GREE

making better air conditioners

ФАНКОЙЛЫ

Технико-коммерческий каталог — 50 Гц/60 Гц

splitoff.ru

Большая библиотека технической документации
http://splitoff.ru/tehn-doc.html
каталоги, инструкции, сервисные мануалы, схемы.

СОДЕРЖАНИЕ

1. Описание 2
2. Номенклатура 3
3. Особенности и преимущества 3
4. Деталировка 4
5. Схема установки 8
6. Размеры и вес блока 10
7. Спецификация 12
8. Рабочие характеристики 17
9. Схемы соединений 21
10. Работа и управление 23

1. ОПИСАНИЕ

Фанкойлы GREE серии FP специально разработаны, чтобы соответствовать требованиям различных климатических зон при использовании охлажденной или нагретой воды. Фанкойлы могут работать с двух или четырех трубной системой, что обеспечивает большое разнообразие требований по охлаждению и нагреву воздуха. Фанкойлы GREE предназначены как для скрытой, так и для открытой установки. Они осуществляют эффективный зональный контроль и особенно подходят для установки в квартирах, гостиницах, торговых центрах, офисных зданиях и больницах.

Фанкойлы GREE выпускаются в четырех различных конфигурациях: WA: канальный для скрытой установки, WM: напольно-потолочный тип, XD: кассетный тип, B: настенный.

Настенный

Канальный для скрытой установки

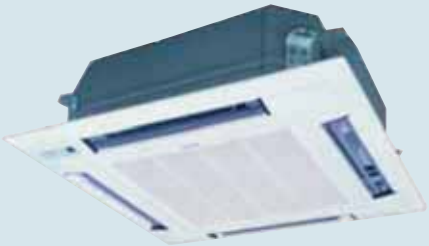

Кассетный тип

Напольно-потолочный тип

Все каталоги и инструкции здесь: http://splitoff.ru/tehn-doc.html

2. НОМЕНКЛАТУРА

3. ОСОБЕННОСТИ И ПРЕИМУЩЕСТВА

Канальный тип для скрытой установки:

- Малый шаг холодопроизводительности между моделями, что позволяет более точно соответствовать требуемым параметрам.
- Экономия места благодаря малому размеру по высоте блока.
- Высокая холодо- (тепло-) производительность и низкий шум. Регулирование воздушного потока с помощью трехскоростного двигателя.
- Дренажный поддон теплоизолирован во избежание конденсации влаги.
- Улучшено местоположение воздухоотводчика и дренажного вентиля для увеличения эффективности теплопередачи и предотвращения замерзания трубопровода в зимний период.

Напольно-потолочный тип, кассетный тип, настенный тип:

- Инновационный стиль: Внешние панели настолько изящны, что фанкойлы выглядят как украшение интерьера.
- Изготовление многих деталей из композитных материалов делает оборудование более легким и привлекательным.
- Низкий шум: Вентиляторы разработаны с использованием принципов динамики, что обеспечивает необходимый воздушный поток и снижает шум при работе блока.
- Период загрязнения фильтра увеличен в 20 раз. При использовании данного фильтра нет необходимости в частой чистке.
- Микропроцессорное управление: блок автоматически изменяет величину воздушного потока в зависимости от температуры внутри помещения.
- Экономия места благодаря малому размеру по высоте блока.
- Высокая холодо- (тепло-) производительность и низкий шум. Регулирование воздушного потока с помощью трехскоростного двигателя.
- Дренажный поддон теплоизолирован во избежание конденсации влаги.
- Фанкойлы кассетного и настенного типов оборудованы микропроцессорной системой управления, дистанционный пульт может выполнять следующие функции:
    - отображение времени вкл./выкл.;
    - отображение скорости вентилятора;
    - отображение режима (авто, осушка, вентиляция, нагрев);
    - отображение установленной температуры.

Все каталоги и инструкции здесь: http://splitoff.ru/tehn-doc.html

4. ДЕТАЛИРОВКА

1. КАНАЛЬНЫЙ ТИП ДЛЯ СКРЫТОЙ УСТАНОВКИ:

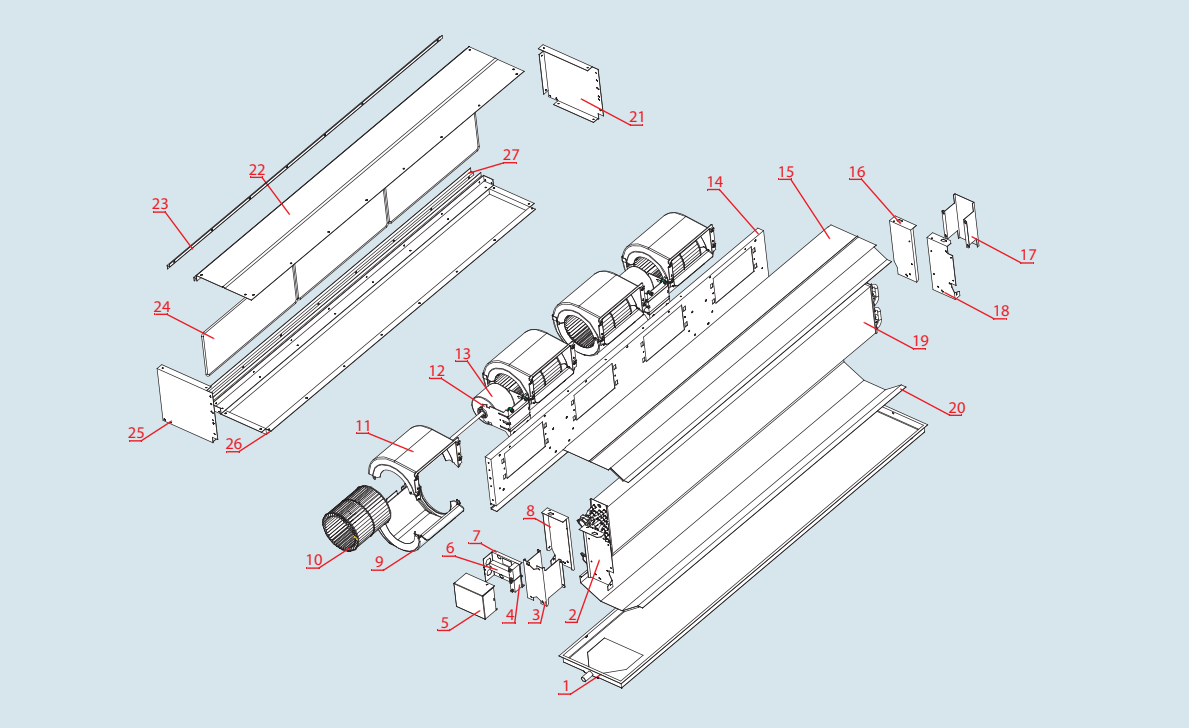

№	Компонент	Досту-пен как	№	Компонент	Досту-пен как
1	Дренажный поддон	◇	15	Верхняя панель	◇
2	Левая соединительная коробка 2	◇	16	Правая соединительная коробка 1	◇
3	Защита коллектора	◇	17	Защитная панель охлаждающего теплообменника	◇
4	Эл. конденсатор	◇	18	Правая соединительная коробка 2	◇
5	Крышка клеммной коробки дви-гателя	◇	19	Охлаждающий теплообменник	◇
6	Клеммы двигателя	◇	20	Нижняя панель	◇
7	Клеммодержатель	◇	21	Боковая панель пленума (левая)	□
8	Левая соединительная коробка 1	◇	22	Верхняя панель пленума	□
9	Передний кожух крыльчатки	◇	23	Верхний фланец пленума	□
10	Центробежный вентилятор	◇	24	Фильтр	□
11	Задний кожух крыльчатки	◇	25	Боковая панель пленума (правая)	□
12	Опора двигателя	◇	26	Нижняя панель пленума	□
13	Двигатель	◇	27	Нижний фланец пленума	□
14	Крышка вентилятора	◇			

Расшифровка: ◇ Стандартное исполнение □ Опция ■ Специальный заказ

Все каталоги и инструкции здесь: http://splitoff.ru/tehn-doc.html

2. НАСТЕННЫЙ ТИП:

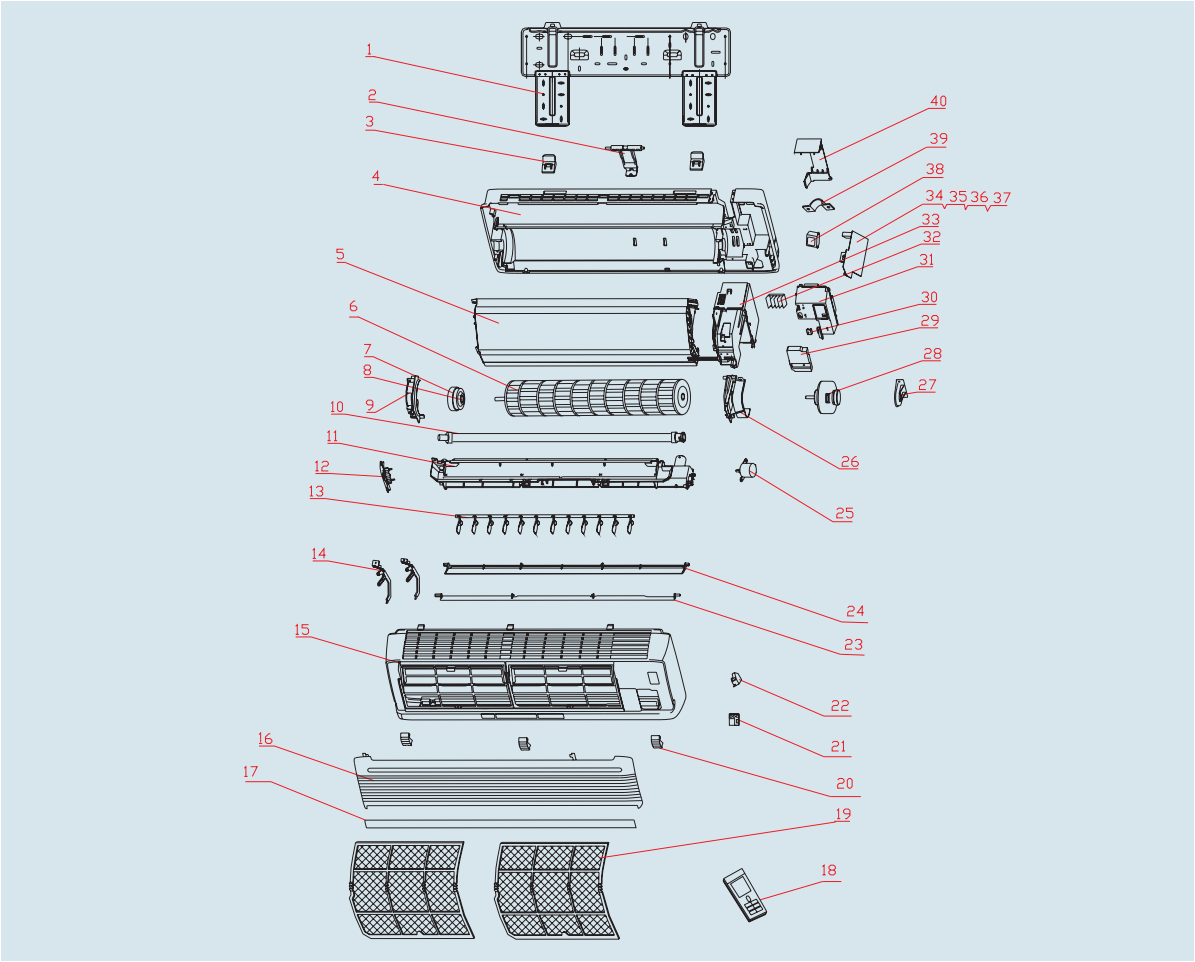

№	Компонент	Досту-пен как	№	Компонент	Досту-пен как
1	Монтажная пластина	◇	20	Заглушка для винта	◇
2	Фиксатор труб	◇	21	Приемная плата	◇
3	Крюк	◇	22	Держатель	◇
4	Задняя часть корпуса	◇	23	Направляющая воздушного потока	◇
5	Охладитель	◇	24	Направляющая воздушного потока	◇
6	Крыльчатка вентилятора	◇	25	Двигатель MP24GA	◇
7	Корпус подшипника	◇	26	Правый кронштейн двигателя	◇
8	Подшипник вентилятора	◇	27	Держатель подшипника	◇
9	Левый кронштейн двигателя	◇	28	Двигатель FN6E	◇
10	Дренажная трубка	◇	29	Крышка электрического отсека	◇
11	Дренажный поддон	◇	30	Распределительный щит	◇
12	Механизм шагового двигателя	◇	31	Крышка	◇
13	Радиальные жалюзи	◇	32	Клеммная колодка	◇
	Квадратные лопости	◇	33	Электрический отсек	◇
	Соединительный механизм	◇	34	Основная плата Z5K35	◇
14	Держатель жалюзи	◇	35	Датчик температуры воды	◇
15	Передняя часть корпуса	◇	36	Комнатный датчик	◇
16	Лицевая панель	◇	37	Плавкий предохранитель 3.15A 250VAC VDE	◇
17	Декоративная планка	◇	38	Трансформатор 48X26G	◇
18	Пульт управления	◇	39	Держатель проводов	◇
19	Фильтр	◇	40	Задний держатель	◇

Расшифровка: ◇ Стандартное исполнение ☐ Опция ■ Специальный заказ

Все каталоги и инструкции здесь: http://splitoff.ru/tehn-doc.html

3. КАССЕТНЫЙ ТИП:

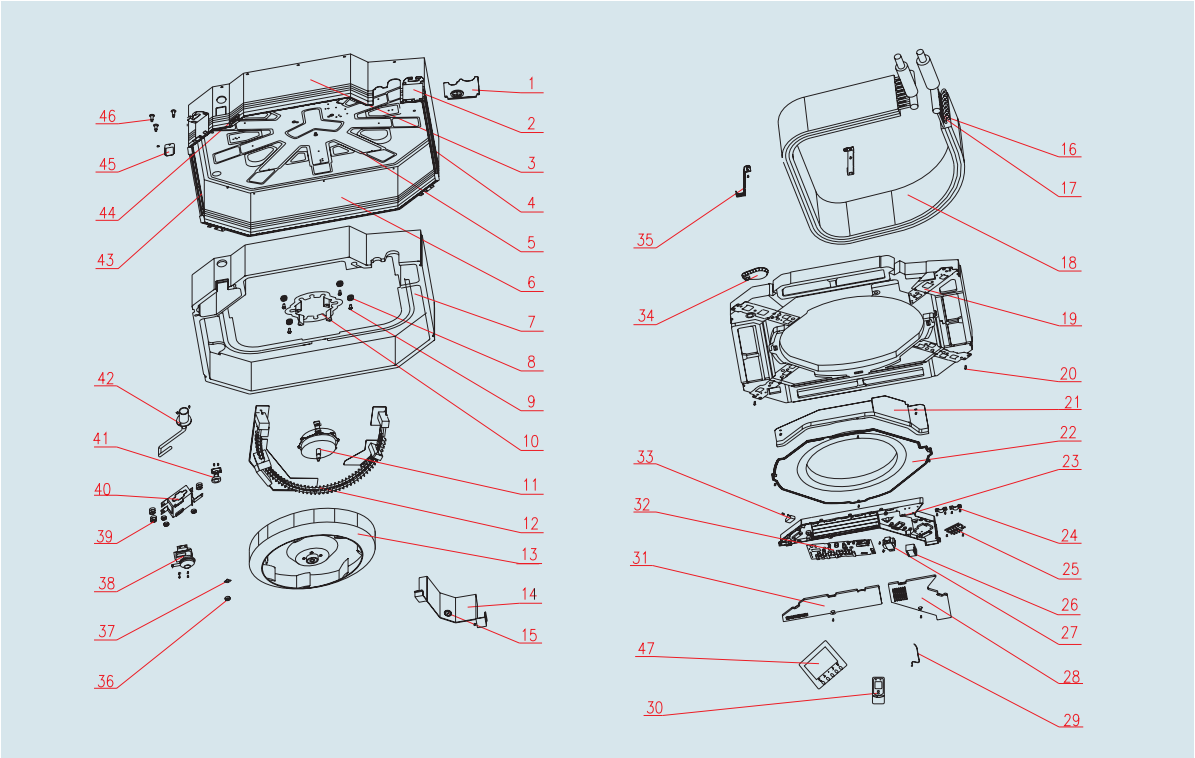

№	Компонент	Доступен как	№	Компонент	Доступен как
1	Заглушка выхода трассы	◇	25	Клеммная колодка	◇
2	Крепежная пластина	◇	26	Реле	◇
3	Передняя сторона пластины	◇	27	Трансформатор SC28B1	◇
4	Левая сторона пластины	◇	28	Крышка электрического отсека I	◇
5	Основание пластины	◇	29	Комнатный датчик	◇
6	Задняя сторона пластины	◇	30	Дистанционный пульт ZY512B(GREE)	◇
7	Нижняя изоляция	◇	31	Крышка электрического отсека II	◇
8	Уплотнение двигателя	◇	32	Основная плата Z5935A1	◇
9	Болт	◇	33	Конденсатор CBB61/4.5uF/450V	◇
10	Крепление двигателя	◇	34	Дренажная заглушка	◇
11	Двигатель FN50T	◇	35	Держатель испарителя	◇
12	Электрический нагреватель	◇	36	Гайка с шайбой	◇
13	Центробежный вентилятор	◇	37	Фиксатор	◇
14	Подсоединение теплообменника	◇	38	Водяной насос	◇
15	Защитное кольцо провода	◇	39	Уплотнение насоса	◇
16	Датчик температуры воды	◇	40	Держатель насоса	◇
17	Встроенный датчик	◇	41	Датчик уровня воды	◇
18	Теплообменник	◇	42	Дренажная труба насоса	◇
19	Дренажный поддон	◇	43	Правая сторона пластины	◇
20	Винт	◇	44	Ввод кабеля	◇
21	Электрическая плата	◇	45	Крышка насоса	◇
22	Распределитель воздуха	◇	46	Болт	◇
23	Электрический отсек	◇	47	Проводной пульт ДУ	□
24	Держатель проводов	◇			

Расшифровка: ◇ Стандартное исполнение □ Опция ■ Специальный заказ

Все каталоги и инструкции здесь: http://splitoff.ru/tehn-doc.html

4. НАПОЛЬНО-ПОТОЛОЧНЫЙ ТИП:

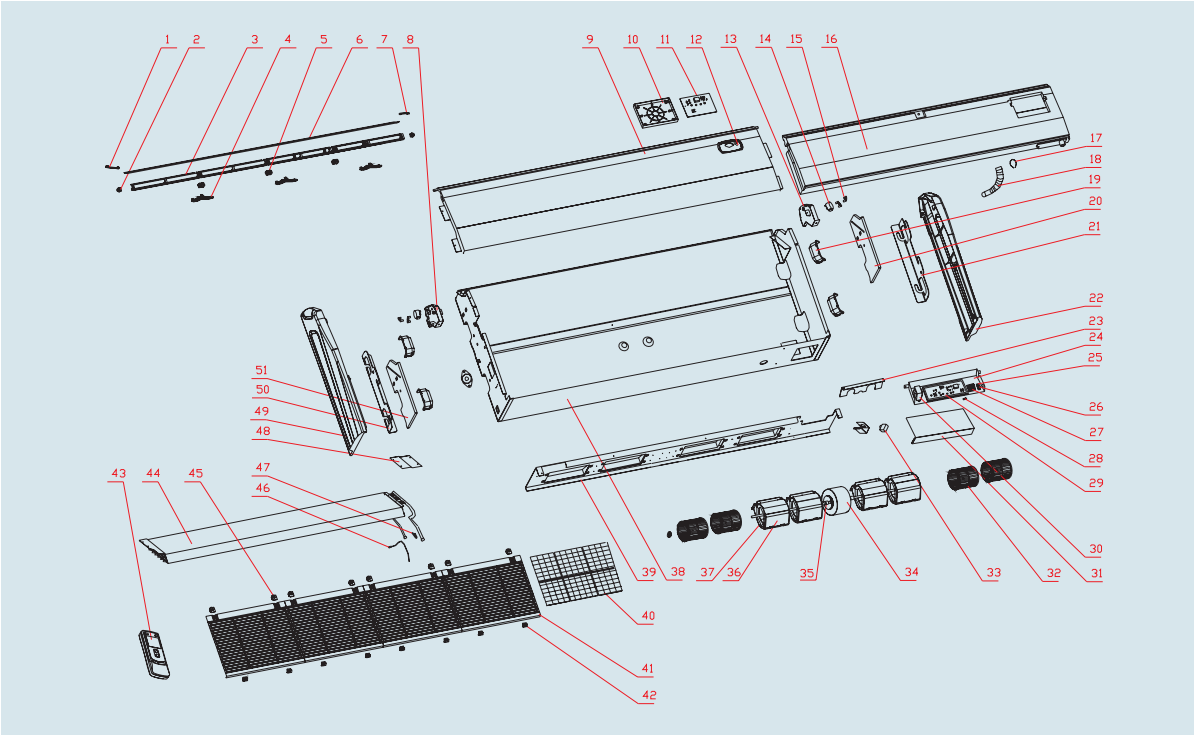

№	Компонент	Доступен как	№	Компонент	Доступен как
1	Левая декоративная пластина	◇	27	Клеммная колодка	◇
2	Ось жалюзи	◇	28	Защитная трубка T5AL 250V	◇
3	Направляющая воздушного потока	◇	29	Основная плата	◇
4	Крепление жалюзи	◇	30	Трансформатор 57X25C	◇
5	Ось жалюзи	◇	31	Крышка электрического отсека	◇
6	Направляющая воздушного потока	◇	32	Центробежный вентилятор	◇
7	Правая декоративная пластина	◇	33	Конденсатор	◇
8	Левая установочная пластина двигателя жалюзи	◇	34	Двигатель	◇
9	Панель корпуса	◇	35	Вал	◇
10	Опора корпуса	◇	36	Передняя часть крыльчатка	◇
11	Дисплей	◇	37	Тыльная часть крыльчтатки	◇
12	Управляющая панель на корпусе	◇	38	Задняя сторона корпуса	◇
13	Правая установочная пластина двигателя жалюзи	◇	39	Держатель двигателя	◇
14	Двигатель жалюзи MP35CA	◇	40	Фильтр	◇
15	Толкатель двигателя жалюзи	◇	41	Решетка	◇
16	Деталь дренажного поддона	◇	42	Крепление решетки 2	◇
17	Уплотнительное кольцо трубы	◇	43	Пульт ДУ Y512	◇
18	Дренажная трубка корпуса	◇	44	Охладитель	◇
19	Ручка	◇	45	Крепление решетки 1	◇
20	Изоляция пластины правой стороны	◇	46	Наружный датчик 15KS-XH-2P-1500mm	◇
21	Установочная пластина	◇	47	Встроенный датчик	◇
22	Декоративная планка	◇	48	Крышка теплообменника	◇
23	Установочная пластина	◇	49	Левая декоративная планка	◇
24	Электрический отсек	◇	50	Левая установочная пластина	◇
25	Фиксатор проводов	◇	51	Изоляция пластины левой стороны	◇
26	Распределительная панель	◇			

Расшифровка: ◇ Стандартное исполнение ☐ Опция ■ Специальный заказ

Все каталоги и инструкции здесь: http://splitoff.ru/tehn-doc.html

5. СХЕМА УСТАНОВКИ

Канальный тип для скрытой установки:

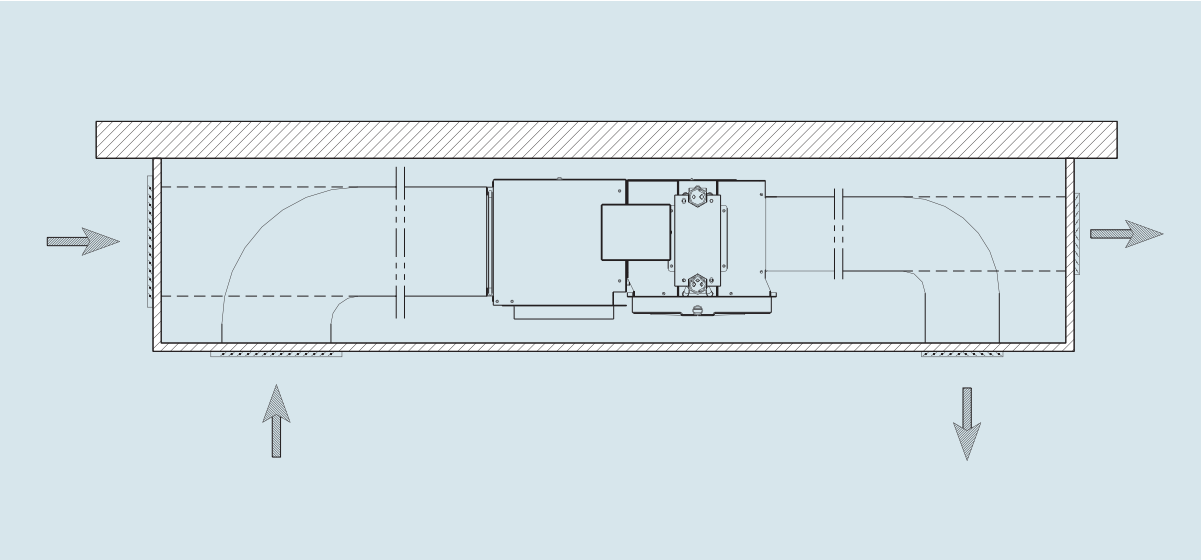

Кассетный тип:

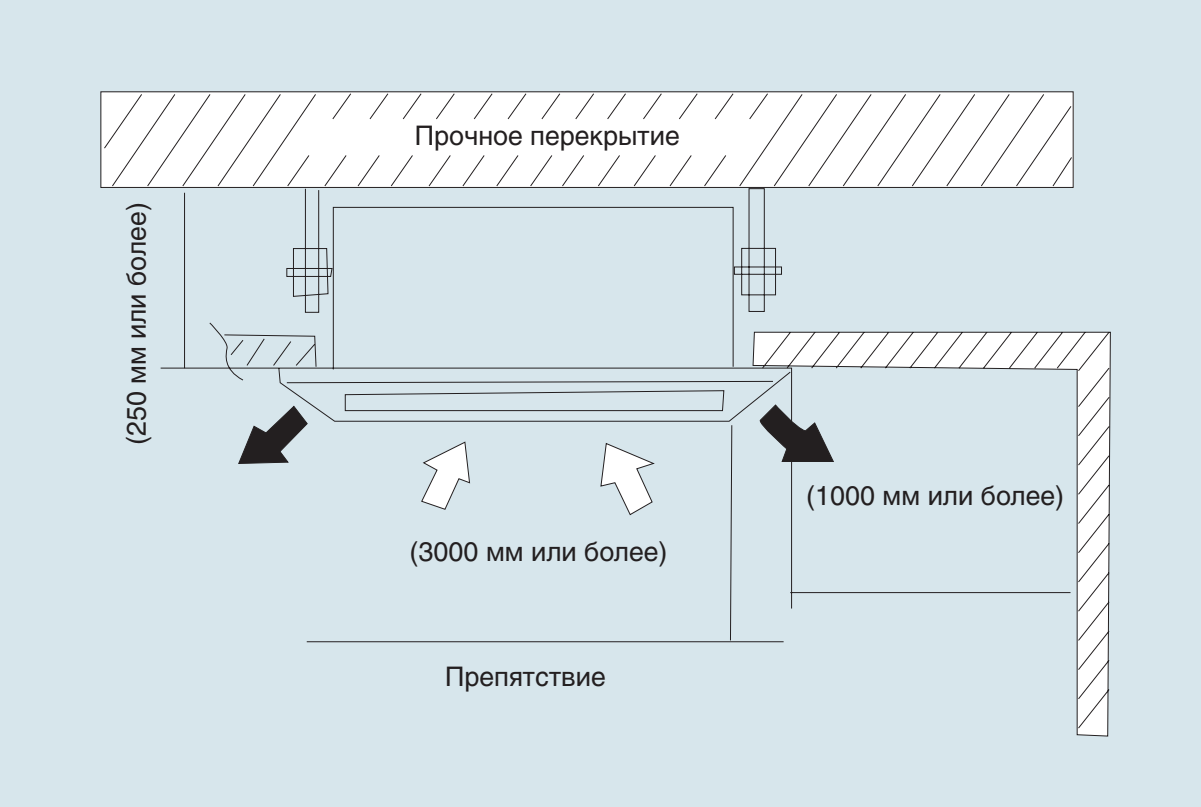

Все каталоги и инструкции здесь: http://splitoff.ru/tehn-doc.html

Напольно-потолочный тип:

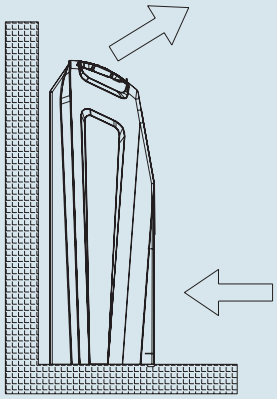

Вертикальная установка блока

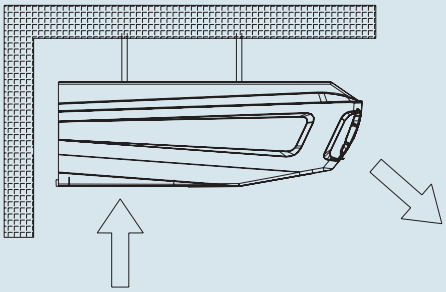

Горизонтальная установка блока

Настенный тип:

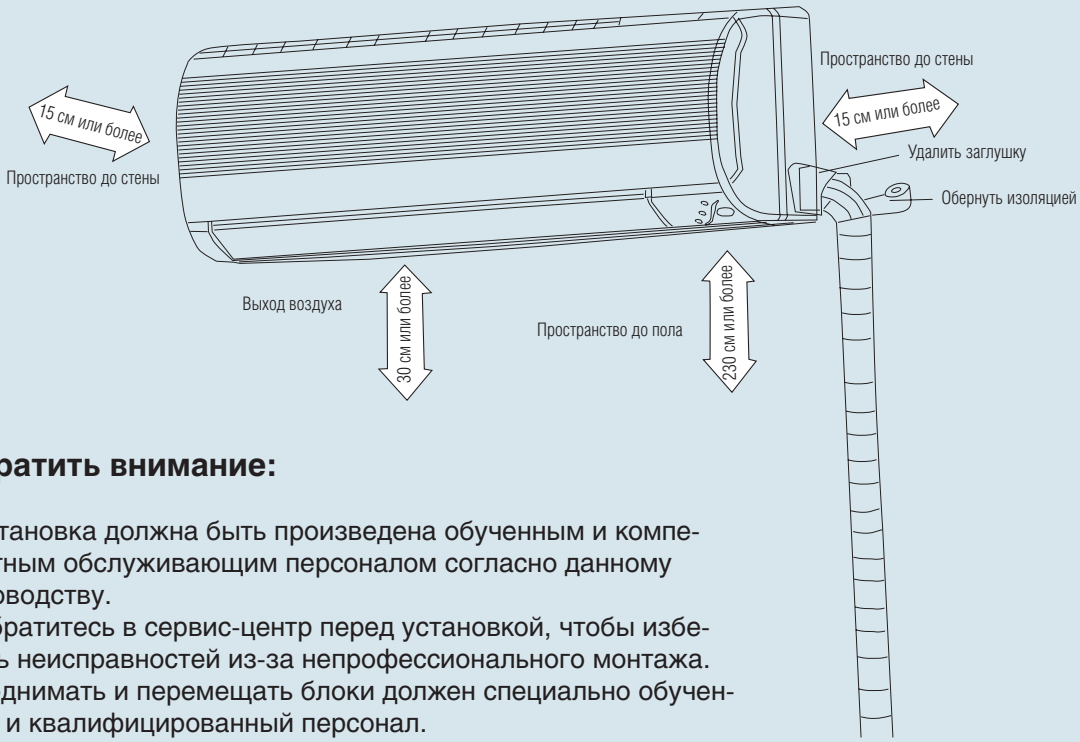

Обратить внимание:

* Установка должна быть произведена обученным и компетентным обслуживающим персоналом согласно данному руководству.
* Обратитесь в сервис-центр перед установкой, чтобы избежать неисправностей из-за непрофессионального монтажа.
* Поднимать и перемещать блоки должен специально обученный и квалифицированный персонал.

Кондиционер должен быть правильно заземлен, в противном случае свяжитесь с сервис-центром.

Все каталоги и инструкции здесь: http://splitoff.ru/tehn-doc.html

6. РАЗМЕРЫ И ВЕС БЛОКА

1. Канальный тип для скрытой установки:

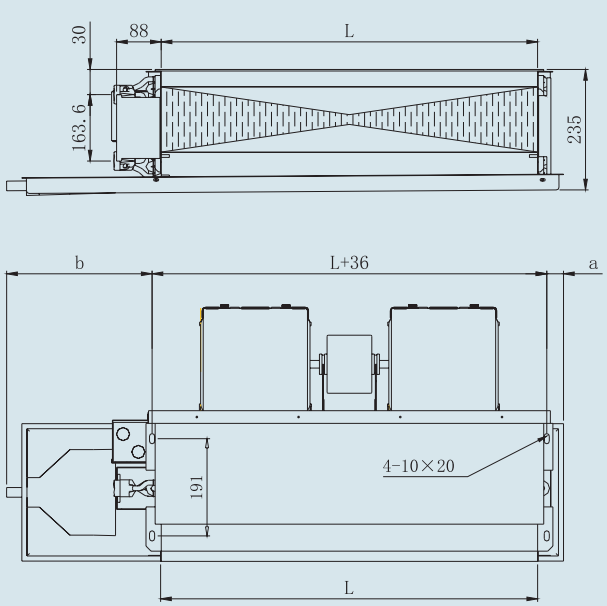

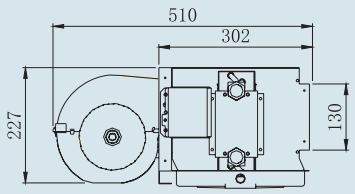

Модель	L (мм)	a (мм)	b (мм)	h (мм)	Вес (кг)
FP-34WA(H)-K	490	45	310	245	14
FP-51WA(H)-K	620	45	310	245	15
FP-68WA(H)-K	740	45	310	245	16.5
FP-85WA(H)-K	820	45	310	245	18
FP-102WA(H)-K	820	45	310	245	19
FP-136WA(H)-K	1400	75	250	245	28.5
FP-170WA(H)-K	1400	75	250	245	34
FP-204WA(H)-K	1400	75	250	245	35

2. Кассетный тип:

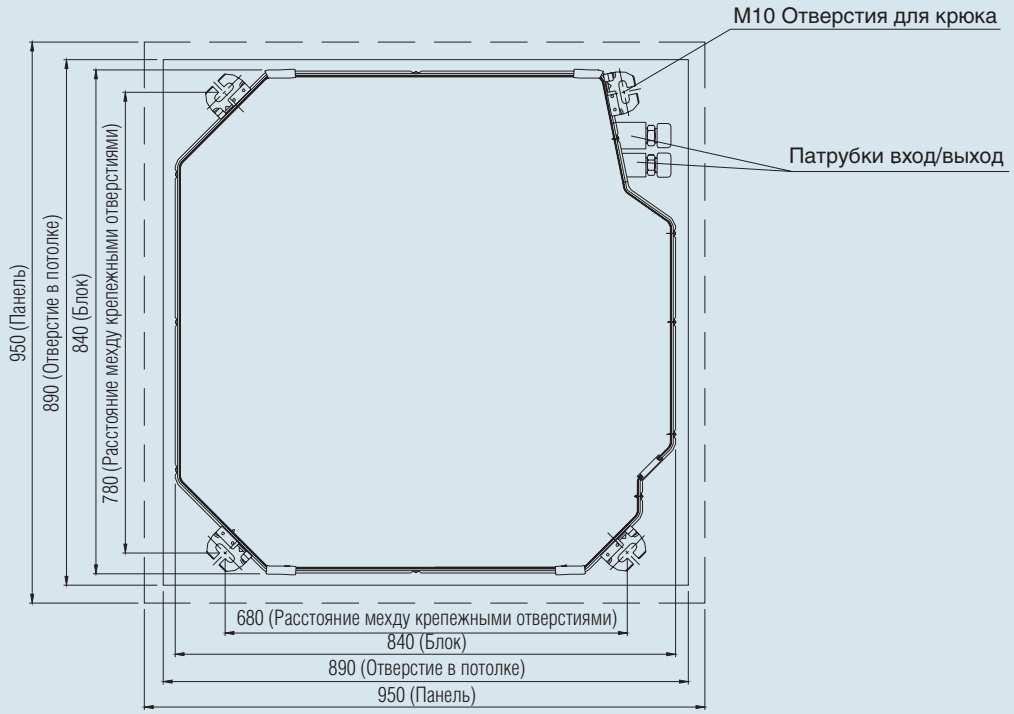

Все каталоги и инструкции здесь: http://splitoff.ru/tehn-doc.html

3. Напольно-потолочный тип:

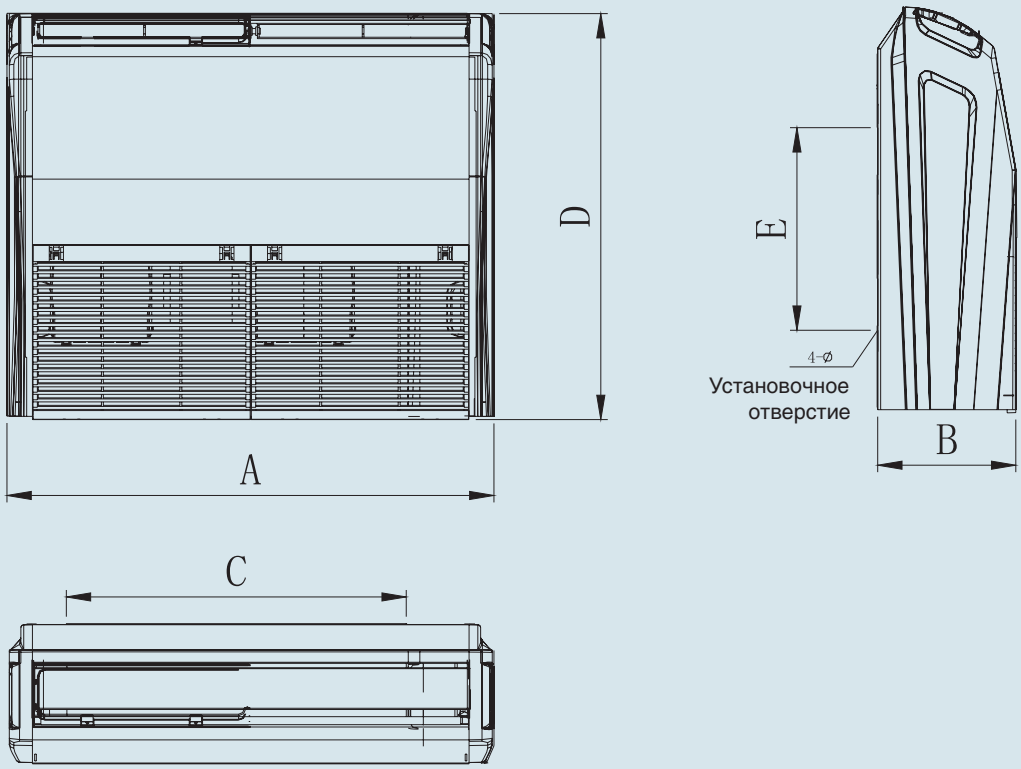

Модель	A (мм)	B (мм)	C (мм)	D (мм)	E (мм)	Вес (кг)
FP-34	836	238	740	695	260	26
FP-51	836	238	740	695	260	26
FP-68	1300	188	1202	600	260	34
FP-85	1300	188	1202	600	260	34
FP-102	1300	188	1202	600	260	34
FP-136	1590	238	1491	695	260	48.5
FP-170	1590	238	1491	695	260	48.5
FP-204	1590	238	1491	695	260	48.5

Все каталоги и инструкции здесь: http://splitoff.ru/tehn-doc.html

7. СПЕЦИФИКАЦИЯ

1. Канальный тип для скрытой установки:

Функции			Модель	FP-34WA-K	FP-51WA-K	FP-68WA-K	FP-85WA-K
				FP-34WAH-K	FP-51WAH-K	FP-68WAH-K	FP-85WAH-K
Характеристика	Расход воздуха	Высокий	$м^3$/час	340	510	680	850
		Средний		248	394	495	638
		Низкий		213	263	330	425
	Полная холодопроизводительность		Вт	1850	2800	3600	4500
	Полная теплопроизводительность		Вт	3050	4400	5500	7000
	Расход воды		л/с	0.10	0.14	0.17	0.21
	Гидравлическое сопротивление		кПа	12	21	16	23
	Уровень звукового давления		дБ(А)	35	38	40	42
		Высокое статическое давление		38	40	42	44
	Статическое давление		Па	Стандарт – 12 Па Высокое статическое давление – 30 Па			
Теплооб-менник	Тип			Алюминиевые трубки с медным оребрением			
	Рабочее давление			⩽ 1,5 МПа			
Двигатель	Тип			Трехскоростной двигатель с пусковым конденсатором, класс изоляции E			
	Конденсатор двигателя вентилятора		мкФ	2.5	2.5	2.5	3
	Питание (В-Ф-Гц)			220-240 В ~50 Гц			
Мощность двигателя вентилятора		Стандарт	Вт	37	45	62	75
		Высокое статическое давление		42	55	68	80
Размер водяных патрубков (дюйм)				Rc3/4 (внутренняя резьба)	Rc3/4 (внутренняя резьба)	Rc3/4 (внутренняя резьба)	Rc3/4 (внутренняя резьба)
Вес нетто/брутто			кг	14/17	15/19.5	16.5/21	18/22
Габаритные размеры (ШхГхВ)			мм	840× 245 ×505	970× 245 ×505	1090× 245 ×505	1170× 245 ×505
Размер упаковки (ШхГхВ)			мм	900× 275 ×560	1030× 275 ×560	1150× 275 ×560	1230× 275 ×560
Количество в контейнере (20' контейнер)			шт	204	176	160	136
Количество в контейнере (40' контейнер)			шт	428	360	336	296
Количество в контейнере (40' контейнер повышенной вместимости)			шт	428	360	336	296

Все каталоги и инструкции здесь: http://splitoff.ru/tehn-doc.html

Функции			Модель	FP-102WA-K FP-102WAH-K	FP-136WA-K FP-136WAH-K	FP-170WA-K FP-170WAH-K	FP-204WA-K FP-204WAH-K
Характеристика	Расход воздуха	Высокий	м³/час	1020	1360	1700	2040
		Средний		788	1095	1275	1575
		Низкий		525	730	850	1050
	Полная холодопроизводительность		Вт	5500	7350	9200	11000
	Полная теплопроизводительность		Вт	8900	11000	14000	17000
	Расход воды		л/с	0.27	0.36	0.45	0.50
	Гидравлическое сопротивление		кПа	36	38	38	40
	Уровень звукового давления	Стандарт	дБ(А)	44	46	48	50
		Высокое статическое давление		46	47	49	52
	Статическое давление		Па	Стандарт – 12 Па Высокое статическое давление – 30 Па			
Теплообменник	Тип			Алюминиевые трубки с медным оребрением			
	Рабочее давление			⩽ 1,5 МПа			
Двигатель	Тип						
	Конденсатор двигателя вентилятора		мкФ	2.5	2.5	2.5	3
	Питание (В-Ф-Гц)			220-240 В ~50 Гц			
Мощность двигателя вентилятора		Стандарт	Вт	96	120	145	189
		Высокое статическое давление		102	140	174	195
Размер водяных патрубков (дюйм)				Rc3/4 (внутренняя резьба)	Rc3/4 (внутренняя резьба)	Rc3/4 (внутренняя резьба)	Rc3/4 (внутренняя резьба)
Вес нетто/брутто			кг	19/24	28.5/35	34/39	35/40
Габаритные размеры (ШхГхВ)			мм	1170×245 ×505	1720×245 ×505	1720×245 ×505	1720×245 ×505
Размер упаковки (ШхГхВ)			мм	1230×275 ×560	1780×275 ×560	1780×275 ×560	1780×275 ×560
Количество в контейнере (20' контейнер)			шт	136	100	100	100
Количество в контейнере (40' контейнер)			шт	296	204	204	204
Количество в контейнере (40' контейнер повышенной вместимости)			шт	296	204	204	204

Все каталоги и инструкции здесь: http://splitoff.ru/tehn-doc.html

2. Напольно-потолочный тип:

Функции		Модель	FP-34WM-K	FP-51WM-K	FP-68WM-K	FP-85WM-K
Характеристика	Расход воздуха	м³/час	340	510	680	850
	Полная холодо-производительность	кВт	1800	2800	3600	4500
	Полная тепло-производительность	кВт	2800	4150	5400	6750
	Расход воды	м³/час	0.364	0.5	0.63	0.8
	Гидравлическое сопротивление	кПа	9.8	9.8	36.5	36.5
	Уровень звукового давления	дБ(А)	48	48	49	49
Теплообменник	Тип	Алюминиевые трубки с медным оребрением				
	Рабочее давление	⩽ 1,5 МПа				
Двигатель	Тип	Трехскоростной двигатель с пусковым конденсатором				
	Питание (В-Ф-Гц)	220-240 В / 1 ф / 50 Гц				
Мощность двигателя вентилятора		Вт	40	40	62	77
Размер водяных патрубков (дюйм)		G 3/4 (наружная резьба)				
Вес нетто/брутто		кг	26/35	26/35	34/38	34/38
Габаритные размеры (ШхГхВ)		мм	238× 834 ×694	834× 694 ×238	130× 60 ×188	130× 60 ×188
Размер упаковки		мм	960× 830 ×330	960× 830 ×330	1414× 724 ×248	1414 ×724 ×248
Количество в контейнере (20' контейнер)		шт	112	112	108	108
Количество в контейнере (40' контейнер)		шт	224	224	222	222
Количество в контейнере (40' контейнер повышенной вместимости)		шт	270	270	246	246

Функции		Модель	FP-102WM-K	FP-136WM-K	FP-170WM-K	FP-204WM-K
Характеристика	Расход воздуха	м³/час	1020	1360	1700	2040
	Полная холодо-производительность	кВт	5400	7200	9000	10800
	Полная тепло-производительность	кВт	8100	10800	13500	16200
	Расход воды	м³/час	0.93	1.3	1.5	1.95
	Гидравлическое сопротивление	кПа	30.8	34.8	38.4	42.8
	Уровень звукового давления	дБ(А)	49	51	52	55
Теплообменник	Тип	Алюминиевые трубки с медным оребрением				
	Рабочее давление	⩽ 1,5 МПа				
Двигатель	Тип	Трехскоростной двигатель с пусковым конденсатором				
	Питание (В-Ф-Гц)	220-240 В / 1 ф / 50 Гц				
Мощность двигателя вентилятора		Вт	99	162	240	275
Размер водяных патрубков (дюйм)		G 3/4 (наружная резьба)				
Вес нетто/брутто		кг	34/38	48.5/57	48.5/57	48.5/57
Габаритные размеры (ШхГхВ)		мм	1300×600 ×188	159× 695 ×238	1590× 695 ×230	159× 695 ×238
Размер упаковки		мм	1414× 724 ×248	1714× 830 ×330	1714× 830 ×330	1714× 830 ×330
Количество в контейнере (20' контейнер)		шт	108	58	58	58
Количество в контейнере (40' контейнер)		шт	222	126	126	126
Количество в контейнере (40' контейнер повышенной вместимости)		шт	246	154	154	154

Все каталоги и инструкции здесь: http://splitoff.ru/tehn-doc.html

3. Кассетный тип:

Модель		FP-8XD-E	FP-10XD-E	FP-12.5XD-E
Функции		Охлаждение		
Питание (В-Ф-Гц)		230 В ~50 Гц		
Полная производительность (Вт)		4600	5400	6700
Потребляемая мощность (Вт)		110		
Номинальная потребляемая мощность (Вт)		110		
Номинальный ток (А)		0.75		
Расход воздуха ($м^3$/ч) (в/с/н)		850/638/515	1020/788/615	1270/1030/916
Скорость вентилятора (об/мин) (в/с/н)		590/563/520	631/590/560	591/510/480
Мощность двигателя вентилятора (Вт)		35		
Потребление нагревателя (Вт)		1510		
Вентилятор Тип - Количество		Центробежный - 1		
Диаметр – Длина (мм)		∅ 450 x 141		
Теплообменник		Алюминиевые трубки с медным оребрением		
Диаметр водяных патрубков (мм)		∅ 7		
Рядность – Интервал между ребрами		2-1.5		
Змеевик (ШхГхВ) (мм)		1900X1715X254	1900X1715X254	1900X248X254
Плавкий предохранитель (А)		PCB 3.15A Трансформатор 0.2A		
Уровень звукового давления дБ(А) (В/С/Н/)		42/41/40	43/42/40	53/52/51
Габаритные размеры (ШхГхВ) (мм)	Блок	840X840X240		
	Панель	960X960X60		
Размер упаковки (ШхГхВ) (мм)	Блок	960X960X310		
	Панель	1025X1040X115		
Вес нетто/брутто (Блок) (кг)		30/38		
Вес нетто/брутто (Панель) (кг)		6.5/10		
Количество в контейнере (20' контейнер) (шт)		84	84	84
Количество в контейнере (40' контейнер) (шт)		168	168	168
Количество в контейнере (40' контейнер повышенной вместимости) (шт)		192	192	192

Все каталоги и инструкции здесь: http://splitoff.ru/tehn-doc.html

Модель		FP-14XD-E	FP-16XD-E	FP-18XD-E
Функции		Охлаждение		
Питание (В-Ф-Гц)		230 В ~50 Гц		
Полная производительность (Вт)		7700	8700	9600
Потребляемая мощность (Вт)		145	150	160
Номинальная потребляемая мощность (Вт)		160	150	160
Номинальный ток (А)		0.75	0.75	0.75
Расход воздуха (м³/ч) (в/с/н)		1560/1364/1198	1640/1450/1327	1850/1760/1586
Скорость вентилятора (об/мин) (в/с/н)		695/650/620	745/709/660	769//731/683
Мощность двигателя вентилятора (Вт)		50		
Потребление нагревателя (Вт)		1550		
Вентилятор Тип - Количество		Центробежный - 1		
Диаметр – Длина (мм)		∅ 450 x 141		
Теплообменник		Алюминиевые трубки с медным оребрением		
Диаметр водяных патрубков (мм)		∅ 7		
Рядность – Интервал между ребрами		2-1.5		
Змеевик (ШхГхВ) (мм)		1900X171.5X25.4	1900X248X25.4	1900X248X25.4
Плавкий предохранитель (А)		PCB 3.15A Трансформатор 0.2A		
Уровень звукового давления дБ(А) (В/С/Н/)		53/52/51	53/52/51	54/52/51
Габаритные размеры (ШхГхВ) (мм)	Блок	840X840X320		
	Панель	960X960X60		
Размер упаковки (ШхГхВ) (мм)	Блок	960X960X394		
	Панель	1025X1040X115		
Вес нетто/брутто (Блок) (кг)		38/46		
Вес нетто/брутто (Панель) (кг)		6.5/10		
Количество в контейнере (20' контейнер) (шт)		60	60	60
Количество в контейнере (40' контейнер) (шт)		120	120	120
Количество в контейнере (40' контейнер повышенной вместимости) (шт)		144	144	144

4. Настенный тип:

Модель				FP-34B-E3	FP-51B-E3	FP-68B-E3	FP-85B-E3
Характеристика	Расход воздуха	Высокий	м³/час	415	566	780	810
		Средний		360	554	708	676
		Низкий		319	505	660	589
	Полная холодо-производительность		кВт	1.79	2.62	3.6	4.2
	Полная теплопроизводительность		кВт	3.78	5.49	6.1	6.8
	Расход воды		л/с	0.09	0.125	0.172	0.2
	Гидравлическое сопротивление		кПа	7.8	17	27	34
	Уровень звукового давления		дБ(А)	42	46	48	50
Тепло-обменник	Тип			Алюм. трубки с медным оребрением			
	Рабочее давление			⩽ 1,5 МПа			
Двигатель	Тип			3-х скоростной двигатель с пусковым конденсатором, класс изоляции В			
	Конденсатор двигателя вентилятора		мкФ	1	1	1	1
	Питание (В-Ф-Гц)			220-230 В ~50 Гц			
Мощность двигателя вентилятора			Вт	30	45	57	59
Размер водяных патрубков (мм)				∅ 12			
Вес нетто/брутто			кг	13.5/16.5	13.8/16.8	15/18.5	15.3/18.8
Габаритные размеры (ШхГхВ)			мм	830X189X285		907X195X290	
Размер упаковки (ШхГхВ)			мм	906X265X385		1058X317X366	
Количество в контейнере (20' контейнер)			шт	304		224	
Количество в контейнере (40' контейнер)			шт	624		462	
Количество в контейнере (40' контейнер повышенной вместимости)			шт	776		528	

Все каталоги и инструкции здесь: http://splitoff.ru/tehn-doc.html

8. РАБОЧИЕ ХАРАКТЕРИСТИКИ

8.1. РАБОЧИЕ ХАРАКТЕРИСТИКИ ОХЛАЖДЕНИЯ:

8.1.1 Канальный тип для скрытой установки — Стандартное исполнение

Модель	Темп. прямой воды, °C	Температура воздуха на всасывании															
		СТ 23°C / МТ 16°C				СТ 25°C / МТ 18°C				СТ 27°C / МТ 19°C				СТ 29°C / МТ 22°C			
		ПП	ЯП	Расход воды л/с	Гидравл. сопрот. кПа	ПП	ЯП	Расход воды л/с	Гидравл. сопрот. кПа	ПП	ЯП	Расход воды л/с	Гидравл. сопрот. кПа	ПП	ЯП	Расход воды л/с	Гидравл. сопрот. кПа
34	5	1380	1040	0.07	12	1804	1209	0.09	15	2110	1372	0.1	16	2662	1442	0.13	23
	6	1286	1007	0.06	9	1669	1161	0.08	12	1943	1313	0.09	13	2489	1383	0.12	18
	7	1197	972	0.06	8	1569	1130	0.07	10	1850	1290	0.09	12	2309	1325	0.11	15
	8	1032	889	0.05	5	1358	1033	0.06	7	1630	1202	0.08	10	2129	1272	0.1	11
	9	929	828	0.04	4	1229	983	0.06	5	1497	1150	0.07	8	1956	1214	0.09	9
51	5	2089	1629	0.1	21	2730	1893	0.13	27	3193	2148	0.15	28	4029	2258	0.19	40
	6	1946	1577	0.09	16	2526	1819	0.12	21	2941	2057	0.14	23	3767	2166	0.18	31
	7	1812	1523	0.09	14	2374	1769	0.11	18	2800	2020	0.13	21	3495	2075	0.17	26
	8	1563	1391	0.07	9	2056	1617	0.1	12	2468	1883	0.12	17	3223	1993	0.15	19
	9	1406	1296	0.07	7	1861	1540	0.09	10	2266	1801	0.11	14	2961	1901	0.14	15
68	5	2686	2218	0.13	16	3510	2578	0.17	20	4105	2924	0.2	21	5180	3074	0.25	30
	6	2502	2146	0.12	12	3248	2476	0.16	16	3781	2800	0.18	18	4843	2949	0.23	24
	7	2330	2073	0.11	10	3053	2408	0.15	14	3600	2750	0.17	16	4494	2825	0.21	20
	8	2009	1894	0.1	7	2643	2201	0.13	9	3173	2563	0.15	13	4144	2713	0.2	15
	9	1808	1764	0.09	6	2392	2096	0.11	7	2914	2451	0.14	11	3807	2588	0.18	12
85	5	3357	2750	0.16	22	4387	3196	0.21	29	5131	3626	0.24	30	6475	3811	0.31	43
	6	3128	2661	0.15	18	4060	3070	0.19	23	4727	3472	0.23	25	6054	3657	0.29	34
	7	2912	2571	0.14	15	3816	2986	0.18	20	4500	3410	0.21	23	5617	3503	0.27	29
	8	2511	2349	0.12	10	3304	2730	0.16	13	3966	3179	0.19	18	5180	3364	0.25	21
	9	2260	2188	0.11	8	2990	2600	0.14	11	3642	3040	0.17	16	4759	3209	0.23	17
102	5	4103	3387	0.2	35	5362	3937	0.26	46	6272	4466	0.3	47	7914	4694	0.38	68
	6	3823	3278	0.18	28	4962	3782	0.24	36	5777	4276	0.28	40	7399	4504	0.35	53
	7	3560	3166	0.17	23	4664	3678	0.22	31	5500	4200	0.26	36	6865	4314	0.33	45
	8	3069	2893	0.15	16	4038	3362	0.19	21	4847	3915	0.23	29	6331	4143	0.3	33
	9	2762	2695	0.13	12	3655	3202	0.17	16	4451	3744	0.21	25	5817	3953	0.28	26
136	5	5484	4636	0.26	37	7166	5388	0.34	49	8381	6113	0.4	50	10576	6425	0.5	72
	6	5109	4487	0.24	29	6632	5176	0.32	38	7720	5853	0.37	42	9888	6165	0.47	56
	7	4757	4334	0.23	25	6233	5035	0.3	32	7350	5749	0.35	38	9174	5905	0.44	47
	8	4102	3960	0.2	17	5396	4602	0.26	22	6478	5359	0.31	30	8460	5671	0.4	35
	9	3691	3689	0.18	13	4884	4383	0.23	17	5949	5125	0.28	26	7773	5411	0.37	28
170	5	6864	5908	0.33	37	8970	6867	0.43	49	10491	7791	0.5	50	13237	8189	0.63	72
	6	6395	5719	0.31	29	8301	6597	0.4	38	9663	7460	0.46	42	12377	7857	0.59	56
	7	5954	5523	0.28	25	7802	6417	0.37	32	9200	7327	0.44	38	11483	7526	0.55	47
	8	5134	5047	0.25	17	6754	5865	0.32	22	8108	6830	0.39	30	10590	7228	0.51	35
	9	4620	4701	0.22	13	6113	5586	0.29	17	7446	6531	0.36	26	9730	6896	0.46	28
204	5	8207	6856	0.39	39	10724	7969	0.51	51	12543	9041	0.6	52	15827	9502	0.76	75
	6	7646	6636	0.36	31	9925	7655	0.47	40	11554	8656	0.55	44	14799	9118	0.71	59
	7	7119	6409	0.34	26	9328	7446	0.45	34	11000	8502	0.53	40	13730	8733	0.66	50
	8	6138	5857	0.29	18	8075	6806	0.39	23	9694	7925	0.46	32	12662	8387	0.6	37
	9	5524	5455	0.26	14	7309	6481	0.35	18	8903	7579	0.42	28	11633	8002	0.56	29

Примечание:

1. ПП: Полная производительность; ЯП: Явная производительность;
2. СТ: Температура воздуха на всасывании по сухому термометру; МТ: Температура воздуха на всасывании по мокрому термометру;
3. Скорость вентилятора = Высокая При условии сухого поверхностного теплообменника и внешнем статическом давлении 12 Па.

Все каталоги и инструкции здесь: http://splitoff.ru/tehn-doc.html

8.1.2 Кассетный тип

Модель	Темп. прямой воды, °C	Температура воздуха на всасывании															
		СТ 23°C / МТ 16°C				СТ 25°C / МТ 18°C				СТ 27°C / МТ 19°C				СТ 29°C / МТ 22°C			
		ПП	ЯП	Расход воды л/с	Гидравл. сопрот. кПа	ПП	ЯП	Расход воды л/с	Гидравл. сопрот. кПа	ПП	ЯП	Расход воды л/с	Гидравл. сопрот. кПа	ПП	ЯП	Расход воды л/с	Гидравл. сопрот. кПа
8	5	3462	2900	0.17	15	4524	3370	0.22	19	5291	3824	0.25	20	6676	4019	0.32	28
	6	3225	2807	0.15	12	4186	3238	0.2	15	4874	3661	0.23	17	6242	3856	0.3	22
	7	3003	2711	0.14	10	3935	3149	0.19	13	4640	3596	0.22	15	5792	3694	0.28	19
	8	2589	2477	0.12	7	3406	2879	0.16	9	4089	3352	0.2	12	5341	3547	0.25	14
	9	2330	2307	0.11	5	3083	2741	0.15	7	3755	3205	0.18	10	4907	3384	0.23	11
10	5	4029	3309	0.19	24	5265	3847	0.25	32	6158	4364	0.29	33	7770	4587	0.37	47
	6	3754	3203	0.18	19	4872	3695	0.23	25	5672	4178	0.27	28	7265	4401	0.35	37
	7	3495	3094	0.17	16	4579	3594	0.22	21	5400	4104	0.26	25	6740	4215	0.32	31
	8	3013	2827	0.14	11	3964	3285	0.19	15	4759	3825	0.23	20	6216	4048	0.3	23
	9	2712	2633	0.13	9	3588	3129	0.17	11	4371	3658	0.21	17	5711	3863	0.27	18
12.5	5	4999	4106	0.24	23	6532	4773	0.31	31	7640	5415	0.36	31	9640	5691	0.46	45
	6	4657	3974	0.22	18	6045	4585	0.29	24	7037	5184	0.34	26	9014	5461	0.43	36
	7	4336	3839	0.21	16	5682	4459	0.27	20	6700	5092	0.32	24	8363	5230	0.4	30
	8	3739	3508	0.18	11	4919	4076	0.23	14	5905	4746	0.28	19	7712	5023	0.37	22
	9	3365	3267	0.16	8	4452	3882	0.21	11	5423	4539	0.26	17	7086	4792	0.34	18
14	5	5775	4743	0.28	28	7546	5513	0.36	37	8826	6255	0.42	38	11137	6574	0.53	55
	6	5380	4591	0.26	22	6983	5296	0.33	29	8130	5989	0.39	32	10413	6308	0.5	43
	7	5009	4434	0.24	19	6564	5152	0.31	25	7740	5882	0.37	29	9661	6042	0.46	36
	8	4319	4052	0.21	13	5682	4709	0.27	17	6821	5483	0.33	23	8909	5803	0.43	26
	9	3887	3774	0.19	10	5143	4484	0.25	13	6264	5244	0.3	20	8185	5536	0.39	21
16	5	6491	5332	0.31	21	8482	6197	0.4	27	9921	7031	0.47	28	12518	7390	0.6	40
	6	6048	5161	0.29	16	7850	5953	0.37	21	9138	6732	0.44	23	11704	7091	0.56	31
	7	5631	4984	0.27	14	7378	5791	0.35	18	8700	6612	0.42	21	10859	6792	0.52	26
	8	4855	4555	0.23	9	6387	5293	0.3	12	7667	6163	0.37	17	10014	6522	0.48	19
	9	4369	4242	0.21	7	5781	5041	0.28	10	7041	5894	0.34	14	9201	6223	0.44	15
18	5	7162	5883	0.34	22	9359	6838	0.45	29	10947	7758	0.52	30	13813	8154	0.66	43
	6	6673	5694	0.32	18	8662	6569	0.41	23	10083	7428	0.48	25	12915	7824	0.62	34
	7	6213	5500	0.3	15	8141	6390	0.39	20	9600	7296	0.46	23	11983	7494	0.57	29
	8	5357	5026	0.26	10	7048	5840	0.34	13	8460	6801	0.4	18	11050	7197	0.53	21
	9	4821	4681	0.23	8	6379	5562	0.3	11	7770	6504	0.37	16	10153	6867	0.48	17

Примечание:

1. ПП: Полная производительность; ЯП: Явная производительность;
2. СТ: Температура воздуха на всасывании по сухому термометру; МТ: Температура воздуха на всасывании по мокрому термометру;
3. Скорость вентилятора = Высокая При условии сухого поверхностного теплообменника.

8.1.3 Напольно-потолочный тип, Настенный тип. Корректирующий коэффициент холодопроизводительности.

Характеристика		FP-34	FP-51	FP-68	FP-85	FP-102	FP-136	FP-170	FP-204
ПП	Напольно-потолочный	1.07	1.05	1.06	1.03	1.02	1.01	0.99	0.99
ЯП		1.06	1.03	1.05	1.02	1.01	1	0.98	0.98
ПП	Настенный	0.97	0.94	1	0.93	/	/	/	/
ЯП		0.96	0.93	1	0.92	/	/	/	/

Все каталоги и инструкции здесь: http://splitoff.ru/tehn-doc.html

8.2. РАБОЧИЕ ХАРАКТЕРИСТИКИ НАГРЕВА

8.2.1 Канальный тип для скрытой установки — Стандартное исполнение

Модель	Темп. прямой воды, °C	Температура воздуха на всасывании								
		СТ 21°C			СТ 20°C			СТ 19°C		
		Полная теплопроизводительность, Вт	Расход воды л/с	Гидравл. сопрот. кПа	Полная теплопроизводительность, Вт	Расход воды л/с	Гидравл. сопрот. кПа	Полная теплопроизводительность, Вт	Расход воды л/с	Гидравл. сопрот. кПа
34	45	1895	0.09	18	1956	0.09	22	1996	0.1	25
	50	2119	0.05	6	2172	0.05	7	2223	0.05	9
	60	3050	0.07	12	3123	0.07	13	3181	0.08	14
	70	3877	0.09	18	3916	0.09	20	4024	0.1	21
51	45	2734	0.13	32	2822	0.14	38	2879	0.14	44
	50	3058	0.07	11	3134	0.07	13	3207	0.08	15
	60	4400	0.1	21	4506	0.11	24	4589	0.11	25
	70	5593	0.13	32	5649	0.13	34	5806	0.14	36
68	45	3418	0.16	24	3527	0.17	29	3599	0.17	34
	50	3822	0.09	8	3917	0.09	10	4009	0.1	12
	60	5500	0.13	16	5632	0.13	18	5736	0.14	19
	70	6992	0.17	24	7061	0.17	26	7257	0.17	28
85	45	4350	0.21	35	4489	0.22	41	4581	0.22	48
	50	4864	0.12	12	4986	0.12	14	5102	0.12	17
	60	7000	0.17	23	7168	0.17	26	7301	0.17	28
	70	8898	0.21	35	8987	0.21	37	9236	0.22	40
102	45	5531	0.27	54	5708	0.27	65	5824	0.28	76
	50	6185	0.15	18	6339	0.15	22	6487	0.15	26
	60	8900	0.21	36	9114	0.22	40	9282	0.22	43
	70	11314	0.27	54	11427	0.27	59	11743	0.28	62
136	45	6836	0.33	57	7055	0.34	68	7198	0.35	80
	50	7644	0.18	19	7834	0.19	23	8018	0.19	28
	60	11000	0.26	38	11265	0.27	43	11472	0.27	46
	70	13983	0.33	57	14123	0.34	62	14514	0.34	65
170	45	8701	0.42	57	8979	0.43	68	9162	0.44	80
	50	9729	0.23	19	9971	0.24	23	10204	0.24	28
	60	14000	0.33	38	14337	0.34	43	14601	0.35	46
	70	17797	0.42	57	17975	0.43	62	18473	0.44	65
204	45	10565	0.51	60	10903	0.52	72	11125	0.53	84
	50	11814	0.28	20	12108	0.29	24	12391	0.29	29
	60	17000	0.4	40	17409	0.41	45	17730	0.42	48
	70	21610	0.51	60	21826	0.52	65	22431	0.53	69

8.2.2 Кассетный тип

Модель	Темп. прямой воды, °C	Температура воздуха на всасывании								
		СТ 21°C			СТ 20°C			СТ 19°C		
		Полная теплопроизводительность, Вт	Расход воды л/с	Гидравл. сопрот. кПа	Полная теплопроизводительность, Вт	Расход воды л/с	Гидравл. сопрот. кПа	Полная теплопроизводительность, Вт	Расход воды л/с	Гидравл. сопрот. кПа
8	45	4661	0.22	23	4810	0.23	27	4908	0.24	32
	50	5212	0.12	8	5342	0.13	9	5467	0.13	11
	60	7500	0.18	15	7681	0.18	17	7822	0.19	18
	70	9534	0.23	23	9629	0.23	24	9896	0.23	26
10	45	5655	0.27	38	5836	0.28	45	5955	0.29	53
	50	6324	0.15	13	6481	0.15	15	6633	0.16	18
	60	9100	0.22	25	9319	0.22	28	9491	0.23	30
	70	11568	0.27	38	11683	0.28	41	12007	0.28	43
12.5	45	6525	0.31	36	6734	0.32	43	6871	0.33	50
	50	7297	0.17	12	7478	0.18	14	7653	0.18	18
	60	10500	0.25	24	10753	0.26	27	10951	0.26	29
	70	13347	0.32	36	13481	0.32	39	13855	0.33	41
14	45	6960	0.33	44	7183	0.35	52	7329	0.35	61
	50	7783	0.18	15	7977	0.19	17	8163	0.19	21
	60	11200	0.27	29	11470	0.27	32	11681	0.28	35
	70	14237	0.34	44	14380	0.34	47	14778	0.35	50
16	45	8017	0.39	32	8273	0.4	38	8442	0.41	44
	50	8964	0.21	11	9188	0.22	13	9403	0.22	15
	60	12900	0.31	21	13210	0.31	24	13454	0.32	25
	70	16398	0.39	32	16562	0.39	34	17021	0.4	36
18	45	9073	0.44	35	9364	0.45	41	9554	0.46	48
	50	10146	0.24	12	10398	0.25	14	10642	0.25	17
	60	14600	0.35	23	14951	0.35	26	15227	0.36	28
	70	18559	0.44	35	18745	0.44	37	19265	0.46	40

Все каталоги и инструкции здесь: http://splitoff.ru/tehn-doc.html

Примечание:

1. Разность температур между прямой и обратной водой составляет 5 °C, если температура прямой воды = 45 °C. В остальных случаях разность температур будет составлять 10 °C.
2. В приведенной выше таблице приведено значение теплопроизводительности при работе вентилятора на высокой скорости и при развиваемом внешнем статическом давлении 12 Па (без лицевой панели и фильтра).
3. Для вычисления производительности при работе фанкойла на другой скорости вентилятора необходимо применить корректирующие коэффициенты, значения которых приведены на диаграмме:

Характеристика	Тип	FP-34	FP-51	FP-68	FP-85	FP-102	FP-136	FP-170	FP-204
ПП	Напольно-потолочный	1.07	1.05	1.06	1.03	1.02	1.01	0.99	0.99
ЯП	Настенный	0.97	0.94	1	0.93	/	/	/	/

Диаграмма вычисления производительности при работе вентилятора на средней и низкой скорости:

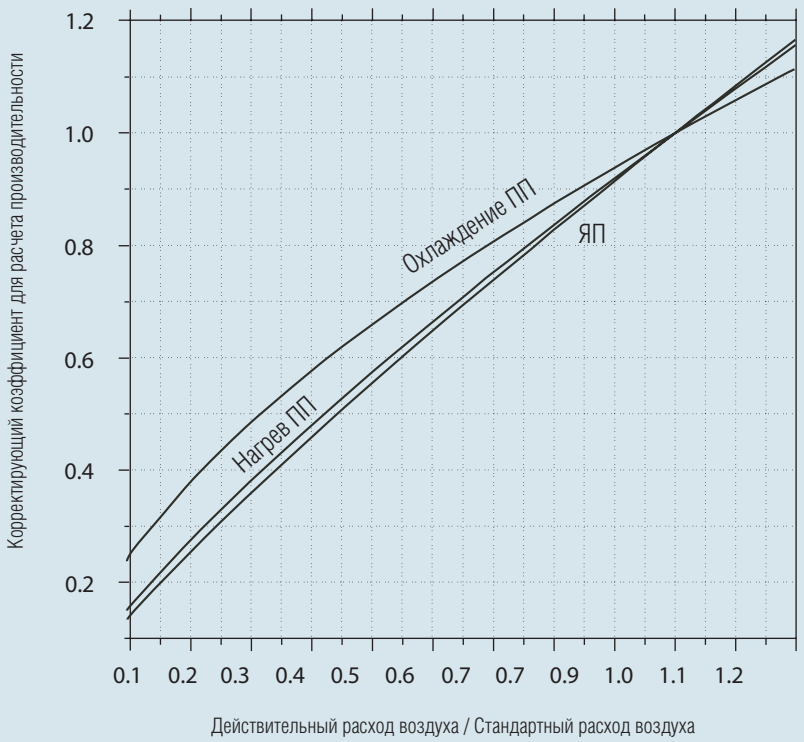

Все каталоги и инструкции здесь: http://splitoff.ru/tehn-doc.html

9. СХЕМЫ СОЕДИНЕНИЙ

Канальный тип для скрытой установки:

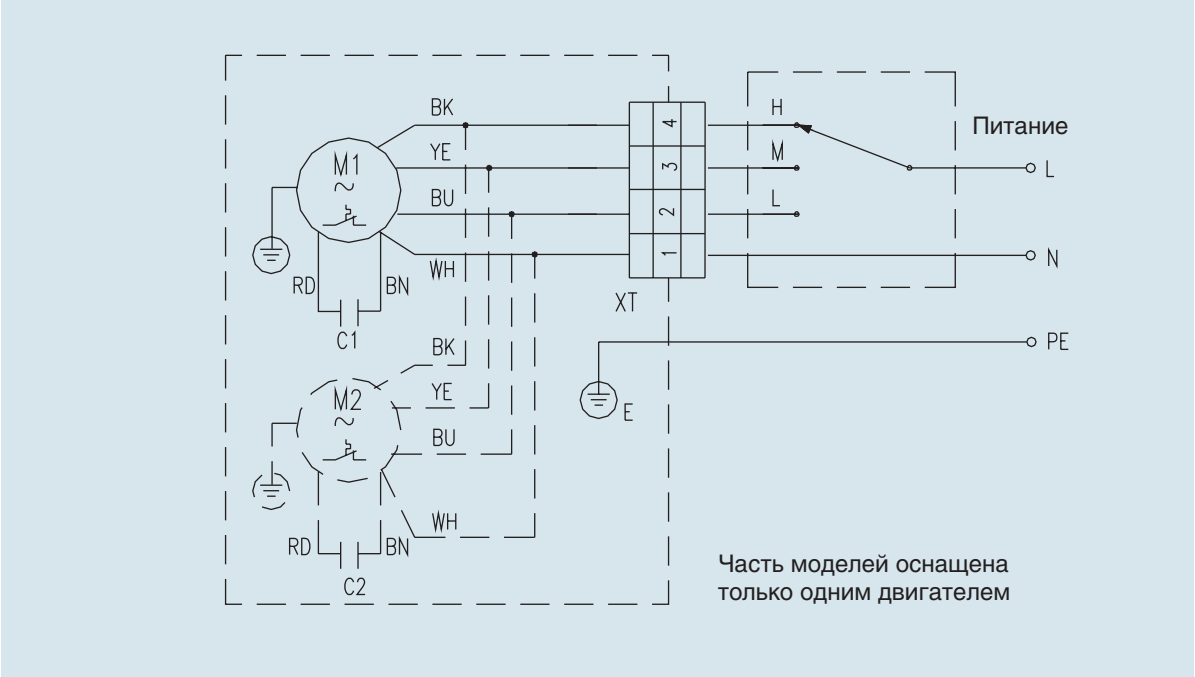

Напольно-потолочный тип:

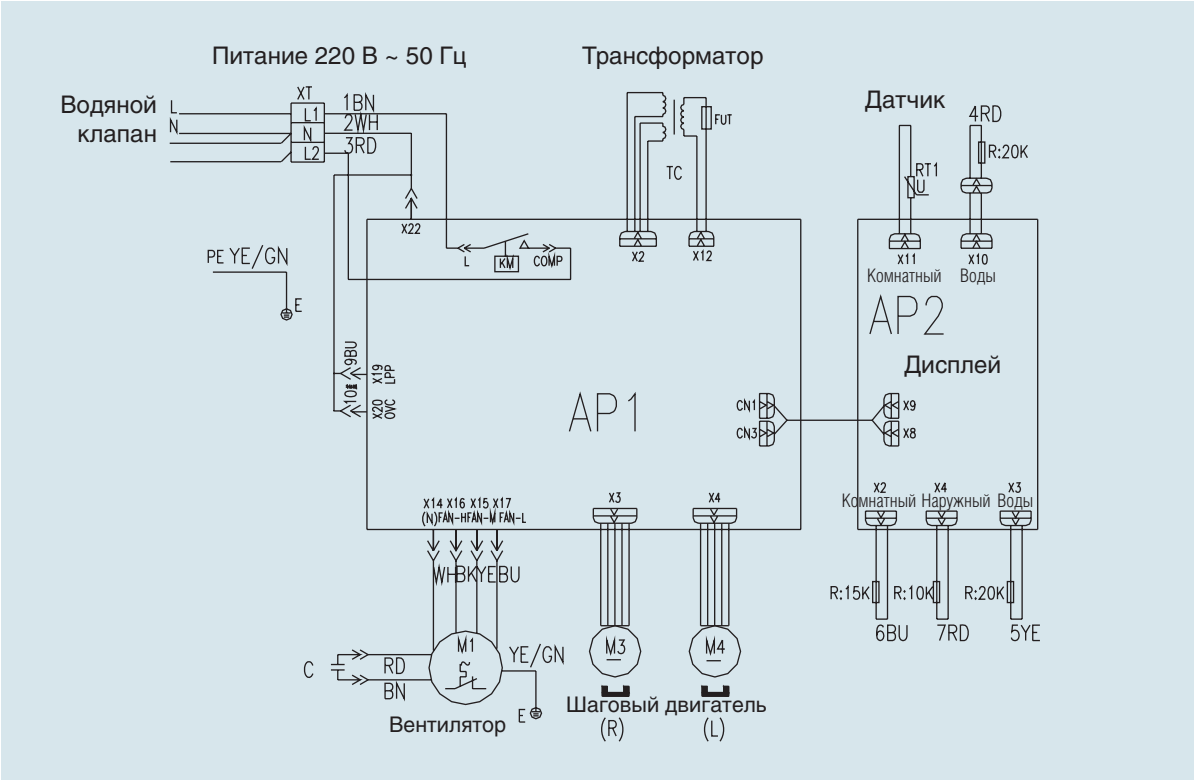

Все каталоги и инструкции здесь: http://splitoff.ru/tehn-doc.html

Кассетный тип:

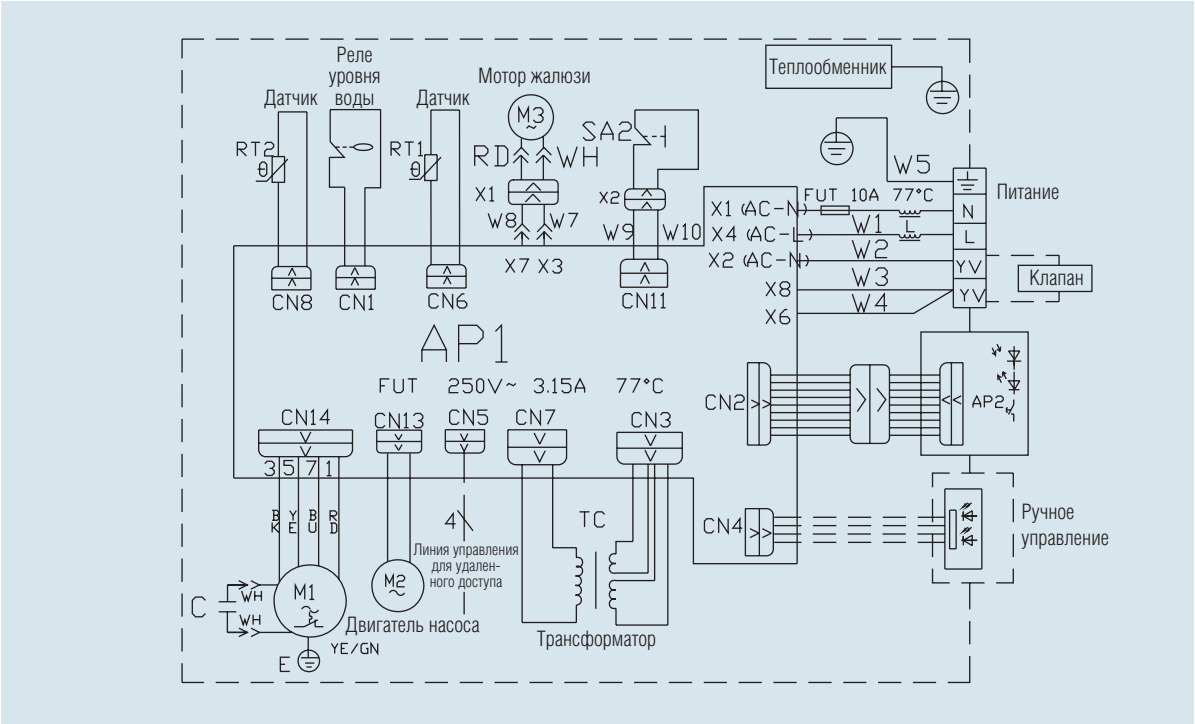

Настенный тип:

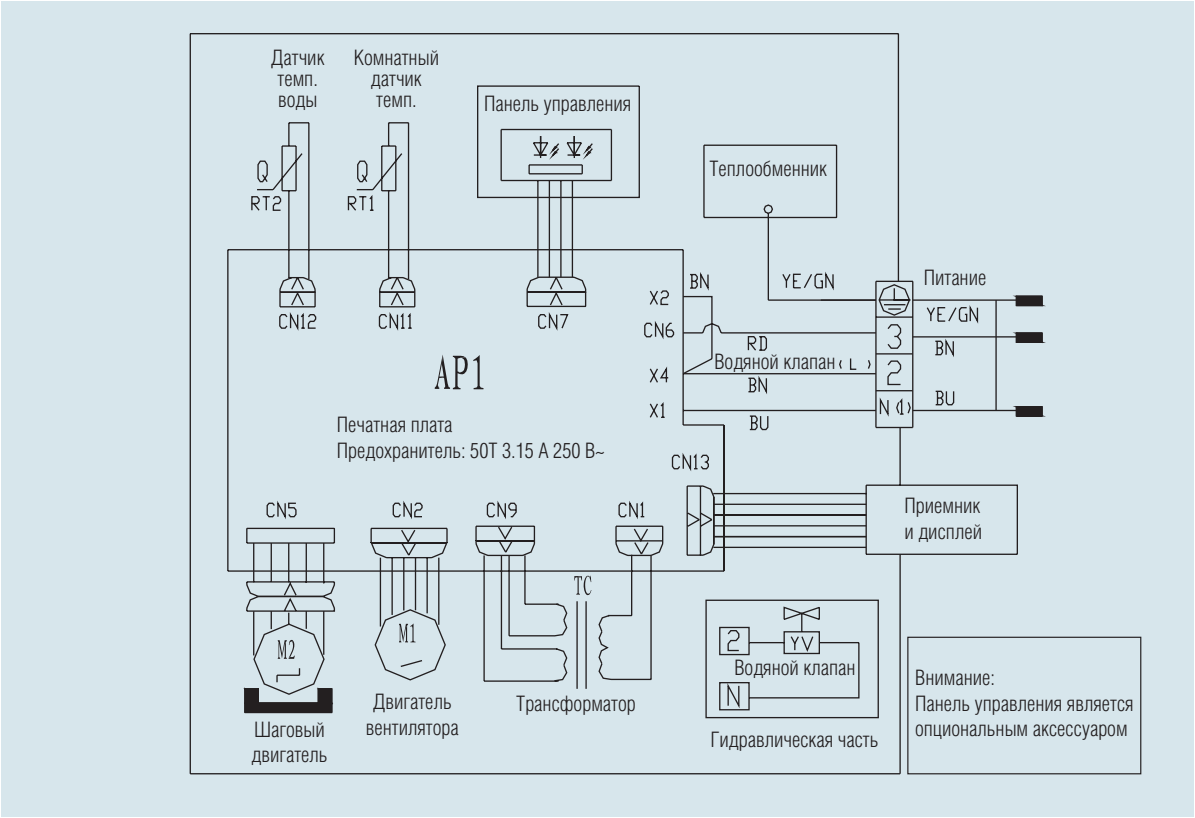

Все каталоги и инструкции здесь: http://splitoff.ru/tehn-doc.html

10. РАБОТА И УПРАВЛЕНИЕ

Компонент	Спецификация функций и соединений
Регулятор скорости	Двигатель блока – однофазный, с постоянно включенным конденсатором с тремя скоростями Высокая/Средняя/Низкая, подсоединенный к распределительной коробке цветными проводами. Клемма 1 – Черный – Высокая скорость Клемма 2 – Желтый – Средняя скорость Клемма 3 – Синий – Низкая скорость
Двигатель	Блоки фанкойлов оборудованы трех скоростными вентиляторами, модели FP31-FP102 имеют один двигатель, у моделей FP136-FP204 два двигателя.
Подшипники двигателя	В стандартной комплектации применены закрытые шарикоподшипники, не требующие дополнительной смазки
Изоляция	Двигатель имеет изоляцию класса B

Все каталоги и инструкции здесь: http://splitoff.ru/tehn-doc.html

Название модели	Внешний вид
Переключатель скоростей: высокая, средняя, низкая. Z54352A1	
Проводной пульт дистанционного управления WK-010PA-K	
Цифровой термостат WK-110PA0	

Все каталоги и инструкции здесь: http://splitoff.ru/tehn-doc.html

GREE

making better air conditioners

Gree Electric Appliances, Inc. of Zhuhai ("Gree") is the largest specialized air conditioner enterprise in the world.

Gree has now become a renowned multinational enterprise that possessing 4 production bases located in Zhuhai, Chongqing, Brazil and Hefei, and five subsidiary companies, totally 37,800 employees. Annual production capacity of us is over 25 million sets of home air conditioners and annual output value of 716 million USD from commercial air conditioners.

We are always paying much attention on technical innovation. Till now, we had registered nearly 1500 patents at home or abroad. The high-end technologies we have successfully developed include the GMV multi VRF system, centrifugal chiller and, in particular, central air conditioners using ultra-low temperature heat pump, which is the first of its kind in the world and an internationally-advanced technology that has filled in a gap of China and broken the technical monopoly of the refrigeration magnates in the United States and Japan, winning widespread reputation and influence in the world refrigeration industry.

With the installation of Gree commercial air conditioners in important projects at home and abroad like Media Village for 2008 Beijing Olympic Game, Stadiums for 2010 World Cup in South Africa, as well as Indian Telecom base station, Gree commercial air conditioners are ready to develop steadily to every corner in the world, to present a more comfortable and harmony working environment and family atmosphere.

splitoff.ru

Большая библиотека технической документации
http://splitoff.ru/tehn-doc.html
каталоги, инструкции, сервисные мануалы, схемы.