GENERAL

Большая библиотека технической документации
http://splitoff.ru/tehn-doc.html
каталоги, инструкции, сервисные мануалы, схемы.

СПЛИТ И МУЛЬТИСПЛИТ-СИСТЕМЫ

2015/2016

Содержание

О GENERAL:

История бренда. Команда. Международные награды. 2

Возможности GENERAL 14

Модельный ряд GENERAL 26

Сплит-системы с внутренним блоком настенного типа 34

Сплит-системы с внутренним блоком напольного типа 54

Сплит-системы с внутренним блоком кассетного типа 58

Сплит-системы с внутренним блоком канального типа 64

Сплит-системы с внутренним блоком универсального и подпотолочного типа 74

Мультисплит-системы серии Big Multi 80

Мультисплит-системы серии Flexible Multi 82

Технологии и функции GENERAL

Сводные таблицы функций 112

Высокая энергоэффективность 120

Мощный обогрев 126

Дружелюбное управление. 128

Умный дом 132

Пиктограммы 142

Дополнительная информация

Аксессуары 146

Системы управления 150

Чертежи 152

Схемы электрических соединений 160

Номенклатура блоков 168

Все каталоги и инструкции здесь: http://splitoff.ru/tehn-doc.html

O GENERAL

Все каталоги и инструкции здесь: http://splitoff.ru/tehn-doc.html

GENERAL

FUJITSU GENERAL LTD., JAPAN

1966 год отмечен началом крупнейшего проекта в истории компании Fujitsu General Limited – создание бренда GENERAL. С тех пор прошло уже почти 50 лет, компания продолжает стремительно двигаться вперед. Не прекращается поиск, создание и внедрение лучших технологий для правильного климата.

Бытовые и промышленные кондиционеры GENERAL успешно работают во многих странах мира – везде, где человеку необходимо создать здоровые и комфортные условия повседневной жизни.

История развития GENERAL не знает поражений. Специалисты компании исключают задачи «произвести разовый эффект» на человека. Главная цель – выпускать полезный и надежный продукт, который уверенно прослужит долгие годы. GENERAL стремится максимально соответствовать требованиям времени и ожиданиям клиентов.

Все каталоги и инструкции здесь: http://splitoff.ru/tehn-doc.html

Г-н Шимизу, глава московского представительства Fujitsu General EURO GmbH

«Сегодня Fujitsu General Limited занимает почетное место в тройке лидеров по созданию наиболее вариативного и удобного в установке оборудования. Опыт эксплуатации показывает высокую надежность наших климатических систем, что в разы превосходит показатели систем кондиционирования аналогичного типа. Мы следуем международной экологической политике

20/20/20: разрабатываем и выпускаем высокотехнологичное, энергоэффективное, озонобезопасное оборудование. К 2020 году корпорация планирует снизить выбросы CO_2 на 20%, уменьшить энергопотребление на 20%, на 20% увеличить использование возобновляемых источников энергии.

Обеспечивая комфортную среду жизни, все мы – представители Fujitsu General Limited, преданны идее сохранения красоты планеты как нашего общего дома».

Сегодня GENERAL является динамично развивающимся направлением компании. Под этим брендом выпускается широкий спектр климатических систем различного назначения – от бытовых до промышленных.

Кондиционеры GENERAL предпочитают всем другим производителям жители Австралии и Европы. В Россию оборудование поставляется почти 20 лет.

GENERAL – лучшие технологии в области комфортного кондиционирования

8 (800) 23456-05

WWW.GENERAL-RUSSIA.RU

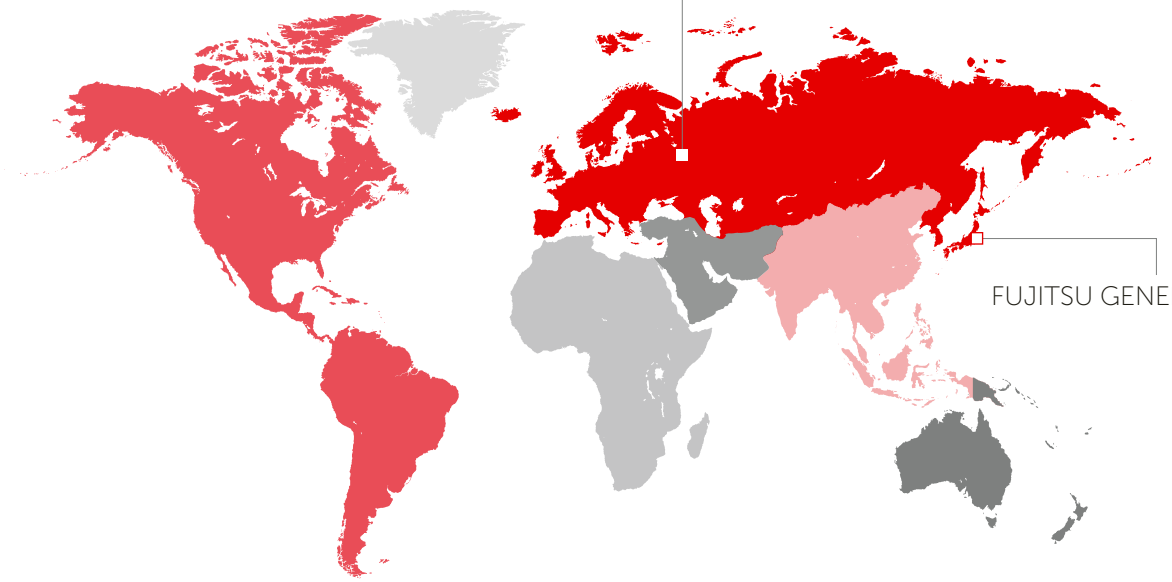

FUJITSU GENERAL LIMITED

Все каталоги и инструкции здесь: http://splitoff.ru/tehn-doc.html

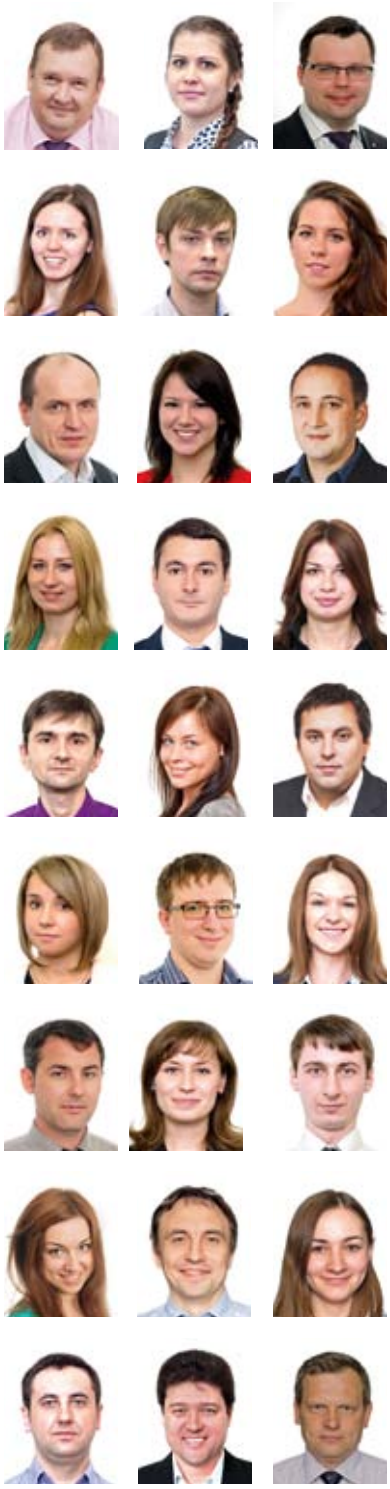

G

БРЕНД

Японские кондиционеры GENERAL - премиальное оборудование образцового качества

По данным консалтингового агентства «Маркет», в России GENERAL входит в TOP-5 самых узнаваемых японских климатических брендов и признан самым удачным предложением для требовательного потребителя. За последние 15 лет продукция компании Fujitsu General Limited получила более 20 престижных международных наград в области технологий, инноваций и промышленного дизайна.

1996

Появление на российском рынке марки климатического оборудования GENERAL

Группа компаний «АЯК» развивает контролируемую систему дистрибуции в России и странах СНГ. Продажи оборудования GENERAL оптовым и розничным клиентам осуществляются исключительно через профессиональные климатические компании. Каждый дилер GENERAL проходит подготовку своей команды для достижения высокого уровня квалификации в области технической поддержки и продаж.

G

ПРОДАЖИ

Михаил Иванов

Директор по продажам GENERAL в России

Каждый новый этап развития начинается с вопроса:
«Каким образом мы можем улучшить сервис, чтобы сформировать или же укрепить долгосрочные отношения с клиентами?»
Цель нашей компании – находить ответ на поставленный вопрос и предлагать клиентам рациональные идеи и свежие решения.

Мы стремимся создавать стабильное и надежное партнерство, несем ответственность перед каждым клиентом за качество предоставляемых услуг, создаем новые бизнес сервисы для успешного развития наших клиентов.

Команда GENERAL в России и странах СНГ-

более 500

специалистов высокой квалификации

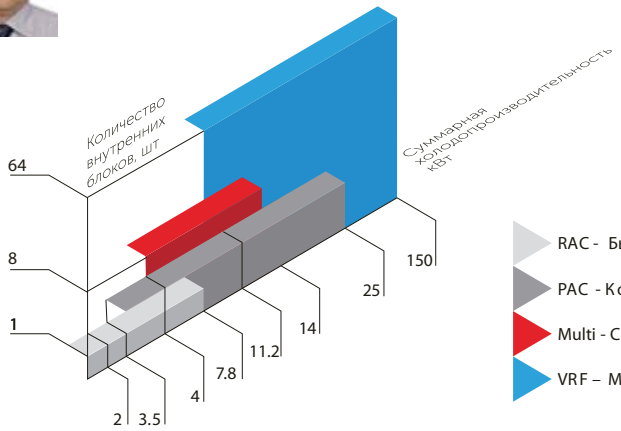

Все каталоги и инструкции здесь: http://splitoff.ru/tehn-doc.html

ОБУЧЕНИЕ

Для повышения технического уровня специалистов в области климатической техники успешно работает «Учебный центр GENERAL».

75 Семинаров

27 Городов

8 Тем в год

Техническая библиотека на сайте
www.general-russia.ru

В специально оборудованном классе опытные консультанты (профессиональные преподаватели и сотрудники, имеющие практический опыт работы с оборудованием) проводят обучающие семинары для инженеров, проектировщиков, специалистов по монтажу и сервисному обслуживанию, менеджеров по продажам.

Участники обеспечиваются авторскими материалами, разработанными для каждого семинара, и необходимой технической документацией. По окончании курсов слушателям выдаются персональные сертификаты GENERAL.

>80 000 Скачиваний за год

>2000 файлов

24/365 часа дней в год

ТЕХНИЧЕСКАЯ ПОДДЕРЖКА

Сотрудничество с GENERAL гарантирует квалифицированную техническую поддержку на всех этапах: от выбора модели для конкретного объекта до запуска и эксплуатации оборудования.

Илья Румянцев
Технический директор GENERAL

Высокая квалификация и практический опыт позволяют нам консультировать по оборудованию GENERAL и оперативно предоставлять партнерам оптимальные решения по проектированию систем кондиционирования.
Мы осуществляем подготовку развернутых коммерческих предложений на основании планировок и технических требований объекта. Объясняем технические характеристики и особенности оборудования, помогая сделать корректный выбор. Выполняем экспертизу проектов, готовим техническую информацию, которая передается в электронном и печатном виде.

GENERAL гарантирует поддержание склада запчастей в течение

7 лет после снятия конкретной модели с производства

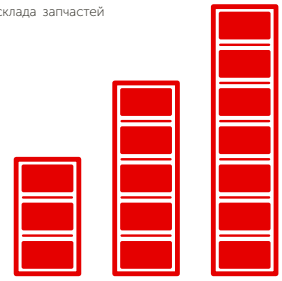

Высокий уровень сервиса в ходе послепродажного обслуживания - важнейшая задача GENERAL.

ЗАПЧАСТИ

Мы планируем свою работу таким образом, чтобы гарантировать Вам постоянное наличие необходимых оригинальных запчастей на складе.

Николай Пешков
Технический специалист GENERAL

Сегодня российский рынок бытовых и профессиональных кондиционеров испытывает насыщение. Наступает время замены техники на новую, и ключевую роль в выборе следующего кондиционера сыграет репутация бренда, который обеспечивает надежную базу для обслуживания техники в процессе ее эксплуатации. Вне зависимости от причины выхода из строя инженерного оборудования мы способны оперативно восстановить его работоспособность.

GENERAL гарантирует поддержание склада запчастей в течение 7 лет после снятия конкретной модели с производства.

По согласованию с партнерами GENERAL может увеличивать этот срок.

СЕРВИС

В основу работы Сервисного центра GENERAL заложен принцип партнерской работы с дилерами. Мы поддерживаем постоянно пополняемый склад запасных частей, производим замену узлов и агрегатов, неисправных или вышедших из строя. Диагностика проблем и замена узлов производится авторизованными сервисными службами компаний-дилеров. В сложных ситуациях представители Сервисного центра выезжают на объект или занимаются поиском неисправности самостоятельно, приняв блок или узел на экспертизу.

Эффективно работает производственная линия по адаптации климатической техники GENERAL низкотемпературными комплектами.

Алексей Пиманкин
Сервисный специалист GENERAL

По вопросам сервисной поддержки и обслуживания Вы всегда можете обращаться к сотрудникам сервисной службы по телефону: +7 (495) 231-37-74, а также по электронной почте: service@jac.ru.

По вопросам технической поддержки Вы всегда можете обращаться к сотрудникам технического отдела по многоканальному телефону: 8 (800) 23456-05, а также по электронной почте: tech@jac.ru.

Все каталоги и инструкции здесь: http://splitoff.ru/tehn-doc.html

GENERAL – всемирно известный японский кондиционерный бренд, под которым производится высокотехнологичное климатическое оборудование различных типов и назначения. GENERAL – единственная собственная климатическая марка компании Fujitsu General Ltd., которая ведет свою историю с 60-х годов прошлого века.

По большинству параметров кондиционеры GENERAL намного опережают аналоги за счет передовых разработок, отличного качества сборки оборудования, строгого отбора комплектующих и других, может быть на первый взгляд, незаметных деталей. Кроме того, они обладают многопараметрической системой самодиагностики и защиты, и поэтому имеют минимальный процент вероятных неисправностей, не превышающий 0,2%.

1936 год. В городе Кавасаки открыто предприятие Yaou Shoten Ltd. Компания занимается производством радиоприемников, громкоговорителей, электрических патефонов и бытовых электроприборов.

Начало 60-х годов. Yaou Shoten Ltd. осваивает выпуск климатического оборудования для внутреннего рынка Японии. За несколько лет компания становится одним из лидеров японской HVAC-отрасли.

1966 год. Планы по выходу на международный рынок диктуют смену названия. Компания преобразована в General Limited.

70-е годы. General Ltd. начинает экспортировать свою продукцию. Идет активное развитие на мировом климатическом рынке. Представительства открываются в Азии, Европе, Австралии, Африке, Северной Америке, а также на Ближнем Востоке, где востребованность кондиционеров GENERAL необычайно высока. Успех объясняется абсолютной надежностью, которую кондиционеры GENERAL демонстрируют даже в условиях практически круглосуточной эксплуатации, необходимой в жарком климате стран ближневосточного региона.

1984 год. General Ltd. создает альянс с компанией Fujitsu Ltd. – одним из лидеров быстрорастущей компьютерной отрасли.

1985 год. В результате альянса на мировом климатическом рынке появляется новое имя - Fujitsu General Ltd. В новой структуре специалисты General Ltd. возглавляют поиски, исследования и разработки инновационных решений для современных кондиционерных систем, а также техническое и производственное направления. Уникальный опыт инженеров General Ltd., накопленные знания и технологии, в совокупности с влиянием и эффективной бизнес-стратегией Fujitsu Group позволяют объединенной компании быстро добиться большого успеха во всем мире.

Системы кондиционирования поставляются под брендом GENERAL, а также под торговыми марками Fujitsu и Fuji Electric, права на которые принадлежат компаниям Fujitsu Ltd. и Fuji Electric Holdings Co., Ltd. Региональные отделения работают в США, Великобритании, Германии, Австралии, Новой Зеландии, Бразилии, ОАЭ, Сингапуре, Тайване и Китае.

В ряде стран, включая таких крупных импортеров кондиционерного оборудования, как Испания и Австралия, Fujitsu General Ltd. занимает лидирующие позиции и самую большую долю рынка. Более чем в 30 странах, в том числе, в США, Италии, Греции, Германии, Великобритании, Бразилии, по объему продаж Fujitsu General Ltd. входит в первую тройку.

В настоящее время в Fujitsu General Ltd. работает около 7000 человек. Основным профилем деятельности компании является разработка и производство систем кондиционирования воздуха и, в меньшей степени, телекоммуникационного оборудования. Объем продаж в 2013 году составил более 2,26 млрд. долларов, большая часть из которых пришлась на системы кондиционирования воздуха.

Штаб-квартира Fujitsu General Ltd. расположена недалеко от Токио в городе Кавасаки, там же находится единственная в мире 60-метровая башня для тестирования мультизональных систем кондиционирования в реальных условиях работы, а также новый научно-исследовательский центр компании и уникальные лаборатории по тестированию различных параметров работы кондиционеров. Услугами этих лабораторий пользуются и другие производители кондиционеров и электронной техники. Собственные исследовательские центры Fujitsu General Ltd. работают во многих городах Японии, а также в Таиланде и Китае.

Сегодня сеть продаж Fujitsu General Ltd. охватывает более чем 110 стран мира.

GENERAL
FUJITSU GENERAL LTD., JAPAN

Все каталоги и инструкции здесь: http://splitoff.ru/tehn-doc.html

Все кондиционеры GENERAL производятся на заводах независимо от географии их расположения, являющихся на 100% собственностью японского концерна. Выпускаемое оборудование проходит строжайший выходной контроль качества. На всех заводах внедрены высокие международные стандарты качества ISO 9001 и 14001. На производстве действует японская система комплексного управления качеством, основанная на распределении ответственности между всеми сотрудниками и тотальном контроле за обеспечением безукоризненности каждого изделия. Любой работник может остановить производственную линию в случае обнаружения дефекта изделия и для устранения замеченного изъяна. Контролю подлежит каждая выпускаемая единица оборудования.

Все комплектующие, из которых собирается оборудование, проходят дополнительное тестирование на заводе независимо от поставщика. Многие этапы сборки кондиционеров автоматизированы и проходят на современных высокотехнологичных производственных линиях. Все новые модели тестируются в самых жестких условиях эксплуатации. Благодаря этому системы кондиционирования GENERAL по всему миру зарекомендовали себя как очень надежное оборудование, которое не подведет ни в условиях тропического зноя, ни в русскую зиму.

Принцип 100%-ной проверки продукции применяется не только к готовым агрегатам, но и к комплектующим узлам и деталям.

Передовой научно-исследовательский центр

Камера для испытания показателей по расходу воздуха

Испытание надежности и ресурса работы оборудования

Акустическая камера

Климатическая камера для испытания оборудования при различных температурных условиях работы

Климатическая камера для тестирования показателей работы наружных блоков в различных условиях

Камера для испытаний при орошении водой

Тест на сжатие

Тест на вибрацию

Тестовые лаборатории

Fujitsu General EMC Laboratory Limited

Камеры для электромагнитных испытаний (EMC)

60-метровая тестовая башня

Уникальная башня для тестирования соединена с основным исследовательским центром. Служит для получения объективных данных о работе систем при критичных длинах трасс и перепадах высот.

Все каталоги и инструкции здесь: http://splitoff.ru/tehn-doc.html

1960
Работа на внутреннем рынке Японии

1971
Экспорт кондиционеров на Ближний Восток

Развитие международных продаж с 1971

1977
Серия высокомощных и малошумных систем

1991
Выпуск кондиционера с первым в мире λ-образным теплообменником

1994
Выпуск кондиционера с первым в мире регулируемым диффузором

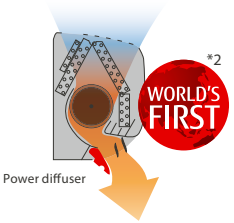

2001
Начало серийного производства мультизональных систем кондиционирования

AIRSTAGE™
Начиная с 2001

2003
Кондиционер с первой в мире системой автоматической очистки фильтра

nocria™

2006
Новое поколение VRF-систем

AIRSTAGE V

1936 Учреждение компании Yaou Shouten Ltd.

2001 2003 2004 2006

РАЗВИТИЕ компании

1976
Торговое представительство в Северной Америке.

1977
Торговое представительство в Европе (Великобритания).

1978
Торговое представительство в Австралии и Европе (Германия).

1980
Торговое представительство в Бразилии.

1991
Завод по производству кондиционеров в Таиланде.

1994
Завод по производству кондиционеров в Шанхае (Китай).

1997
Торговое представительство в Азии (Сингапур).

1998
Завод по производству двигателей для кондиционеров в Таиланде.

1998
Торговое представительство на Ближнем Востоке (ОАЭ) и в Новой Зеландии.

2006
Производство, открытие отдела продаж и сервиса систем VRF в Китае, Уси.

2007
Научно-технический центр в головном офисе в Японии, Кавасаки.

Все каталоги и инструкции здесь: http://splitoff.ru/tehn-doc.html

2009
Новое поколение VRF-систем

AIRSTAGE V-II

2012
Трехтрубная VRF-система

AIRSTAGE VR-II

2015
Новое поколение VRF-систем

NEW
AIRSTAGE V-III

2011
Мини-VII

2014
Мини-V IIS

2009
Тепловые насосы «воздух-вода»

WATERSTAGE

2011
Дизайнерская модель с высокой энергоэффективностью

Winner

2009 2011 2012 2014 2015

2009
В Таиланде начал работу завод по производству компрессоров.

Защита окружающей среды

Компания Fujitsu General Ltd. использует экологически приемлемые технологии, а защита окружающей среды является одним из ее приоритетов. Fujitsu General Ltd. стремится повышать экологичность работы и использует систему управления состоянием окружающей среды (EMS). Природоохранная деятельность осуществляется на всех этапах работ: начиная от приобретения материалов, производством оборудования, и заканчивая утилизацией отходов. Снижение энергозатрат и сокращение объема отходов также способствуют сохранению окружающей среды.

*1. Заявлено в 1991 году. Исследование бытовых кондиционеров компании Fujitsu Genaral Ltd.
*2. Заявлено в 1994 году. Исследование бытовых кондиционеров компании Fujitsu Genaral Ltd.
*3. Заявлено в 2002 году. Исследование бытовых кондиционеров компании Fujitsu Genaral Ltd.

Все каталоги и инструкции здесь: http://splitoff.ru/tehn-doc.html

Уникальный дизайн

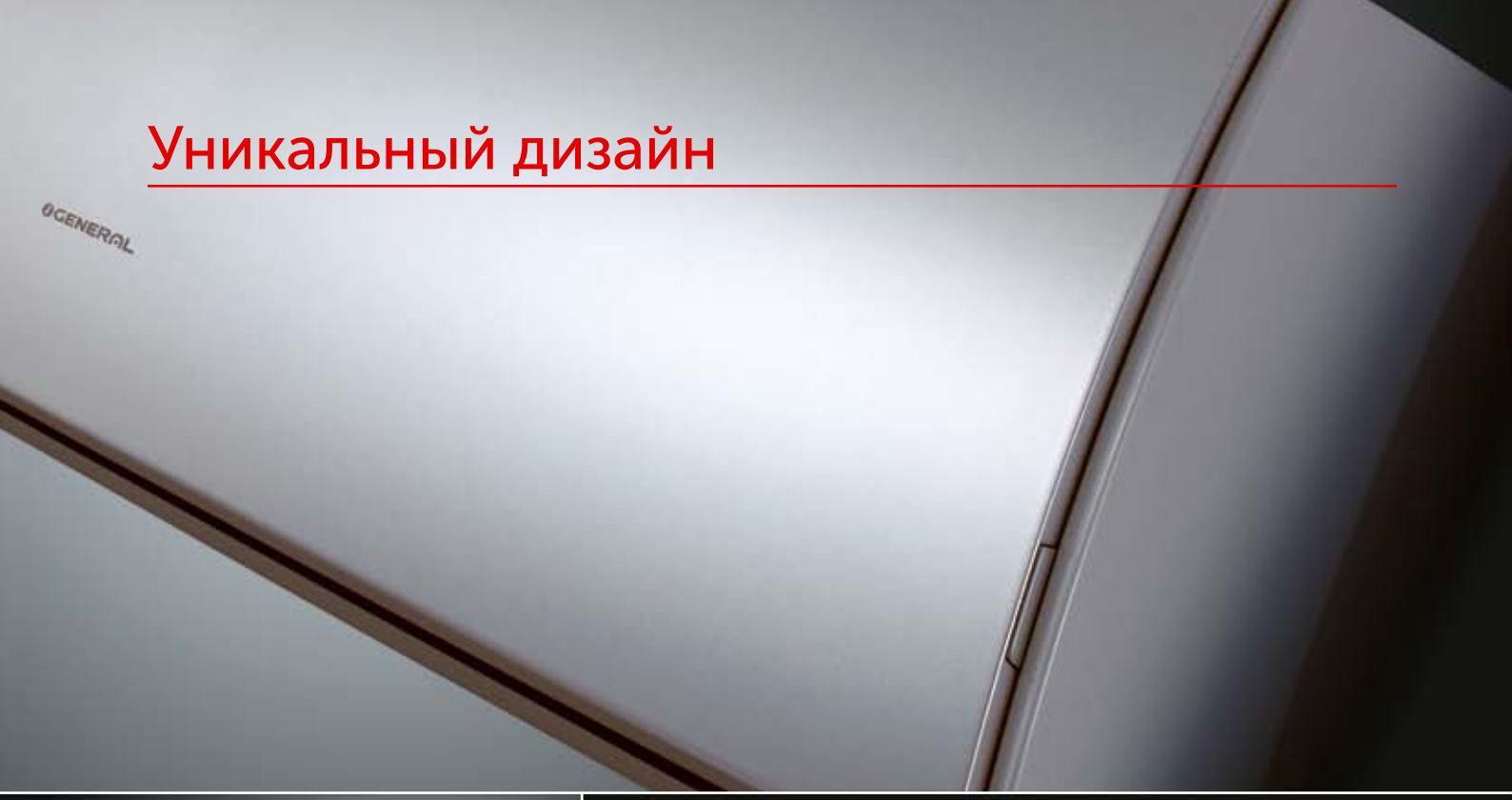

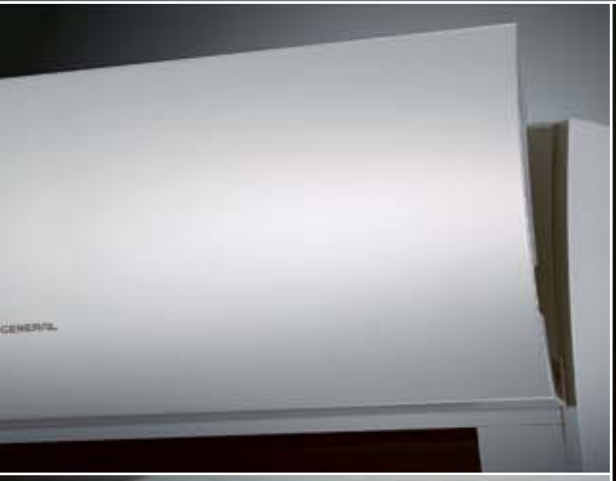

МЕЖДУНАРОДНЫЕ ПРЕМИИ

GOOD DESIGN AWARD 2011

«THE GOOD DESIGN AWARD» 2011

В 2011 году модели серии Winner были признаны лучшими по версии японского института продвижения и развития промышленного дизайна (Japan Institute of Design Promotion - JDP) в категории «Бытовые кондиционеры» и получили награду The Good Design Awards 2011.
Выбор был сделан по комплексу показателей, в том числе простоте использования, разработке концепции, внедрению новых функций и технологий, превосходному дизайну.
The Good Design Awards – престижная награда в области дизайна, а также всесторонняя программа поддержки дизайна в целом при содействии японской организации JIDPO. Премия была учреждена министерством международной торговли и промышленности Японии в 1957 году.

product design award 2012

«IF PRODUCT DESIGN AWARD» 2012

В 2012 году кондиционеры серии Winner получили международную премию конкурса iF Product Design Award. Конкурс проводится в Германии и неофициально считается «Оскаром» в области промышленного дизайна. Жюри состоит из художников и дизайнеров с мировой известностью, что поддерживает особый статус и престиж премии.
В 2011 году оргкомитет iF получил 4322 заявки от 1605 участников из 48 стран. 1218 продуктов были номинированы на премию. Судьи оценивали их по нескольким критериям: качество дизайна, функциональность, оформление, используемые материалы, инновационность, экологическая безопасность, эргономика и простота в использовании.

Все каталоги и инструкции здесь: http://splitoff.ru/tehn-doc.html

reddot design award

«RED DOT DESIGN AWARDS» 2012

Red Dot Design Awards - это одна из самых известных, авторитетных и престижных международных наград в области дизайна. Основана в 1955 году. Вручается Центром дизайна Северного Рейна - Вестфалии (Германия), за лучший дизайн товаров широкого потребления. На участие в Red Dot Design Awards 2012 было подано более 14000 заявок из 70 стран мира, что делает его крупнейшим дизайнерским конкурсом в мире.
Номинанты оцениваются по таким критериям, как инновационность, функциональность, экологичность, эргономичность и долговечность. Сверхтонкие кондиционеры GENERAL серии Winner отвечают всем заявленным требованиям.

«DEALER DESIGN AWARDS» 2012

DEALER DESIGN AWARDS
the NEWS |

Премия вручается в США. Серебряную награду в номинации «Оборудование для высокоэффективных жилых помещений» была присуждена сплит-системе Winner за усовершенствованный дизайн, высокую эффективность, многофункциональность и энергосбережение.

«BEST I TEST» 2012

BEST I TEST 2012

Настенные сплит-системы GENERAL серии Winner удостоены в конце 2012 года награды Best I Test от шведского национального научно-исследовательского института. В дополнение к современному стильному дизайну, у Winner есть много новых технологических и интеллектуальных решений. На данный момент Winner являются одними из наиболее энергоэффективных тепловых насосов на климатическом рынке.

Все каталоги и инструкции здесь: http://splitoff.ru/tehn-doc.html

Возможности GENERAL

Все каталоги и инструкции здесь: http://splitoff.ru/tehn-doc.html

ЭНЕРГОЭФФЕКТИВНОСТЬ

от A

A+++

и выше

GENERAL - это всегда новые технологии, направленные на сокращение потребления электроэнергии.

Все инверторные кондиционеры GENERAL соответствуют наивысшему классу энергоэффективности: по российской классификации - А класс, по европейской - А++ и А+++.

GENERAL гарантирует максимально возможную эффективность и экономичность.

УРОВЕНЬ ШУМА

Минимальный уровень шума большинства внутренних блоков - 21 дБ (А), что сравнимо с шелестом листвы или шепотом.

от 21 дБ(А) Внутренний блок

от 43 дБ(А) Наружный блок

Минимальный уровень шума большинства наружных блоков - 46 дБ(А), при этом есть возможность снизить звуковой фон еще на 3 дБ(А) до уровня 43 дБ(А), если активировать соответствующую функцию на пульте управления. Допустимый уровень звукового давления от проникающего шума на территории жилой застройки составляет 55 дБ(А) в дневное время и 45 дБ(А) ночью.

Все каталоги и инструкции здесь: http://splitoff.ru/tehn-doc.html

4 СЕЗОНА
НЕПРЕРЫВНОЙ РАБОТЫ

Сплит-системы GENERAL могут быть адаптированы для работы в режиме охлаждения до температуры на улице -30 °С. Это может быть необходимо при использовании кондиционеров в помещениях с большими круглогодичными теплопритоками (в серверных, на базовых станциях систем мобильной связи, в лабораториях, студии звукозаписи и прочих технологических помещениях).

от **-30°С** работа на охлаждение

работа на обогрев

до **-30°С**

Сплит-системы GENERAL серии Nordic открывают перед пользователями возможности по круглогодичному отоплению жилья. GENERAL гарантирует эффективную работу кондиционера даже при условии низкой уличной температур (до -25 °С). Тестирования, проведенные независимыми организациями, а также проведенные в реальных условиях, подтверждают надежную работу оборудования с сохранением высокой производительности до -30 °С.

СРОК
СЛУЖБЫ

Срок эксплуатации бытовых сплит систем составляет не менее 10 лет.

Срок службы коммерческих сплит систем – 15 лет, VRF- 25 лет.

от **10**

до **25** лет

Все каталоги и инструкции здесь: http://splitoff.ru/tehn-doc.html

от 8

до 300 м^2

от МАЛОГО

В модельном ряду климатических систем GENERAL представлено оборудование мощностью от 2 до 25 кВт. Такой выбор позволяет кондиционировать разные типы помещений площадью от 8 до 300 м^2.

от 2

до 25 кВт

к БОЛЬШОМУ

Ассортимент сплит – систем GENERAL представлен шестью типами кондиционеров: настенные, напольные, кассетные, канальные (с напором от 0 до 260 Па), настенно-подпотолочные и подпотолочные. Среди них инверторные и неинверторные модели, что позволяет удовлетворить интересы, потребности и возможности широкого круга заказчиков.

Возможно более 430 комбинаций мультисплит-систем.

Все каталоги и инструкции здесь: http://splitoff.ru/tehn-doc.html

ДЛИНА ТРАССЫ

Длина трассы фреонопроводов для сплит-систем GENERAL достигает 75 м.

Оборудование GENERAL не только обладает максимальными длинами трасс в отрасли, но и минимальным снижением производительности даже в самых сложных условиях эксплуатации.

Длина трассы фреонопроводов для мультисплит-систем достигает 115 м. Большая допустимая протяженность трассы позволяет разместить оборудование с учетом любых ограничений и пожеланий заказчика.

115 м

Все каталоги и инструкции здесь: http://splitoff.ru/tehn-doc.html

от ПРОСТОГО

Все сплит-системы GENERAL укомплектованы индивидуальными много-функциональными пультами ДУ. Важнейшая задача компании – создавать интуитивно понятный интерфейс управления. В процессе использования основных функций кондиционера, изменения режимов работы все должно быть просто и удобно.

к ПРОФЕССИОНАЛЬНОМУ

Большинство сплит-систем GENERAL может быть интегрировано в системы «Умный дом». Открытые протоколы LonWorks, KNX, Modbus, BACnet или управление через сеть Интернет, при помощи Wi-Fi-адаптера существенно расширяют возможности по автоматизации, диспетчеризации и мониторингу кондиционеров.

Все каталоги и инструкции здесь: http://splitoff.ru/tehn-doc.html

Модельный ряд GENERAL

Все каталоги и инструкции здесь: http://splitoff.ru/tehn-doc.html

МОДЕЛЬНЫЙ РЯД СПЛИТ-СИСТЕМ НАСТЕННОГО ТИПА

Холодопроизводительность, кВт	Winner Nordic	Winner Silver	Winner White	Nordic
	DC-инверторные настенные сплит-системы с датчиком движения и расширенным диапазоном работы на обогрев до -25 °C	DC-инверторные настенные сплит-системы с датчиком движения	DC-инверторные настенные сплит-системы с многоступенчатой системой очистки воздуха	DC-инверторные настенные сплит-системы с расширенным диапазоном работы на обогрев до -25 °C
2,0			ASHG07LUCA	
2,5	ASHG09LTCB	ASHG09LTCA	ASHG09LUCA	ASHG09LMCB
3,5	ASHG12LTCB	ASHG12LTCA	ASHG12LUCA	ASHG12LMCB
4,2	ASHG14LTCB		ASHG14LUCA	ASHG14LMCB
5,3				
7,1				
8,0				
Преимущества	Самый высокий класс энергоэффективности A+++. Мощный обогрев даже при -30 °C. Полное DC-инверторное управление. Энергосберегающий датчик движения. Многоступенчатая система очистки воздуха. Автоматическое осушение теплообменника. Бесшумная работа внутреннего и наружного блока. Режим повышенной производительности. Удобный пульт управления. 4 встроенных таймера (недельный таймер, 24-часовой программируемый таймер, таймер сна, таймер включения/выключения). Подключение к «Умному дому».	Самый высокий класс энергоэффективности A+++. Мощный обогрев даже при -20 °C. Полное DC-инверторное управление. Энергосберегающий датчик движения. Многоступенчатая система очистки воздуха. Автоматическое осушение теплообменника. Бесшумная работа внутреннего и наружного блока. Режим повышенной производительности. Удобный пульт управления. 4 встроенных таймера (недельный таймер, 24-часовой программируемый таймер, таймер сна, таймер включения/выключения). Подключение к "Умному дому".	Высокая энергоэффективность. Класс A++. Полное DC-инверторное управление. Многоступенчатая система очистки воздуха. Автоматическое осушение теплообменника. Бесшумная работа внутреннего и наружного блока. Режим повышенной производительности. Удобный пульт управления. 4 встроенных таймера (недельный таймер, 24-часовой программируемый таймер, таймер сна, таймер включения/выключения). Подключение к «Умному дому».	Высокая энергоэффективность. Класс A++. Мощный обогрев даже при -30 °C. Полное DC-инверторное управление. Многоступенчатая система очистки воздуха. Автоматическое осушение теплообменника. Бесшумная работа внутреннего и наружного блока. Удобный пульт управления. 3 встроенных таймера (24-часовой программируемый таймер, таймер сна, таймер включения/выключения). Подключение к «Умному дому».
Стр.	34	36	38	40

Примечание: Информация о холодопроизводительности указана округленно, точные значения вы можете узнать на соответствующей странице. Внешний вид моделей может отличаться.

Все каталоги и инструкции здесь: http://splitoff.ru/tehn-doc.html

Energy Plus	Energy Plus 2	Eco² Inverter	Classic	Холодопроизводительность, кВт
DC-инверторные настенные сплит-системы с многоступенчатой системой очистки воздуха	DC-инверторные настенные сплит-системы с многоступенчатой системой очистки воздуха	DC-инверторные настенные сплит-системы	Настенные сплит-системы	
ASHG07LECA	ASHG07LMCA	ASHG07LLCA	ASH7U	2,0
ASHG09LECA	ASHG09LMCA	ASHG09LLCA	ASH9U	2,5
ASHG12LECA	ASHG12LMCA	ASHG12LLCA	ASH12U	3,5
	ASHG14LMCA		ASH14U	4,2
ASHG18LFCA			ASG18U	5,3
ASHG24LFCC			ASG24U	7,1
ASHG30LFCA			ASG30U	8,0
Высокая энергоэффективность Класс A++. Полное DC-инверторное управление. Многоступенчатая система очистки воздуха. Автоматическое осушение теплообменника. Бесшумная работа внутреннего и наружного блока. Объемное воздухораспределение (для ASHG18-30L) Режим повышенной производительности. Удобный пульт управления. 3 встроенных таймера (24-часовой программируемый таймер, таймер сна, таймер включения/выключения). Подключение к «Умному дому».	Высокая энергоэффективность Класс A++. Полное DC-инверторное управление. Многоступенчатая система очистки воздуха. Автоматическое осушение теплообменника. Бесшумная работа внутреннего и наружного блока. Режим повышенной производительности. Удобный пульт управления. 3 встроенных таймера (24-часовой программируемый таймер, таймер сна, таймер включения/выключения). Подключение к «Умному дому».	Высокая энергоэффективность Класс A++. DC-инверторное управление компрессором. Автоматическое осушение теплообменника. Тихая работа внутреннего блока. Режим повышенной производительности. Удобный пульт управления. 3 встроенных таймера (24-часовой программируемый таймер, таймер сна, таймер включения/выключения). Низкотемпературный комплект для работы в режиме охлаждения до уличной температуры -30 °C (опция).	Тихая работа внутреннего блока. Объемное воздухораспределение (для ASG18-30U). 3 встроенных таймера (24-часовой программируемый таймер, таймер сна, таймер включения/выключения). Низкотемпературный комплект для работы в режиме охлаждения до уличной температуры -30 °C (опция).	Преимущества
42, 46	44	48	50	Стр.

Все каталоги и инструкции здесь: http://splitoff.ru/tehn-doc.html

МОДЕЛЬНЫЙ РЯД СПЛИТ-СИСТЕМ КОММЕРЧЕСКОГО НАЗНАЧЕНИЯ

Холодо-производительность, кВт	Напольные сплит-системы		Кассетные сплит-системы	
	DC-инверторные сплит-системы с внутренним блоком напольного типа и расширенным диапазоном работы на обогрев до -25 °C	DC-инверторные сплит-системы с внутренним блоком напольного типа	DC-инверторные сплит-системы с внутренним блоком кассетного типа	Сплит-системы с внутренним блоком кассетного типа
2,6	AGHG09LVCB	AGHG09LVCA		
3,5	AGHG12LVCB	AGHG12LVCA	AUHG12L	
4,2	AGHG14LVCB	AGHG14LVCA	AUHG14L	
5,3			AUHG18L	AUG18U
7,1			AUHG24L	AUG25U
8,8			AUHG30L	AUG30U
10,5			AUHG36L	AUG36U
12,5			AUHG45L	AUG45U
14,0			AUHG54L	AUG54U
16,5				
20,0				
25,0				
Преимущества	Высокая энергоэффективность Класс A++. Мощный обогрев даже при -30 °C. Полное DC-инверторное управление. Многоступенчатая система очистки воздуха. Автоматическое осушение теплообменника. Тихая работа внутреннего блока. Режим повышенной производительности. Удобный пульт управления. 3 встроенных таймера (24-часовой программируемый таймер, таймер сна, таймер включения / выключения). Подключение к «Умному дому».	Высокая энергоэффективность Класс A++. Полное DC-инверторное управление. Многоступенчатая система очистки воздуха. Автоматическое осушение теплообменника. Тихая работа внутреннего блока. Режим повышенной производительности. Удобный пульт управления. 3 встроенных таймера (24-часовой программируемый таймер, таймер сна, таймер включения / выключения). Подключение к «Умному дому».	Высокая энергоэффективность. Класс A++. Полное DC-инверторное управление. Объемное воздухораспределение. Эффективный 2-каскадный турбовентилятор. Тихая работа внутреннего блока. Встроенный дренажный насос. Воздушный фильтр тонкой очистки. Возможно ограничение направлений воздушного потока. Специальный режим для высоких потолков. Подмес свежего воздуха (опция). 3 встроенных таймера (24-часовой программируемый таймер, таймер сна, таймер включения / выключения). Подключение к «Умному дому». Большая длина трубопроводов (до 75 м).	Объемное воздухо-распределение. Встроенный дренажный насос. Воздушный фильтр тонкой очистки. Возможно ограничение направлений воздушного потока. Распределение воздуха через воздуховоды в соседние помещения. Подмес свежего воздуха. 3 встроенных таймера (недельный таймер, таймер экономии, таймер включения / выключения). Подключение к «Умному дому». Большая длина трубопроводов (до 50 м). Специальный низкотемпературный комплект позволяет использовать кондиционер в районах с температурой до -30 °C (опция).
Стр.	54	56	58, 60	62

Примечание: Информация о холодопроизводительности указана округленно, точные значения вы можете узнать на соответствующей странице. Внешний вид моделей может отличаться.

Все каталоги и инструкции здесь: http://splitoff.ru/tehn-doc.html

Канальные сплит-системы		Универсальные и подпотолочные сплит-системы		Холодо-производительность, кВт
DC-инверторные сплит-системы с внутренним блоком канального типа	Сплит-системы с внутренним блоком канального типа	DC-инверторные сплит-системы с внутренним блоком универсального и подпотолочного типа	Сплит-системы с внутренним блоком универсального и подпотолочного типа	
				2,6
ARHG12L				3,5
ARHG14L				4,2
ARHG18L	ARG18U	ABHG18L	ABG18U	5,3
ARHG24L	ARG25U	ABHG24L	ABG24U	7,1
ARHG30L	ARG30U	ABHG30L	ABG30U	8,8
ARHG36L	ARG36U	ABHG36L	ABG36U	10,5
ARHG45LM / ARHG45LH	ARG45U	ABHG45L	ABG45U	12,5
ARHG54LH		ABHG54L	ABG54U	14,0
ARHG60LH	ARG60U			16,5
ARHC72LH				20,0
ARHC90LH	ARG90T			25,0
Высокая энергоэффективность. Класс А+. Полное DC-инверторное управление. Воздушный фильтр тонкой очистки в комплекте (для ARHG12-18L). Встроенный дренажный насос. Тихая работа внутреннего блока. Возможность вертикальной установки (для ARHG12-18L). Подмес свежего воздуха. Удобный проводной пульт управления. 3 встроенных таймера (недельный таймер, таймер экономии, таймер включения / выключения). Подключение к "Умному дому". Большая длина трубопроводов (до 75 м).	Воздушный фильтр тонкой очистки (для ARG18U). Тихая работа внутреннего блока. Компактные размеры. Возможность вертикальной установки (для ARG18U). Подмес свежего воздуха. Удобный проводной пульт управления. 3 встроенных таймера (недельный таймер, таймер экономии, таймер включения / выключения). Подключение к "Умному дому". Низкотемпературный комплект для работы в режиме охлаждения до уличной температуры -30 °С (опция).	Высокая энергоэффективность. Класс А++. Полное DC-инверторное управление. Объемное воздухораспределение. Воздушный фильтр тонкой очистки. Подмес свежего воздуха (в подпотолочных моделях). 3 встроенных таймера (недельный таймер, таймер экономии, таймер включения / выключения). Подключение к "Умному дому". Большая длина трубопроводов (до 75 м).	Воздушный фильтр тонкой очистки. Объемное воздухораспределение. Подмес свежего воздуха (в подпотолочных моделях). 3 встроенных таймера (недельный таймер, таймер экономии, таймер включения / выключения). Большая длина трубопроводов (до 50 м). Низкотемпературный комплект для работы в режиме охлаждения до уличной температуры -30 °С (опция).	Преимущества
64, 66, 68	70, 72	74, 76	78	Стр.

Все каталоги и инструкции здесь: http://splitoff.ru/tehn-doc.html

МОДЕЛЬНЫЙ РЯД МУЛЬТИСПЛИТ-СИСТЕМ FLEXIBLE MULTI И BIG MULTI

Холодопроизводительность, кВт	Внутренние блоки			
	Настенные блоки		Напольные блоки	Кассетные блоки
2,0	ASHG07LUCA	ASHG07LMCA		AUHG07LVLA
2,5	ASHG09LUCA	ASHG09LMCA	AGHG09LVCA	AUHG09LVLA
3,5	ASHG12LUCA	ASHG12LMCA	AGHG12LVCA	AUHG12LVLB
4,5	ASHG14LUCA	ASHG14LMCA	AGHG14LVCA	AUHG14LVLB
5,0				
5,4		ASHG18LFCA		AUHG18LVLB
6,0				AUHG22LVLA
7,0		ASHG24LFCC		AUHG24LVLA
8,0				
10,5				
12,5				
14				
Преимущества	DC-инверторный двигатель вентилятора. Многоступенчатая система очистки воздуха. Автоматическое осушение теплообменника. Бесшумная работа. Режим повышенной производительности. Удобный пульт управления. 4 встроенных таймера (недельный таймер, 24-часовой программируемый таймер, таймер сна, таймер включения / выключения). Подключение к «Умному дому».	DC-инверторный двигатель вентилятора. Многоступенчатая система очистки воздуха. Автоматическое осушение теплообменника. Объемное воздухораспределение (только для ASHG18-24L). Режим повышенной производительности. Бесшумная работа. Удобный пульт управления. 4 встроенных таймера (недельный таймер, 24-часовой программируемый таймер, таймер сна, таймер включения / выключения). Подключение к «Умному дому».	DC-инверторный двигатель вентилятора. Многоступенчатая система очистки воздуха. Автоматическое осушение теплообменника. 3 встроенных таймера (24-часовой программируемый таймер, таймер сна, таймер включения / выключения). Тихая работа. Удобный пульт управления. Подключение к «Умному дому».	DC-инверторный двигатель вентилятора. Объемное воздухораспределение. Тихая работа. 3 встроенных таймера (24-часовой программируемый таймер, таймер сна, таймер включения / выключения). Встроенный дренажный насос. Воздушный фильтр тонкой очистки. Специальный режим для высоких потолков. Подключение к «Умному дому».
Стр.	96	94, 95	97	98

Примечание: Информация о холодопроизводительности указана округленно, точные значения вы можете узнать на соответствующей странице. Внешний вид моделей может отличаться.

Все каталоги и инструкции здесь: http://splitoff.ru/tehn-doc.html

Внутренние блоки						Наружные блоки		Холодопроизводительность, кВт
Канальные блоки (средненапорные)			Универсальные блоки			Наружные блоки мультисплит-систем Flexible Multi	Наружные блоки мультисплит-систем Big Multi	
ARHG07LLTA								2,0
ARHG09LLTA								2,5
ARHG12LLTB								3,5
ARHG14LLTB			ABHG14LVTA			AOHG14LAC2 1:2		4,5
						AOHG18LAC2 1:2		5,0
ARHG18LLTB			ABHG18LVTB			AOHG18LAT3 1:2; 1:3		5,4
ARHG22LMLA			ABHG22LVTA			AOHG18LAT3 1:2; 1:3		6,0
ARHG24LMLA			ABHG24LVTA			AOHG24LAT3 1:2; 1:3		7,0
						AOHG30LAT4 1:2; 1:3; 1:4		8,0
							AOHG36LATT 1:1; 1:2	10,5
							AOHG45LATT 1:1; 1:2	12,5
						AOHG45LBT8 от 2 до 8	AOHG54LATT 1:1; 1:2; 1:3	14
DC-инверторный двигатель вентилятора. Воздушный фильтр тонкой очистки Встроенный дренажный насос. Тихая работа внутреннего блока. Компактные размеры. Высота всего 198 мм. Возможность вертикальной установки (только для ARHG07-18LL). Диапазон статического давления от 0 до 90 Па. Подмес свежего воздуха. Удобный проводной пульт управления. 3 встроенных таймера (недельный таймер, таймер экономии, таймер включения / выключения). Подключение к "Умному дому".			DC-инверторный двигатель вентилятора. Объемное воздухораспределение. 3 встроенных таймера (недельный таймер, таймер экономии, таймер включения / выключения). Воздушный фильтр тонкой очистки. Подключение к "Умному дому".			Высокая энергоэффективность. Высокоэффективный двухроторный DC-инверторный компрессор. DC-инверторный двигатель вентилятора. Компактные размеры. Антикоррозийное покрытие теплообменника. Широкий диапазон рабочих температур. Большая длина фреоновой трассы (до 115 м). Программа для расширенной сервисной диагностики (опция).	Высокая энергоэффективность. Высокоэффективный двухроторный DC-инверторный компрессор. DC-инверторный двигатель вентилятора. Большая длина фреоновой трассы (до 75 м). Антикоррозийное покрытие теплообменника. Широкий диапазон рабочих температур. Режим снижения уровня шума. Режим ограничения потребляемой мощности. Программа для расширенной сервисной диагностики (опция).	Преимущества
99			100			84, 88	80	Стр.

– модель подключается к наружным блокам Flexible Multi

– модель подключается к наружным блокам Big Multi

Все каталоги и инструкции здесь: http://splitoff.ru/tehn-doc.html

Испытан до -30 °С. Безусловный лидер.

Winner Nordic

ИНДИКАЦИЯ ЗАГРЯЗНЕНИЯ ФИЛЬТРА
напомнит о техобслуживании

ИОННЫЙ ДЕОДОРИРУЮЩИЙ ФИЛЬТР
устраняет запахи

ЯБЛОЧНО-КАТЕХИНОВЫЙ ФИЛЬТР
препятствует развитию вредных микроорганизмов

АВТОМАТИЧЕСКОЕ ОСУШЕНИЕ ТЕПЛООБМЕННИКА
предотвратит рост плесени и бактерий

A+++ A++

Класс сезонной энергоэффективности

ПРОТЕСТИРОВАНО ДО -30 °С

ALL DC | INVERTER | R-410A | КЛАСС A+++ | WI-FI

опция

ASHG09LTCB, ASHG12LTCB, ASHG14LTCB

РЕЖИМ ПОДДЕРЖАНИЯ +10 °С В РЕЖИМЕ ОБОГРЕВА
защитит помещение от переохлаждения

РЕЖИМ ПОВЫШЕННОЙ ПРОИЗВОДИТЕЛЬНОСТИ
быстро охладит или обогреет

БЕСШУМНАЯ РАБОТА

ПОЛНОЕ DC-ИНВЕРТОРНОЕ УПРАВЛЕНИЕ

РЕЖИМ СНИЖЕНИЯ ЭНЕРГОПОТРЕБЛЕНИЯ

ДАТЧИК ДВИЖЕНИЯ
снижает энергопотребление

ТАЙМЕР КОМФОРТНОГО СНА

ПРОГРАММИРУЕМЫЙ 24-ЧАСОВОЙ ТАЙМЕР

НЕДЕЛЬНЫЙ ТАЙМЕР

ИНДИВИДУАЛЬНОЕ КОДИРОВАНИЕ БЛОКОВ

АВТОМАТИЧЕСКИЙ ПЕРЕЗАПУСК

АВТОМАТИЧЕСКИЙ ВЫБОР РЕЖИМА

ЗАЩИТА ОТ ПРЕДЕЛЬНЫХ ТЕМПЕРАТУР

Еще больше функций на стр. 112

МЕЖДУНАРОДНЫЕ ПРЕМИИ

GOOD DESIGN AWARD 2011 · iF product design award 2012 · reddot design award · BEST I TEST 2012 · DEALER DESIGN AWARDS

Внутренние блоки серии Winner Nordic имеют классический белый цвет декоративной панели и корпуса блока. Благодаря конструктивным особенностям наружных блоков, кондиционеры этой серии могут эффективно обогревать помещение даже в 30-градусный мороз. Эта модель протестирована в жестких условиях эксплуатации России и стран Скандинавии и уже зарекомендовала себя с наилучшей стороны. Высокую эффективность гарантируют улучшенный компрессор, увеличенный теплообменник и встроенный нагреватель дренажного поддона. Кондиционеры этой серии оснащены встроенным датчиком движения, позволяющим автоматически активировать режим энергосбережения в случае отсутствия людей в помещении и многоступенчатой системой очистки воздуха. При работе кондиционера в сверхтихом режиме уровень шума, создаваемого внутренним блоком, не превышает 21 дБ(А).

AR-REA1E
Большой и удобный пульт (входит в стандартную комплектацию)

ТЕПЛОПРОИЗВОДИТЕЛЬНОСТЬ ПРИ ПОДДЕРЖАНИИ В ПОМЕЩЕНИИ ТЕМПЕРАТУРЫ 20 °С

Модель		ASHG09LTCB		ASHG12LTCB		ASHG14LTCB	
Температура наружного воздуха	°С	TC_h	PI	TC_h	PI	TC_h	PI
	-25	2,92	1,36	3,50	2,23	4,50	2,33
	-20	3,19	1,44	3,90	2,25	4,90	2,35
	-15	3,56	1,52	4,40	2,25	5,40	2,38
	-10	3,84	1,61	4,46	2,17	5,78	2,42
	-5	4,04	1,66	4,54	2,10	6,02	2,53
	0	4,16	1,65	4,66	2,03	6,08	2,73
	5	4,92	1,56	5,78	1,94	6,64	2,42
	7	5,40	1,61	6,50	2,00	7,00	2,26
	10	5,97	1,57	7,18	2,02	7,74	2,02
	15	6,18	1,47	7,44	2,03	8,02	2,03

TC_h – полная теплопроизводительность, кВт
PI – потребляемая мощность, кВт

AOHG09LTCN, AOHG12LTCN, AOHG14LTCN

стр. 152 · стр. 156 · стр. 160

Все каталоги и инструкции здесь: http://splitoff.ru/tehn-doc.html

ДОПОЛНИТЕЛЬНЫЕ ВОЗМОЖНОСТИ

ПОДКЛЮЧЕНИЕ К ПРОВОДНОМУ ПУЛЬТУ И К «УМНОМУ ДОМУ»

UTY-TWBXF – адаптер для подключения проводного пульта или внешнего управления.

+ Проводные пульты

UTY-RVNGM

UTY-RNNGM

UTY-RSNGM

+ «Умный дом»

UTY-VGGXZ1 – сетевой конвертор для подключения к сети системы VRF GENERAL
FJ-RC-KNX-1 – сетевой конвертор для подключения к KNX
FJ-RC-MBS-1 – сетевой конвертор для подключения к Modbus
FJ-RC-WIFI-1 – адаптер для управления через Wi-Fi
UTY-XWZXZ5 – соеденительный кабель для подключения внешнего управления

ЕСЛИ ПОТЕРЯЛСЯ ПУЛЬТ

Стандартный ИК-пульт AR-REA1E (код заказа 9313207001).

СМЕННЫЕ ФИЛЬТРЫ

Запасной комплект, состоящий из яблочно-катехинового и ионного деодорирующего фильтров UTR-FA16 (код заказа 9317250009).

СЕРВИС

Адаптер и программа для расширенной компьютерной сервисной диагностики UTY-ASSX.

Бесплатное приложение Mobile Technician для iOS и Android с базой данных по кодам ошибок и рекомендациями по их устранению.

Эффективная работа сплит-систем Winner Nordic подтверждена не только таблицами и графиками в технической документации, но и многолетним опытом эксплуатации в условиях российских зим. Редкое сочетание высокой производительности и стильного дизайна, делают эту модель привлекательной для использования в качестве альтернативного источника тепла в загородных коттеджах и других объектах, не имеющих подключения к центральному отоплению. Все компоненты наружного блока соответствуют канадскому стандарту CSA, который предъявляет к оборудованию более жесткие требования, нежели обычные европейские стандарты. Стоит отметить, что кондиционеры этой серии имеют самый высокий класс энергоэффективности в отрасли - A+++!

Илья Румянцев
Технический директор GENERAL

Модель			ASHG09LTCB	ASHG12LTCB	ASHG14LTCB
Производительность, кВт	Охлаждение		2,5 (0,9~3,5)	3,5 (1,1~4,0)	4,2 (0,9~5,4)
	Обогрев		3,2 (0,9~5,4)	4,0 (0,9~6,5)	5,4 (0,9~7,0)
Потребляемая мощность, кВт	Охлаждение		0,505 (0,25~1,26)	0,85 (0,2~1,7)	1,16 (0,18~2,16)
	Обогрев		0,66 (0,25~2,28)	0,91 (0,2~2,62)	1,38 (0,17~3,3)
Энергоэффективность, кВт/кВт	Охлаждение	EER / Класс	4,95 / A	4,12 / A	3,62 / A
		SEER / Класс	8,5 / A+++	8,5 / A+++	7,4 / A++
	Обогрев	COP / Класс	4,85 / A	4,40 / A	3,91 / A
		SCOP / Класс	4,6 / A++	4,6 / A++	4,0 / A+
Рабочий ток, А	Охлаждение		2,6	4,0	5,1
	Обогрев		3,3	4,3	6,1
Электропитание			1 фаза, 230 В, 50 Гц		
Сторона подключения			наружный блок		
Максимальная длина фреонопровода, м			20	20	20
Максимальный перепад высот, м			15	15	15
Диаметр жидкостной трубы, мм (дюймы)			6,35 (1/4)	6,35 (1/4)	6,35 (1/4)
Диаметр газовой трубы, мм (дюймы)			9,52 (3/8)	9,52 (3/8)	12,7 (1/2)
Внутренний блок			**ASHG09LTCB**	**ASHG12LTCB**	**ASHG14LTCB**
Расход воздуха (максимальный/тихий), м³/ч	Охлаждение		800 / 330	850/330	900/390
	Обогрев		800 / 330	850/330	950/450
Осушение, л/ч			1,3	1,8	2,1
Уровень звукового давления (максимальный/тихий), дБ(А)	Охлаждение		42/21	43/21	45/25
	Обогрев		42/21	43/21	45/27
Диаметр дренажной трубы, мм	Внутренний / наружный		13,8 / 16,7	13,8 / 16,7	13,8 / 16,7
Размеры (В x Ш x Г), мм	Без упаковки		282 x 870 x 185	282 x 870 x 185	282 x 870 x 185
	В упаковке		370 x 920 x 250	370 x 920 x 250	370 x 920 x 250
Вес, кг	Без упаковки		9,5	9,5	9,5
	В упаковке		12,0	12,0	12,0
Наружный блок			**AOHG09LTCN**	**AOHG12LTCN**	**AOHG14LTCN**
Расход воздуха (максимальный), м³/ч			1700	2050	2050
Уровень звукового давления, дБ(А)	Охлаждение		48	48	50
	Обогрев		49	49	50
Гарантированный диапазон рабочих температур наружного воздуха, °С	Охлаждение		+10 ~ +43		
	Обогрев		-25 ~ +24		
Заводская заправка хладагента (до 15 м), г			1050	1200	1250
Дополнительная заправка хладагента, г/м			20	20	20
Размеры (В x Ш x Г), мм	Без упаковки		540 x 790 x 290	620 x 790 x 290	620 x 790 x 290
	В упаковке		633 x 945 x 395	713 x 945 x 395	713 x 945 x 395
Вес, кг	Без упаковки		36	40	40
	В упаковке		40	43	43

Все каталоги и инструкции здесь: http://splitoff.ru/tehn-doc.html

Уникальный дизайн. Мировое признание.

Winner Silver

ИНДИКАЦИЯ ЗАГРЯЗНЕНИЯ ФИЛЬТРА
напомнит о техобслуживании

ИОННЫЙ ДЕОДОРИРУЮЩИЙ ФИЛЬТР
устраняет запахи

ЯБЛОЧНО-КАТЕХИНОВЫЙ ФИЛЬТР
препятствует развитию вредных микроорганизмов

АВТОМАТИЧЕСКОЕ ОСУШЕНИЕ ТЕПЛООБМЕННИКА
предотвратит рост плесени и бактерий

A+++ A++

Класс сезонной энергоэффективности

ALL DC | INVERTER | R-410A | КЛАСС A+++ | WI-FI

опция

ASHG09LTCA, ASHG12LTCA

РЕЖИМ ПОДДЕРЖАНИЯ +10 °C В РЕЖИМЕ ОБОГРЕВА
защитит помещение от переохлаждения

РЕЖИМ ПОВЫШЕННОЙ ПРОИЗВОДИТЕЛЬНОСТИ
быстро охладит или обогреет

БЕСШУМНАЯ РАБОТА

ПОЛНОЕ DC-ИНВЕРТОРНОЕ УПРАВЛЕНИЕ

РЕЖИМ СНИЖЕНИЯ ЭНЕРГОПОТРЕБЛЕНИЯ

ДАТЧИК ДВИЖЕНИЯ
снижает энергопотребление

ТАЙМЕР КОМФОРТНОГО СНА

ПРОГРАММИРУЕМЫЙ 24-ЧАСОВОЙ ТАЙМЕР

НЕДЕЛЬНЫЙ ТАЙМЕР

ИНДИВИДУАЛЬНОЕ КОДИРОВАНИЕ БЛОКОВ

АВТОМАТИЧЕСКИЙ ПЕРЕЗАПУСК

АВТОМАТИЧЕСКИЙ ВЫБОР РЕЖИМА

ЗАЩИТА ОТ ПРЕДЕЛЬНЫХ ТЕМПЕРАТУР

Еще больше функций на стр. 112

МЕЖДУНАРОДНЫЕ ПРЕМИИ

GOOD DESIGN AWARD 2011 | iF product design award 2012 | reddot design award | BEST I TEST 2012 | DEALER DESIGN AWARDS

Внутренние блоки серии Winner Silver имеют приятный серебристый цвет декоративной панели и корпуса блока. Благодаря конструктивным особенностям наружных блоков, кондиционеры этой серии могут эффективно обогревать помещение даже в 20-градусный мороз. Внутренние блоки оснащены встроенным датчиком движения, позволяющим автоматически активировать режим энергосбережения в случае отсутствия людей в помещении. В комплекте поставляется ионный деодорирующий и яблочно-катехиновый фильтры, обеспечивающие тонкую очистку воздуха. Внутренний блок может работать в сверхтихом режиме с уровнем шума, не превышающим 21 дБ(А).

ЭНЕРГОСБЕРЕГАЮЩИЙ КОНТРОЛЬ

AR-REA1E

Большой и удобный пульт (входит в стандартную комплектацию)

После активации этой функции кондиционер регистрирует движение в помещении и в случае отсутствия движения переходит в режим пониженной производительности, а при регистрации движения вновь начинает работать в прежнем режиме.

Датчик движения

AOHG09LTC, AOHG12LTC

стр. 152 стр. 156 стр. 160

Все каталоги и инструкции здесь: http://splitoff.ru/tehn-doc.html

ДОПОЛНИТЕЛЬНЫЕ ВОЗМОЖНОСТИ

ПОДКЛЮЧЕНИЕ К ПРОВОДНОМУ ПУЛЬТУ И К «УМНОМУ ДОМУ»

UTY-TWBXF – адаптер для подключения проводного пульта или внешнего управления.

+ Проводные пульты

UTY-RVNGM

UTY-RNNGM

UTY-RSNGM

+ «Умный дом»

UTY-VGGXZ1 – сетевой конвертор для подключения к сети системы VRF GENERAL
FJ-RC-KNX-1 – сетевой конвертор для подключения к KNX
FJ-RC-MBS-1 – сетевой конвертор для подключения к Modbus
FJ-RC-WIFI-1 – адаптер для управления через Wi-Fi
UTY-XWZXZ5 – соеденительный кабель для подключения внешнего управления

ЕСЛИ ПОТЕРЯЛСЯ ПУЛЬТ

Стандартный ИК-пульт AR-REA1E (код заказа 9313207001).

СМЕННЫЕ ФИЛЬТРЫ

Запасной комплект, состоящий из яблочно-катехинового и ионного деодорирующего фильтров UTR-FA16 (код заказа 9317250009).

СЕРВИС

Адаптер и программа для расширенной компьютерной сервисной диагностики UTY-ASSX.

Бесплатное приложение Mobile Technician для iOS и Android с базой данных по кодам ошибок и рекомендациями по их устранению.

Классический белый, жемчужный цвет кондиционера все чаще уступает место стальному, серебристому. Я люблю проектировать помещения, в которых присутствуют разные оттенки серого: от глубокого темного, до светлого в сочетании с синим, бежевым, красным и белым. Дизайн кондиционера GENERAL всегда восхищал и успокаивал моих клиентов, которые отмечали: «Без раздумий. Именно таким представляли островок прохлады в нашем доме». Кондиционер Winner Silver становится акцентом в интерьере гостиной, спальни, офиса, и это техника, которую не стоит прятать. Достойное предложение.

Юлия Тимофеева
дизайнер интерьеров

Модель			ASHG09LTCA	ASHG12LTCA
Производительность, кВт	Охлаждение		2,5 (0,9~3,5)	3,5 (1,1~4,0)
	Обогрев		3,2 (0,9~5,4)	4,0 (0,9~6,5)
Потребляемая мощность, кВт	Охлаждение		0,505 (0,25~1,26)	0,85 (0,2~1,7)
	Обогрев		0,66 (0,25~1,92)	0,91 (0,2~2,6)
Энергоэффективность, кВт/кВт	Охлаждение	EER / Класс	4,95 / A	4,12 / A
		SEER / Класс	8,5 / A+++	8,5 / A+++
	Обогрев	COP / Класс	4,85 / A	4,40 / A
		SCOP / Класс	4,6 / A++	4,6 / A++
Рабочий ток, А	Охлаждение		2,6	4,0
	Обогрев		3,3	4,3
Электропитание			1 фаза, 230 В, 50 Гц	
Сторона подключения			наружный блок	
Максимальная длина фреонопровода, м			20	20
Максимальный перепад высот, м			15	15
Диаметр жидкостной трубы, мм (дюймы)			6,35 (1/4)	6,35 (1/4)
Диаметр газовой трубы, мм (дюймы)			9,52 (3/8)	9,52 (3/8)
Внутренний блок			**ASHG09LTCA**	**ASHG12LTCA**
Расход воздуха (максимальный/тихий), м³/ч	Охлаждение		800 / 330	850 / 330
	Обогрев		800 / 330	850 / 330
Осушение, л/ч			1,3	1,8
Уровень звукового давления (максимальный/тихий), дБ(А)	Охлаждение		42/21	43/21
	Обогрев		42/21	43/21
Диаметр дренажной трубы, мм	Внутренний / наружный		16/29	16/29
Размеры (В х Ш х Г), мм	Без упаковки		282 x 870 x 185	282 x 870 x 185
	В упаковке		373 x 920 x 247	373 x 920 x 247
Вес, кг	Без упаковки		9,5	9,5
	В упаковке		12	12
Наружный блок			**AOHG09LTC**	**AOHG12LTC**
Уровень звукового давления, дБ(А)	Охлаждение		50	48
	Обогрев		50	49
Гарантированный диапазон рабочих температур наружного воздуха, °С	Охлаждение		-10 ~ +43	
	Обогрев		-20 ~ +24	
Заводская заправка хладагента (до 15 м), г			1050	1200
Дополнительная заправка хладагента, г/м			20	20
Размеры (В х Ш х Г), мм	Без упаковки		540 x 790 x 290	620 x 790 x 290
	В упаковке		648 x 910 x 380	713 x 945 x 395
Вес, кг	Без упаковки		33	40
	В упаковке		37	43

Все каталоги и инструкции здесь: http://splitoff.ru/tehn-doc.html

Утонченная грациозность

Winner White

ИНДИКАЦИЯ ЗАГРЯЗНЕНИЯ ФИЛЬТРА
напомнит о техобслуживании

ИОННЫЙ ДЕОДОРИРУЮЩИЙ ФИЛЬТР
устраняет запахи

ЯБЛОЧНО-КАТЕХИНОВЫЙ ФИЛЬТР
препятствует развитию вредных микроорганизмов

АВТОМАТИЧЕСКОЕ ОСУШЕНИЕ ТЕПЛООБМЕННИКА
предотвратит рост плесени и бактерий

A++ A+
Класс сезонной энергоэффективности

ALL DC | INVERTER | R-410A | КЛАСС A++ | WI-FI
опция

ASHG07LUCA, ASHG09LUCA, ASHG12LUCA, ASHG14LUCA

РЕЖИМ ПОДДЕРЖАНИЯ +10 °C В РЕЖИМЕ ОБОГРЕВА
защитит помещение от переохлаждения

РЕЖИМ ПОВЫШЕННОЙ ПРОИЗВОДИТЕЛЬНОСТИ
быстро охладит или обогреет

БЕСШУМНАЯ РАБОТА

ПОЛНОЕ DC-ИНВЕРТОРНОЕ УПРАВЛЕНИЕ

РЕЖИМ СНИЖЕНИЯ ЭНЕРГОПОТРЕБЛЕНИЯ

ТАЙМЕР КОМФОРТНОГО СНА

ПРОГРАММИРУЕМЫЙ 24-ЧАСОВОЙ ТАЙМЕР

НЕДЕЛЬНЫЙ ТАЙМЕР

ИНДИВИДУАЛЬНОЕ КОДИРОВАНИЕ БЛОКОВ

АВТОМАТИЧЕСКИЙ ПЕРЕЗАПУСК

АВТОМАТИЧЕСКИЙ ВЫБОР РЕЖИМА

ЗАЩИТА ОТ ПРЕДЕЛЬНЫХ ТЕМПЕРАТУР

Еще больше функций на стр. 112

МЕЖДУНАРОДНЫЕ ПРЕМИИ

GOOD DESIGN AWARD 2011 | iF product design award 2012 | reddot design award | DEALER DESIGN AWARDS

Внутренние блоки серии Winner White имеют классический белый цвет декоративной панели и корпуса блока. В этих моделях сочетается прекрасный дизайн и богатая функциональность. Новый инфракрасный пульт управления позволяет настроить недельный таймер и снизить уровень шума наружного блока на 3 дБ(А). Внутренний блок может работать в сверх тихом режиме с уровнем шума, не превышающим 21 дБ(А). В комплекте поставляется ионный деодорирующий и яблочно-катехиновый фильтры, обеспечивающие тонкую очистку воздуха. Внутренние блоки этой серии могут использоваться с наружными блоками мультисплит-систем Flexible Multi.

AR-REA2E
Большой и удобный пульт (входит в стандартную комплектацию)

ОЧИСТКА ВОЗДУХА

Ионный деодорирующий фильтр с длительным сроком службы

Фильтр эффективно устраняет запахи с помощью ионов, вырабатываемых тонкодисперсными частицами керамики.

Яблочно-катехиновый фильтр

Фильтр эффективно притягивает мелкие частицы пыли, невидимые споры плесени и вредные микроорганизмы, препятствуя их дальнейшему росту и распространению благодаря содержащемуся в нем полифенолу (вещество, получаемое из экстракта яблок).

AOHG07LUCA, AOHG09LUCB, AOHG12LUC, AOHG14LUC

стр. 152 стр. 156 стр. 160

Все каталоги и инструкции здесь: http://splitoff.ru/tehn-doc.html

ДОПОЛНИТЕЛЬНЫЕ ВОЗМОЖНОСТИ

ПОДКЛЮЧЕНИЕ К ПРОВОДНОМУ ПУЛЬТУ И К «УМНОМУ ДОМУ»

UTY-TWBXF – адаптер для подключения проводного пульта или внешнего управления.

\+ Проводные пульты

UTY-RVNGM

UTY-RNNGM

UTY-RSNGM

\+ «Умный дом»

UTY-VGGXZ1 – сетевой конвертор для подключения к сети системы VRF GENERAL
FJ-RC-KNX-1 – сетевой конвертор для подключения к KNX
FJ-RC-MBS-1 – сетевой конвертор для подключения к Modbus
FJ-RC-WIFI-1 – адаптер для управления через Wi-Fi
UTY-XWZXZ5 – соеденительный кабель для подключения внешнего управления

ЕСЛИ ПОТЕРЯЛСЯ ПУЛЬТ

Стандартный ИК-пульт AR-REA2E (код заказа 9318593013).

СМЕННЫЕ ФИЛЬТРЫ

Запасной комплект, состоящий из яблочно-катехинового и ионного деодорирующего фильтров UTR-FA16 (код заказа 9317250009).

СЕРВИС

Адаптер и программа для расширенной компьютерной сервисной диагностики UTY-ASSX.

Бесплатное приложение Mobile Technician для iOS и Android с базой данных по кодам ошибок и рекомендациями по их устранению.

Практика последних лет показывает, что процесс установки ультратонких сплит-систем усложняется на этапе подключении фреонопроводов. Основная причина - недостаточное пространство для подвода коммуникаций за корпусом внутреннего блока. Серия Winner White - кондиционеры из категории компактной техники, и высокий уровень марки подтверждается деталями, в частности, удобством монтажа. Места достаточно для всех подводимых коммуникаций, после укладки которых, внутренний блок «застегивается» без лишних усилий и плотно прилегает к стене по всему периметру. Кроме того, конструкция корпуса Winner White имеет съемную нижнюю панель, что в разы ускоряет и облегчает проведение монтажа и подключение системы кондиционирования.

Александр Иванов
Технический специалист GENERAL

Модель			ASHG07LUCA	ASHG09LUCA	ASHG12LUCA	ASHG14LUCA
Производительность, кВт	Охлаждение		2,0 (0,5~3,0)	2,5 (0,5~3,2)	3,4 (0,9~4,0)	4,2 (0,9~5,0)
	Обогрев		3,0 (0,5~4,0)	3,2 (0,5~4,2)	4,0 (0,9~5,6)	5,4 (0,9~6,0)
Потребляемая мощность, кВт	Охлаждение		0,46 (0,25~1,19)	0,555 (0,25~1,27)	0,905 (0,25~1,4)	1,235 (0,25~2,03)
	Обогрев		0,66 (0,25~1,6)	0,68 (0,25~1,6)	0,93 (0,25~1,99)	1,38 (0,25~2,40)
Энергоэффективность, кВт/кВт	Охлаждение	EER / Класс	4,35 / A	4,5 / A	3,87 / A	3,40 / A
		SEER / Класс	7,2 / A++	7,1 / A++	7,05 / A++	6,78 / A++
	Обогрев	COP / Класс	4,55 / A	4,71 / A	4,30 / A	3,91 / A
		SCOP / Класс	4,1 / A+	4,1 / A+	4,0 / A+	4,0 / A+
Рабочий ток, А	Охлаждение		2,6	3,1	4,6	5,8
	Обогрев		3,4	3,4	4,7	6,3
Электропитание			1 фаза, 230 В, 50 Гц			
Сторона подключения			наружный блок			
Максимальная длина фреонопровода, м			20	20	20	20
Максимальный перепад высот, м			15	15	15	15
Диаметр жидкостной трубы, мм (дюймы)			6,35 (1/4)	6,35 (1/4)	6,35 (1/4)	6,35 (1/4)
Диаметр газовой трубы, мм (дюймы)			9,52 (3/8)	9,52 (3/8)	9,52 (3/8)	12,7 (1/2)
Внутренний блок			**ASHG07LUCA**	**ASHG09LUCA**	**ASHG12LUCA**	**ASHG14LUCA**
Расход воздуха (максимальный/тихий), м³/ч	Охлаждение		680 / 330	800 / 330	850 / 330	900 / 390
	Обогрев		730 / 330	800 / 330	850 / 330	950 / 430
Осушение, л/ч			1,0	1,3	1,8	2,1
Уровень звукового давления (максимальный/тихий), дБ(А)	Охлаждение		38/21	42/21	43/21	45/25
	Обогрев		38/21	42/21	43/21	45/27
Диаметр дренажной трубы, мм	Внутренний / наружный		16/29	16/29	16/29	16/29
Размеры (В x Ш x Г), мм	Без упаковки		282 x 870 x 185	282 x 870 x 185	282 x 870 x 185	282 x 870 x 185
	В упаковке		373 x 920 x 247	373 x 920 x 247	373 x 920 x 247	373 x 920 x 247
Вес, кг	Без упаковки		9,5	9,5	9,5	9,5
	В упаковке		12	12	12	12
Наружный блок			**AOHG07LUCA**	**AOHG09LUCB**	**AOHG12LUC**	**AOHG14LUC**
Уровень звукового давления, дБ(А)	Охлаждение		46	48	50	50
	Обогрев		46	48	50	50
Гарантированный диапазон рабочих температур наружного воздуха, °С	Охлаждение		-10 ~ +46		-10 ~ +43	
	Обогрев		-15 ~ +24			
Заводская заправка хладагента (до 15 м), г			700	850	1050	1050
Дополнительная заправка хладагента, г/м			20	20	20	20
Размеры (В x Ш x Г), мм	Без упаковки		540 x 660 x 290	540 x 660 x 290	540 x 790 x 290	540 x 790 x 290
	В упаковке		610 x 807 x 395	610 x 807 x 395	633 x 945 x 395	633 x 945 x 395
Вес, кг	Без упаковки		23	25	33	34
	В упаковке		27	28	37	38

Все каталоги и инструкции здесь: http://splitoff.ru/tehn-doc.html

Мощный обогрев

Nordic

ИНДИКАЦИЯ ЗАГРЯЗНЕНИЯ ФИЛЬТРА
напомнит о техобслуживании

ИОННЫЙ ДЕОДОРИРУЮЩИЙ ФИЛЬТР
устраняет запахи

ЯБЛОЧНО-КАТЕХИНОВЫЙ ФИЛЬТР
препятствует развитию вредных микроорганизмов

АВТОМАТИЧЕСКОЕ ОСУШЕНИЕ ТЕПЛООБМЕННИКА
предотвратит рост плесени и бактерий

A++ A+

Класс сезонной энергоэффективности

ПРОТЕСТИРОВАНО ДО -30 °C

ALL DC | INVERTER | R-410A | КЛАСС A++ | WI-FI

опция

ASHG09LMCB, ASHG12LMCB, ASHG14LMCB

РЕЖИМ ПОДДЕРЖАНИЯ +10 °C В РЕЖИМЕ ОБОГРЕВА
защитит помещение от переохлаждения

РЕЖИМ ПОВЫШЕННОЙ ПРОИЗВОДИТЕЛЬНОСТИ
быстро охладит или обогреет

БЕСШУМНАЯ РАБОТА

ПОЛНОЕ DC-ИНВЕРТОРНОЕ УПРАВЛЕНИЕ

РЕЖИМ СНИЖЕНИЯ ЭНЕРГОПОТРЕБЛЕНИЯ

Серия Nordic открывает перед вами новые возможности по круглогодичному отоплению жилья. Наружные блоки этой серии могут эффективно работать в режиме обогрева до -30 °C. Даже если вы не постоянно живете в этом помещении, можно активировать режим поддержания +10 °C, который не допустит слишком сильного снижения температуры. Внутренний блок может работать в сверхтихом режиме с уровнем шума, не превышающим 21 дБ(А). В комплекте поставляется ионный деодорирующий и яблочно-катехиновый фильтры, обеспечивающие тонкую очистку воздуха.

ГРАФИК ИЗМЕНЕНИЯ COP В ЗАВИСИМОСТИ ОТ УЛИЧНОЙ ТЕМПЕРАТУРЫ (ПРИ ПОДДЕРЖАНИИ В ПОМЕЩЕНИИ ТЕМПЕРАТУРЫ 20 °C)

ТАЙМЕР КОМФОРТНОГО СНА

ПРОГРАММИРУЕМЫЙ 24-ЧАСОВОЙ ТАЙМЕР

НЕДЕЛЬНЫЙ ТАЙМЕР

ИНДИВИДУАЛЬНОЕ КОДИРОВАНИЕ БЛОКОВ

АВТОМАТИЧЕСКИЙ ПЕРЕЗАПУСК

АВТОМАТИЧЕСКИЙ ВЫБОР РЕЖИМА

AR-REB1E
Большой и удобный пульт (входит в стандартную комплектацию)

AOHG09LMCBN, AOHG12LMCBN, AOHG14LMCBN

ЗАЩИТА ОТ ПРЕДЕЛЬНЫХ ТЕМПЕРАТУР

Еще больше функций на стр. 112

стр. 152 стр. 156 стр. 160

Все каталоги и инструкции здесь: http://splitoff.ru/tehn-doc.html

ДОПОЛНИТЕЛЬНЫЕ ВОЗМОЖНОСТИ

ПОДКЛЮЧЕНИЕ К ПРОВОДНОМУ ПУЛЬТУ И К «УМНОМУ ДОМУ»

UTY-XCBXZ2 – адаптер для подключения проводного пульта или внешнего управления.

\+ Проводные пульты

UTY-RVNGM

UTY-RNNGM

UTY-RSNGM

\+ «Умный дом»

UTY-VGGXZ1 – сетевой конвертор для подключения к сети системы VRF GENERAL
FJ-RC-KNX-1 – сетевой конвертор для подключения к KNX
FJ-RC-MBS-1 – сетевой конвертор для подключения к Modbus
FJ-RC-WIFI-1 – адаптер для управления через Wi-Fi
UTY-XWZXZ5 – соеденительный кабель для подключения внешнего управления

ЕСЛИ ПОТЕРЯЛСЯ ПУЛЬТ

Стандартный ИК-пульт AR-REB1E (код заказа 9319208008).

СМЕННЫЕ ФИЛЬТРЫ

Запасной комплект, состоящий из яблочно-катехинового и ионного деодорирующего фильтров UTR-FA16 (код заказа 9317250009).

СЕРВИС

Адаптер и программа для расширенной компьютерной сервисной диагностики UTY-ASSX.

Бесплатное приложение Mobile Technician для iOS и Android с базой данных по кодам ошибок и рекомендациями по их устранению.

Встроенный нагреватель дренажного поддона наружного блока, увеличенный теплообменник и улучшенный компрессор гарантируют надежную и эффективную работу в режиме обогрева. Благодаря продуманной конструкции и высокоэффективному компрессору теплопроизводительность изменяется минимально даже при максимальной длине трассы.

Илья Румянцев
Технический директор GENERAL

Модель			ASHG09LMCB	ASHG12LMCB	ASHG14LMCB
Производительность, кВт	Охлаждение		2,5 (0,5~3,2)	3,4 (0,9~4,15)	4,2 (1,1~4,8)
	Обогрев		3,2 (0,5~5,2)	4,0 (0,9~5,7)	5,4 (1,1~6,0)
Потребляемая мощность, кВт	Охлаждение		0,63 (0,25~1,41)	0,925 (0,25~1,64)	1,205 (0,25~2,09)
	Обогрев		0,73 (0,25~2,21)	0,99 (0,25~2,55)	0,56 (0,25~2,66)
Энергоэффективность, кВт/кВт	Охлаждение	EER / Класс	3,97 / A	3,68 / A	3,49 / A
		SEER / Класс	6,5 / A++	6,9 / A++	7,1 / A++
	Обогрев	COP / Класс	4,38 / A	4,04 / A	3,46 / A
		SCOP / Класс	4,1 / A+	4,1 / A+	4,1 / A+
Рабочий ток, А	Охлаждение		3,2	4,4	5,6
	Обогрев		3,7	4,7	7,1
Электропитание			1 фаза, 230 В, 50 Гц		
Сторона подключения			наружный блок		
Максимальная длина фреонопровода, м			20	20	20
Максимальный перепад высот, м			15	15	15
Диаметр жидкостной трубы, мм (дюймы)			6,35 (1/4)	6,35 (1/4)	6,35 (1/4)
Диаметр газовой трубы, мм (дюймы)			9,52 (3/8)	9,52 (3/8)	12,7 (1/2)
Внутренний блок			**ASHG09LMCB**	**ASHG12LMCB**	**ASHG14LMCB**
Расход воздуха (максимальный/тихий), м³/ч	Охлаждение		750/310	750/310	770/360
	Обогрев		750/330	750/330	770/380
Осушение, л/ч			1,3	1,8	2,1
Уровень звукового давления (максимальный/тихий), дБ(А)	Охлаждение		43/21	43/21	44/25
	Обогрев		43/22	43/22	44/27
Диаметр дренажной трубы, мм	Внутренний / наружный		13,8/16,7	13,8/16,7	13,8/16,7
Размеры (В x Ш x Г), мм	Без упаковки		268 x 840 x 203	268 x 840 x 203	268 x 840 x 203
	В упаковке		270 x 884 x 336	270 x 884 x 336	270 x 884 x 336
Вес, кг	Без упаковки		8,5	8,5	8,5
	В упаковке		10,5	10,5	10,5
Наружный блок			**AOHG09LMCBN**	**AOHG12LMCBN**	**AOHG14LMCBN**
Уровень звукового давления, дБ(А)	Охлаждение		48	49	49
	Обогрев		47	48	49
Гарантированный диапазон рабочих температур наружного воздуха, °C	Охлаждение		+10 ~ +43		
	Обогрев		-25 ~ +24		
Заводская заправка хладагента (до 15 м), г			1000	1050	1200
Дополнительная заправка хладагента, г/м			20	20	20
Размеры (В x Ш x Г), мм	Без упаковки		540 x 790 x 290	540 x 790 x 290	620 x 790 x 290
	В упаковке		633 x 945 x 395	633 x 945 x 395	713 x 945 x 395
Вес, кг	Без упаковки		36	39	40
	В упаковке		40	43	44

Все каталоги и инструкции здесь: http://splitoff.ru/tehn-doc.html

Оптимальный выбор

Energy Plus

ИНДИКАЦИЯ ЗАГРЯЗНЕНИЯ ФИЛЬТРА
напомнит о техобслуживании

ИОННЫЙ ДЕОДОРИРУЮЩИЙ ФИЛЬТР
устраняет запахи

ЯБЛОЧНО-КАТЕХИНОВЫЙ ФИЛЬТР
препятствует развитию вредных микроорганизмов

АВТОМАТИЧЕСКОЕ ОСУШЕНИЕ ТЕПЛООБМЕННИКА
предотвратит рост плесени и бактерий

Класс сезонной энергоэффективности

ALL DC · INVERTER · R-410A · КЛАСС A++ · WI-FI

опция

ASHG07LECA, ASHG09LECA, ASHG12LECA

РЕЖИМ ПОДДЕРЖАНИЯ +10 °C В РЕЖИМЕ ОБОГРЕВА
защитит помещение от переохлаждения

РЕЖИМ ПОВЫШЕННОЙ ПРОИЗВОДИТЕЛЬНОСТИ
быстро охладит или обогреет

БЕСШУМНАЯ РАБОТА

ПОЛНОЕ DC-ИНВЕРТОРНОЕ УПРАВЛЕНИЕ

РЕЖИМ СНИЖЕНИЯ ЭНЕРГОПОТРЕБЛЕНИЯ

Серия Energy Plus сочетает в себе высокую энергоэффективность класса A++ и совершенную систему очистки воздуха, разработанную на основе древнейших японских традиций с применением природных компонентов (яблочно-катехиновый и ионный деодорирующий фильтры). Внутренний блок может работать в сверхтихом режиме с уровнем шума, не превышающим 21 дБ(А).

ТАЙМЕР КОМФОРТНОГО СНА

ПРОГРАММИРУЕМЫЙ 24-ЧАСОВОЙ ТАЙМЕР

AR-REB1E
Большой и удобный пульт (входит в стандартную комплектацию)

ИНДИВИДУАЛЬНОЕ КОДИРОВАНИЕ БЛОКОВ

АВТОМАТИЧЕСКИЙ ПЕРЕЗАПУСК

АВТОМАТИЧЕСКИЙ ВЫБОР РЕЖИМА

ЗАЩИТА ОТ ПРЕДЕЛЬНЫХ ТЕМПЕРАТУР

ВЫСОКАЯ ЭНЕРГОЭФФЕКТИВНОСТЬ

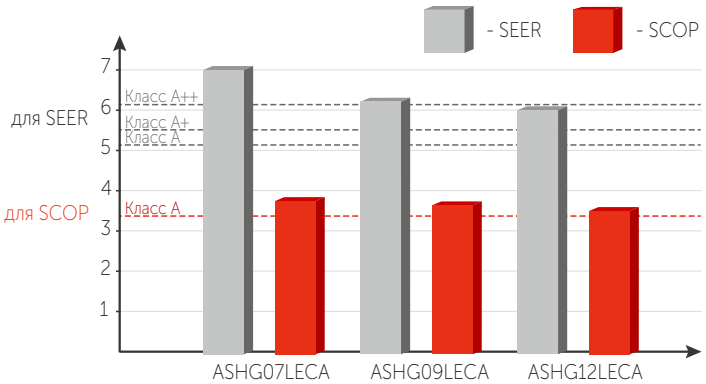

AOHG07LEC, AOHG09LEC, AOHG12LEC

Еще больше функций на стр. 112

стр. 152 стр. 156 стр. 160

Все каталоги и инструкции здесь: http://splitoff.ru/tehn-doc.html

ДОПОЛНИТЕЛЬНЫЕ ВОЗМОЖНОСТИ

ПОДКЛЮЧЕНИЕ К ПРОВОДНОМУ ПУЛЬТУ И К «УМНОМУ ДОМУ»

UTY-XCBXE – адаптер для подключения проводного пульта или внешнего управления.

+ Проводные пульты

UTY-RVNGM

UTY-RNNGM

UTY-RSNGM

+ «Умный дом»

UTY-VGGXZ1 – сетевой конвертор для подключения к сети системы VRF GENERAL
FJ-RC-KNX-1 – сетевой конвертор для подключения к KNX
FJ-RC-MBS-1 – сетевой конвертор для подключения к Modbus
FJ-RC-WIFI-1 – адаптер для управления через Wi-Fi
UTY-XWZX – соеденительный кабель для подключения внешнего управления

ЕСЛИ ПОТЕРЯЛСЯ ПУЛЬТ

Стандартный ИК-пульт AR-REB1E (код заказа 9319208008).

СМЕННЫЕ ФИЛЬТРЫ

Запасной комплект, состоящий из яблочно-катехинового и ионного деодорирующего фильтров UTR-FA16 (код заказа 9317250009).

СЕРВИС

Адаптер и программа для расширенной компьютерной сервисной диагностики UTY-ASSX.

Бесплатное приложение Mobile Technician для iOS и Android с базой данных по кодам ошибок и рекомендациями по их устранению.

Со временем на поверхности испарителя и в системе отвода дренажа любых систем кондиционирования могут образовываться и развиваться зловредные бактерии и микроорганизмы. Как правило, это происходит в труднодоступных для обслуживания частях техники. Такие ситуации требуют от производителя создавать удобные в сервисе кондиционеры. Образцовым примером выступает серия Energy Plus. Преимущества: возможность легко и быстро снять корпус внутреннего блока, осуществить диагностику системы кондиционирования (есть доступ ко всем скрытым компонентам и узлам), выполнить необходимые шаги по обслуживанию оборудования, собрать внутренний блок, и в сжатые сроки вернуть кондиционер клиенту. Процедура снятия/установки корпуса на прежнее место занимает всего две минуты.

Александр Иванов
Технический специалист GENERAL

Модель			ASHG07LECA	ASHG09LECA	ASHG12LECA
Производительность, кВт	Охлаждение		2,1 (0,5~3,0)	2,5 (0,5~3,2)	3,4 (0,9~3,9)
	Обогрев		3,0 (0,5~4,0)	3,2 (0,5~4,2)	4,0 (0,9~5,3)
Потребляемая мощность, кВт	Охлаждение		0,47 (0,25~1,19)	0,64 (0,25~1,27)	0,92 (0,25~1,40)
	Обогрев		0,685 (0,25~1,60)	0,75 (0,25~1,60)	0,99 (0,25~1,99)
Энергоэффективность, кВт/кВт	Охлаждение	EER / Класс	4,47 / A	3,91 / A	3,70 / A
		SEER / Класс	7,00 / A++	6,20 / A++	6,00 / A+
	Обогрев	COP / Класс	4,38 / A	4,27 / A	4,04 / A
		SCOP / Класс	3,70 / A	3,60 / A	3,50 / A
Рабочий ток, А	Охлаждение		2,3	3,2	4,3
	Обогрев		3,2	3,6	4,4
Электропитание			1 фаза, 230 В, 50 Гц		
Сторона подключения			наружный блок		
Максимальная длина фреонопровода, м			20	20	20
Максимальный перепад высот, м			15	15	15
Диаметр жидкостной трубы, мм (дюймы)			6,35 (1/4)	6,35 (1/4)	6,35 (1/4)
Диаметр газовой трубы, мм (дюймы)			9,52 (3/8)	9,52 (3/8)	9,52 (3/8)
Внутренний блок			ASHG07LECA	ASHG09LECA	ASHG12LECA
Расход воздуха (максимальный/тихий), м³/ч	Охлаждение		690/300	690/300	690/300
	Обогрев		710/310	710/310	710/310
Осушение, л/ч			1,0	1,3	1,8
Уровень звукового давления (максимальный/тихий), дБ(А)	Охлаждение		43/21	43/21	43/21
	Обогрев		43/21	43/21	43/21
Диаметр дренажной трубы, мм	Внутренний / наружный		13,6 / 21	13,6 / 21	13,6 / 21
Размеры (В x Ш x Г), мм	Без упаковки		260 x 790 x 198	260 x 790 x 198	260 x 790 x 198
	В упаковке		279 x 840 x 328	279 x 840 x 328	279 x 840 x 328
Вес, кг	Без упаковки		7,5	7,5	7,5
	В упаковке		9,5	9,5	9,5
Наружный блок			AOHG07LEC	AOHG09LEC	AOHG12LEC
Уровень звукового давления, дБ(А)	Охлаждение		45	45	50
	Обогрев		45	45	50
Гарантированный диапазон рабочих температур наружного воздуха, °C	Охлаждение		-10 ~ +43		
	Обогрев		-15 ~ +24		
Заводская заправка хладагента (до 15 м), г			650	650	800
Дополнительная заправка хладагента, г/м			20	20	20
Размеры (В x Ш x Г), мм	Без упаковки		540 x 660 x 290	540 x 660 x 290	540 x 660 x 290
	В упаковке		611 x 797 x 401	611 x 797 x 401	611 x 797 x 401
Вес, кг	Без упаковки		23	23	29
	В упаковке		26	26	32

Все каталоги и инструкции здесь: http://splitoff.ru/tehn-doc.html

Высокая скорость и экономичность

Energy Plus 2

ИНДИКАЦИЯ ЗАГРЯЗНЕНИЯ ФИЛЬТРА
напомнит о техобслуживании

ИОННЫЙ ДЕОДОРИРУЮЩИЙ ФИЛЬТР
устраняет запахи

ЯБЛОЧНО-КАТЕХИНОВЫЙ ФИЛЬТР
препятствует развитию вредных микроорганизмов

АВТОМАТИЧЕСКОЕ ОСУШЕНИЕ ТЕПЛООБМЕННИКА
предотвратит рост плесени и бактерий

A++ A+
Класс сезонной энергоэффективности

ALL DC | INVERTER | R-410A | КЛАСС A++ | WI-FI
опция

ASHG07LMCA, ASHG09LMCA, ASHG12LMCA, ASHG14LMCA

РЕЖИМ ПОДДЕРЖАНИЯ +10 °C В РЕЖИМЕ ОБОГРЕВА
защитит помещение от переохлаждения

РЕЖИМ ПОВЫШЕННОЙ ПРОИЗВОДИТЕЛЬНОСТИ
быстро охладит или обогреет

БЕСШУМНАЯ РАБОТА

ПОЛНОЕ DC-ИНВЕРТОРНОЕ УПРАВЛЕНИЕ

РЕЖИМ СНИЖЕНИЯ ЭНЕРГОПОТРЕБЛЕНИЯ

ТАЙМЕР КОМФОРТНОГО СНА

ПРОГРАММИРУЕМЫЙ 24-ЧАСОВОЙ ТАЙМЕР

НЕДЕЛЬНЫЙ ТАЙМЕР

ИНДИВИДУАЛЬНОЕ КОДИРОВАНИЕ БЛОКОВ

АВТОМАТИЧЕСКИЙ ПЕРЕЗАПУСК

АВТОМАТИЧЕСКИЙ ВЫБОР РЕЖИМА

ЗАЩИТА ОТ ПРЕДЕЛЬНЫХ ТЕМПЕРАТУР

Внутренние блоки серии Energy Plus 2 представлены в обновленном дизайне и сочетает в себе высокую энергоэффективность класса A++, оптимальное воздухораспределение и совершенную систему очистки воздуха. Пульт управления идеально лежит в руке, а сама логика управления интуитивно понятна, ведь все основные функции вынесены и уместились всего на 4 кнопках. Внутренний блок может работать в сверхтихом режиме с уровнем шума, не превышающим 21 дБ(А).

Эффективный компактный дизайн

Высокоэффективный теплообменник

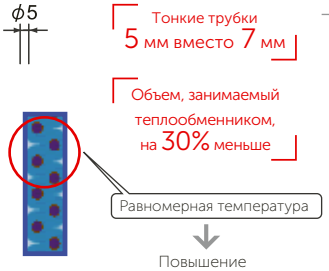

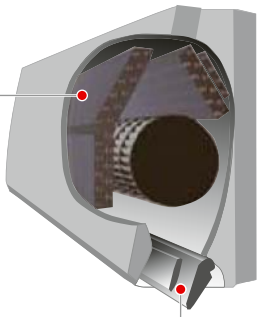

Комфортный воздушный поток

Управляемый диффузор

Широкий нисходящий поток в режиме обогрева.

Горизонтальный поток в режиме охлаждения.

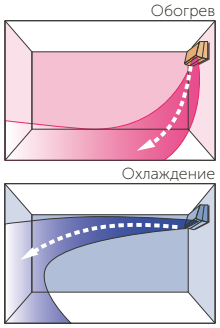

AR-REB1E
Большой и удобный пульт (входит в стандартную комплектацию)

AOHG07LMCA, AOHG09LMCA, AOHG12LMCA, AOHG14LMCA

Еще больше функций на стр. 112

стр. 152 стр. 156 стр. 160

Все каталоги и инструкции здесь: http://splitoff.ru/tehn-doc.html

ДОПОЛНИТЕЛЬНЫЕ ВОЗМОЖНОСТИ

ПОДКЛЮЧЕНИЕ К ПРОВОДНОМУ ПУЛЬТУ И К «УМНОМУ ДОМУ»

UTY-XCBXZ2 – адаптер для подключения проводного пульта или внешнего управления.

\+ Проводные пульты

UTY-RVNGM

UTY-RNNGM

UTY-RSNGM

\+ «Умный дом»

UTY-VGGXZ1 – сетевой конвертор для подключения к сети системы VRF GENERAL
FJ-RC-KNX-1 – сетевой конвертор для подключения к KNX
FJ-RC-MBS-1 – сетевой конвертор для подключения к Modbus
FJ-RC-WIFI-1 – адаптер для управления через Wi-Fi
UTY-XWZXZ5 – соеденительный кабель для подключения внешнего управления

ЕСЛИ ПОТЕРЯЛСЯ ПУЛЬТ

Стандартный ИК-пульт AR-REB1E (код заказа 9319208008).

СМЕННЫЕ ФИЛЬТРЫ

Запасной комплект, состоящий из яблочно-катехинового и ионного деодорирующего фильтров UTR-FA16 (код заказа 9317250009).

СЕРВИС

Адаптер и программа для расширенной компьютерной сервисной диагностики UTY-ASSX.

Бесплатное приложение Mobile Technician для iOS и Android с базой данных по кодам ошибок и рекомендациями по их устранению.

Модель			ASHG07LMCA	ASHG09LMCA	ASHG12LMCA	ASHG14LMCA
Производительность, кВт	Охлаждение		2,0 (0,5~3,0)	2,5 (0,5~3,2)	3,4 (0,9~3,9)	4,0 (0,9~4,4)
	Обогрев		3,0 (0,5~3,4)	3,2 (0,5~4,0)	4,0 (0,9~5,3)	5,0 (0,9~6,0)
Потребляемая мощность, кВт	Охлаждение		0,465 (0,25~1,29)	0,65 (0,25~1,27)	0,97 (0,25~1,40)	1,135 (0,25~2,03)
	Обогрев		0,685 (0,25~1,63)	0,73 (0,25~1,60)	1,02 (0,25~1,99)	1,355 (0,25~2,40)
Энергоэффективность, кВт/кВт	Охлаждение	EER / Класс	4,3 / A	3,85 / A	3,5 / A	3,52 / A
		SEER / Класс	6,8 / A++	7,0 / A++	7,0 / A++	6,9 / A++
	Обогрев	COP / Класс	4,38 / A	4,38 / A	3,92 / A	3,66 / A
		SCOP / Класс	4,1 / A+	4,1 / A+	4,0 / A+	4,0 / A
Рабочий ток, А	Охлаждение		2,5	3,2	4,6	5,3
	Обогрев		3,3	3,5	4,8	6,3
Электропитание			1 фаза, 230 В, 50 Гц			
Сторона подключения			наружный блок			
Максимальная длина фреонопровода, м			20	20	20	20
Максимальный перепад высот, м			15	15	15	15
Диаметр жидкостной трубы, мм (дюймы)			6,35 (1/4)	6,35 (1/4)	6,35 (1/4)	6,35 (1/4)
Диаметр газовой трубы, мм (дюймы)			9,52 (3/8)	9,52 (3/8)	9,52 (3/8)	12,7 (1/2)
Внутренний блок			ASHG07LMCA	ASHG09LMCA	ASHG12LMCA	ASHG14LMCA
Расход воздуха (максимальный/тихий), м³/ч	Охлаждение		750/310	750/310	750/310	770/360
	Обогрев		750/330	750/330	750/330	770/380
Осушение, л/ч			1,0	1,3	1,8	2,1
Уровень звукового давления (максимальный/тихий), дБ(А)	Охлаждение		43/21	43/21	43/21	44/25
	Обогрев		43/21	43/22	43/22	44/27
Диаметр дренажной трубы, мм	Внутренний / наружный		13,8 / 16,7	13,8 / 16,7	13,8 / 16,7	13,8 / 16,7
Размеры (В x Ш x Г), мм	Без упаковки		268 x 840 x 203	268 x 840 x 203	268 x 840 x 203	268 x 840 x 203
	В упаковке		270 x 884 x 336	270 x 884 x 336	270 x 884 x 336	270 x 884 x 336
Вес, кг	Без упаковки		8,5	8,5	8,5	8,5
	В упаковке		10,5	10,5	10,5	10,5
Наружный блок			AOHG07LMCA	AOHG09LMCA	AOHG12LMCA	AOHG14LMCA
Расход воздуха (максимальный), м³/ч			1670	1670	1830	1940
Уровень звукового давления, дБ(А)	Охлаждение		45	45	50	50
	Обогрев		45	45	50	50
Гарантированный диапазон рабочих температур наружного воздуха, °C	Охлаждение		-10 ~ +43			
	Обогрев		-15 ~ +24			
Заводская заправка хладагента (до 15 м), г			700	700	850	1050
Дополнительная заправка хладагента, г/м			20	20	20	20
Размеры (В x Ш x Г), мм	Без упаковки		535 x 663 x 293	535 x 663 x 293	535 x 663 x 293	540 x 790 x 290
	В упаковке		595 x 790 x 395	595 x 790 x 395	595 x 790 x 395	648 x 938 x 400
Вес, кг	Без упаковки		21	21	26	34
	В упаковке		25	25	30	37

Все каталоги и инструкции здесь: http://splitoff.ru/tehn-doc.html

Максимальная мощность

Energy Plus

ИНДИКАЦИЯ ЗАГРЯЗНЕНИЯ ФИЛЬТРА
напомнит о техобслуживании

ИОННЫЙ ДЕОДОРИРУЮЩИЙ ФИЛЬТР
устраняет запахи

ЯБЛОЧНО-КАТЕХИНОВЫЙ ФИЛЬТР
препятствует развитию вредных микроорганизмов

АВТОМАТИЧЕСКОЕ ОСУШЕНИЕ ТЕПЛООБМЕННИКА
предотвратит рост плесени и бактерий

ОБЪЕМНОЕ ВОЗДУХОРАСПРЕДЕЛЕНИЕ

РЕЖИМ ПОДДЕРЖАНИЯ +10 °C В РЕЖИМЕ ОБОГРЕВА
защитит помещение от переохлаждения

РЕЖИМ ПОВЫШЕННОЙ ПРОИЗВОДИТЕЛЬНОСТИ
быстро охладит или обогреет

БЕСШУМНАЯ РАБОТА

ПОЛНОЕ DC-ИНВЕРТОРНОЕ УПРАВЛЕНИЕ

РЕЖИМ СНИЖЕНИЯ ЭНЕРГОПОТРЕБЛЕНИЯ

ТАЙМЕР КОМФОРТНОГО СНА

ПРОГРАММИРУЕМЫЙ 24-ЧАСОВОЙ ТАЙМЕР

ИНДИВИДУАЛЬНОЕ КОДИРОВАНИЕ БЛОКОВ

АВТОМАТИЧЕСКИЙ ПЕРЕЗАПУСК

АВТОМАТИЧЕСКИЙ ВЫБОР РЕЖИМА

ЗАЩИТА ОТ ПРЕДЕЛЬНЫХ ТЕМПЕРАТУР

Еще больше функций на стр. 112

A++ A

Класс сезонной энергоэффективности

ALL DC · INVERTER · R-410A · КЛАСС A++ · WI-FI

опция

ASHG18LFCA, ASHG24LFCC, ASHG30LFCA

Серия Energy Plus сочетает в себе высокую энергоэффективность класса A++ и совершенную систему очистки воздуха, разработанную на основе древнейших японских традиций с применением природных компонентов (яблочно-катехиновый и ионный деодорирующий фильтры). В моделях от 5 до 8 кВт есть функция объемного воздухораспределения.

ОБЪЕМНОЕ ВОЗДУХОРАСПРЕДЕЛЕНИЕ

Согласованное качание горизонтальных и вертикальных жалюзи обеспечивает объемный воздушный поток, исключающий сквозняки.

В режиме обогрева теплый воздушный поток направляется почти вертикально вниз для более интенсивного повышения температуры воздуха в помещении. Мощная струя теплого воздуха обеспечивает поддержание комфортных параметров даже на уровне пола.

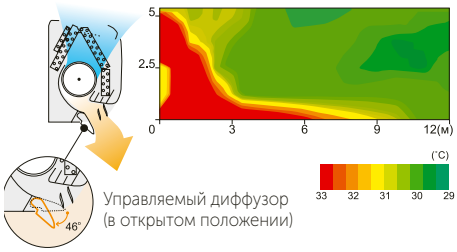

Управляемый диффузор (в открытом положении)

AR-RAH2E

Входит в стандартную комплектацию

В режиме охлаждения воздушный поток направляется вдоль плоскости потолка для более интенсивного повышения температуры воздуха в помещении. Также это исключает попадание холодного воздуха непосредственно на человека.

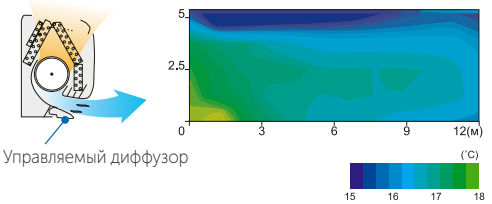

Управляемый диффузор

AOHG18LFC, AOHG24LFCC, AOHG30LFT

стр. 152 стр. 156 стр. 160

Все каталоги и инструкции здесь: http://splitoff.ru/tehn-doc.html

ДОПОЛНИТЕЛЬНЫЕ ВОЗМОЖНОСТИ

ПОДКЛЮЧЕНИЕ К ПРОВОДНОМУ ПУЛЬТУ И К «УМНОМУ ДОМУ»

Дополнительный адаптер для подключения проводного пульта или внешнего управления не требуется.

+ Проводные пульты

UTY-RVNGM

UTY-RNNGM

UTY-RSNGM

+ «Умный дом»

UTY-VGGXZ1 – сетевой конвертор для подключения к сети системы VRF GENERAL
FJ-RC-KNX-1 – сетевой конвертор для подключения к KNX
FJ-RC-MBS-1 – сетевой конвертор для подключения к Modbus
FJ-RC-WIFI-1 – адаптер для управления через Wi-Fi
UTY-XWZX – соеденительный кабель для подключения внешнего управления

ЕСЛИ ПОТЕРЯЛСЯ ПУЛЬТ

Стандартный ИК-пульт AR-RAH2E (код заказа 9379219037).

СМЕННЫЕ ФИЛЬТРЫ

Запасной комплект, состоящий из яблочно-катехинового и ионного деодорирующего фильтров UTR-FA13 (код заказа 9315212016).

СЕРВИС

Адаптер и программа для расширенной компьютерной сервисной диагностики UTY-ASSX.

Бесплатное приложение Mobile Technician для iOS и Android с базой данных по кодам ошибок и рекомендациями по их устранению.

Модель			ASHG18LFCA	ASHG24LFCC	ASHG30LFCA
Производительность, кВт	Охлаждение		5,2 (0,9~6,0)	7,1 (0,9~8,0)	8,0 (2,9~9,0)
	Обогрев		6,3 (0,9~9,1)	8,0 (0,9~10,6)	8,8 (2,2~11,0)
Потребляемая мощность, кВт	Охлаждение		1,52 (0,09~2,07)	2,20 (0,30~3,07)	2,49 (0,58~3,87)
	Обогрев		1,71 (0,09~2,87)	2,21 (0,28~4,21)	2,44 (0,50~4,33)
Энергоэффективность, кВт/кВт	Охлаждение	EER / Класс	3,42 / A	3,23 / A	3,21 / A
		SEER / Класс	6,94 / A++	6,11 / A++	5,69 / A+
	Обогрев	COP / Класс	3,68 / A	3,61 / A	3,61 / A
		SCOP / Класс	3,87 / A	3,8 / A	3,8 / A
Рабочий ток, А	Охлаждение		6,8	9,7	10,9
	Обогрев		7,6	9,8	10,7
Электропитание			1 фаза, 230 В, 50 Гц		
Сторона подключения			наружный блок		
Максимальная длина фреонопровода, м			25	30	50
Максимальный перепад высот, м			20	20	30
Диаметр жидкостной трубы, мм (дюймы)			6,35 (1/4)	6,35 (1/4)	9,52 (3/8)
Диаметр газовой трубы, мм (дюймы)			12,7 (1/2)	15,88 (5/8)	15,88 (5/8)
Внутренний блок			ASHG18LFCA	ASHG24LFCC	ASHG30LFCA
Расход воздуха (максимальный/тихий), м³/ч	Охлаждение		900/550	1100/580	1100/620
	Обогрев		900/550	1120/580	1150/620
Осушение, л/ч			2,8	2,7	3,2
Уровень звукового давления (максимальный/тихий), дБ(А)	Охлаждение		43/26	49/32	48/33
	Обогрев		42/25	48/32	49/33
Диаметр дренажной трубы, мм	Внутренний / наружный		28/16	28/16	28/16
Размеры (В x Ш x Г), мм	Без упаковки		320 x 998 x 238	320 x 998 x 238	320 x 998 x 238
	В упаковке		329 x 1090 x 420	329 x 1090 x 420	329 x 1090 x 420
Вес, кг	Без упаковки		14	14	14
	В упаковке		18	18	18
Наружный блок			AOHG18LFC	AOHG24LFCC	AOHG30LFT
Уровень звукового давления, дБ(А)	Охлаждение		50	53	53
	Обогрев		51	56	55
Гарантированный диапазон рабочих температур наружного воздуха, °C	Охлаждение		-10 ~ +46		
	Обогрев		-15 ~ +24		
Заводская заправка хладагента (до 15 м), г			1200	1650	2100 (до 20 м)
Дополнительная заправка хладагента, г/м			20	20	40
Размеры (В x Ш x Г), мм	Без упаковки		620 x 790 x 290	620 x 790 x 290	830 x 900 x 330
	В упаковке		712 x 935 x 400	712 x 935 x 400	970 x 1050 x 445
Вес, кг	Без упаковки		41	41	61
	В упаковке		45	47	68

Все каталоги и инструкции здесь: http://splitoff.ru/tehn-doc.html

Баланс характеристик и функций

Eco² Inverter

ИНДИКАЦИЯ ЗАГРЯЗНЕНИЯ ФИЛЬТРА
напомнит о техобслуживании

ИОННЫЙ ДЕОДОРИРУЮЩИЙ ФИЛЬТР
устраняет запахи

ЯБЛОЧНО-КАТЕХИНОВЫЙ ФИЛЬТР
препятствует развитию вредных микроорганизмов
опция

АВТОМАТИЧЕСКОЕ ОСУШЕНИЕ ТЕПЛООБМЕННИКА
предотвратит рост плесени и бактерий

A++ A+
Класс сезонной энергоэффективности

ПРОТЕСТИРОВАНО до -30 °C

WSet зимний комплект
опция

INVERTER | R-410A | КЛАСС A++

ASHG07LLCA, ASHG09LLCA, ASHG12LLCA

РЕЖИМ ПОВЫШЕННОЙ ПРОИЗВОДИТЕЛЬНОСТИ
быстро охладит или обогреет

БЕСШУМНАЯ РАБОТА

Серия Eco² Inverter делает качественные и экономичные кондиционеры более доступными для покупателей. Благодаря сбалансированным техническим характеристикам и оптимальному набору функций вам не придется переплачивать за то, чем вы не будете пользоваться в дальнейшем. При минимальной цене вы получаете высокую энергоэффективность на уровне моделей high-класса. Внутренний блок может работать в тихом режиме с уровнем шума, не превышающим 22 дБ(А). Эти модели могут быть доработаны низкотемпературным комплектом, расширяющим температурный диапазон в режиме охлаждения до -30 °C.

РЕЖИМ СНИЖЕНИЯ ЭНЕРГОПОТРЕБЛЕНИЯ

ВЫСОКАЯ ЭНЕРГОЭФФЕКТИВНОСТЬ

Инверторные кондиционеры GENERAL обеспечивают превосходное энергосбережение, гарантируя максимально возможную на сегодняшний день экономичность. Кондиционеры с инверторным управлением обеспечивают не только экономию электроэнергии и снижают выбросы CO_2 , но и способствуют более быстрому достижению требуемой температуры в помещении и более точному ее поддержанию.

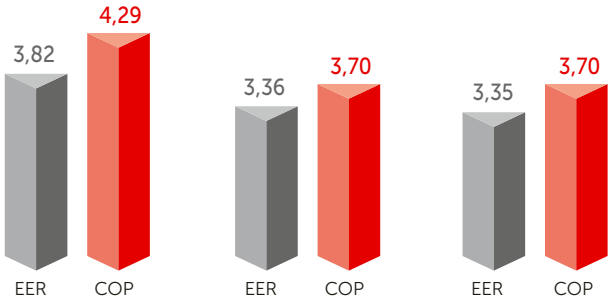

ТАЙМЕР КОМФОРТНОГО СНА

ПРОГРАММИРУЕМЫЙ 24-ЧАСОВОЙ ТАЙМЕР

AR-RCE1E
Входит в стандартную комплектацию

ИНДИВИДУАЛЬНОЕ КОДИРОВАНИЕ БЛОКОВ

АВТОМАТИЧЕСКИЙ ПЕРЕЗАПУСК

АВТОМАТИЧЕСКИЙ ВЫБОР РЕЖИМА

AOHG07LLC, AOHG09LLC, AOHG12LLC

НИЗКОТЕМПЕРАТУРНЫЙ КОМПЛЕКТ ДО -30 °C
опция

ЗАЩИТА ОТ ПРЕДЕЛЬНЫХ ТЕМПЕРАТУР

Еще больше функций на стр. 112

стр. 152 стр. 156 стр. 160

Все каталоги и инструкции здесь: http://splitoff.ru/tehn-doc.html

ДОПОЛНИТЕЛЬНЫЕ ВОЗМОЖНОСТИ

ЕСЛИ ПОТЕРЯЛСЯ ПУЛЬТ

Стандартный ИК-пульт AR-RCE1E(код заказа 9332598001).

НИЗКОТЕМПЕРАТУРНЫЙ КОМПЛЕКТ

Низкотемпературный комплект WSet расширяет диапазон уличной температуры в режиме охлаждения до -30 °C.

СМЕННЫЕ ФИЛЬТРЫ

Яблочно-катехиновый фильтр (комплект из 2 шт.) UTR-FA03-2 (код заказа 9312829002).

Ионный деодорирующий фильтр (комплект из 2 шт.) UTR-FA03-3 (код заказа 9312830008).

Яблочно-катехиновый + ионный деодорирующий фильтры (комплект 1+1 шт.) (код заказа 9312152018).

СЕРВИС

Адаптер и программа для расширенной компьютерной сервисной диагностики UTY-ASSX.

Бесплатное приложение Mobile Technician для iOS и Android с базой данных по кодам ошибок и рекомендациями по их устранению.

РЕЖИМ СНИЖЕНИЯ ЭНЕРГОПОТРЕБЛЕНИЯ

При эксплуатации в режиме ECONOMY настройка термостата автоматически изменяется в соответствии с температурой наружного воздуха для обеспечения наиболее экономного функционирования, а также ограничивается максимальная производительность кондиционера до 70% от его номинальной производительности. При включении режима ECONOMY во время охлаждения улучшаются показатели влагопоглощения. Данная функция особенно полезна в том случае, когда необходимо снизить уровень влажности в помещении без ощутимого понижения температуры.

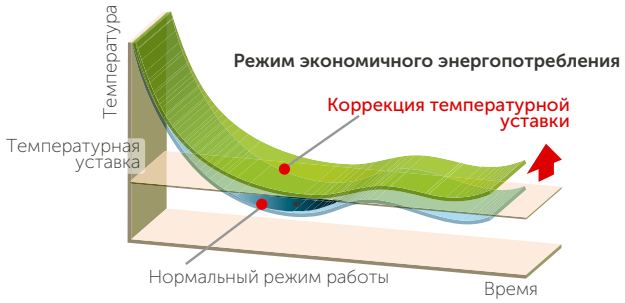

Модель			ASHG07LLCA	ASHG09LLCA	ASHG12LLCA
Производительность, кВт	Охлаждение		2,1 (0,9-2,8)	2,5 (0,9~3,0)	3,4 (0,9~3,8)
	Обогрев		2,7 (0,9-3,5)	3,2 (0,9~3,6)	4,0 (0,9~4,6)
Потребляемая мощность, кВт	Охлаждение		0,55 (0,24-0,99)	0,745 (0,25~1,02)	1,015 (0,25~1,4)
	Обогрев		0,63 (0,21-1,00)	0,865 (0,25~1,15)	1,08 (0,25~1,99)
Энергоэффективность, кВт/кВт	Охлаждение	EER / Класс	3,82 / A	3,36 / A	3,35 / A
		SEER / Класс	6,1 / A++	6,1 / A++	6,2 / A++
	Обогрев	COP / Класс	4,29 / A	3,7 / A	3,7 / A
		SCOP / Класс	3,46 / A	3,46 / A	3,43 / A
Рабочий ток, А	Охлаждение		3,0	4,0	4,7
	Обогрев		3,4	4,7	5,1
Электропитание			1 фаза, 230 В, 50 Гц		
Сторона подключения			наружный блок		
Максимальная длина фреонопровода, м			15	15	15
Максимальный перепад высот, м			10	10	10
Диаметр жидкостной трубы, мм (дюймы)			6,35 (1/4)	6,35 (1/4)	6,35 (1/4)
Диаметр газовой трубы, мм (дюймы)			9,52 (3/8)	9,52 (3/8)	9,52 (3/8)
Внутренний блок			ASHG07LLCA	ASHG09LLCA	ASHG12LLCA
Расход воздуха (максимальный/тихий), м³/ч	Охлаждение		720	710	710
	Обогрев		740	730	730
Осушение, л/ч			1,0	1,3	1,8
Уровень звукового давления (максимальный/тихий), дБ(А)	Охлаждение		43/22	43/22	43/22
	Обогрев		43/22	43/22	43/22
Диаметр дренажной трубы, мм	Внутренний / наружный		16	16	16
Размеры (В x Ш x Г), мм	Без упаковки		262 x 820 x 206	262 x 820 x 206	262 x 820 x 206
	В упаковке		263 x 870 x 328	263 x 870 x 328	263 x 870 x 328
Вес, кг	Без упаковки		7,0	7,5	7,5
	В упаковке		9,0	9,5	9,5
Наружный блок			AOHG07LLC	AOHG09LLC	AOHG12LLC
Расход воздуха (максимальный), м³/ч			1710	1720	1850
Уровень звукового давления, дБ(А)	Охлаждение		47	47	51
	Обогрев		48	48	52
Гарантированный диапазон рабочих температур наружного воздуха, °C	Охлаждение		+18 ~ +43 (-30 ~ +43 при установке низкотемпературного комплекта)		
	Обогрев		-15 ~ +24		
Заводская заправка хладагента (до 15 м), г			650	650	750
Дополнительная заправка хладагента, г/м			20	20	20
Размеры (В x Ш x Г), мм	Без упаковки		535 x 663 x 293	535 x 663 x 293	535 x 663 x 293
	В упаковке		595 x 790 x 395	595 x 790 x 395	595 x 790 x 395
Вес, кг	Без упаковки		24	24	26
	В упаковке		28	28	28

Все каталоги и инструкции здесь: http://splitoff.ru/tehn-doc.html

Классика надежности

Classic

ФОТОКАТАЛИТИЧЕСКИЙ ДЕОДОРИРУЮЩИЙ ФИЛЬТР
опция

ИОННЫЙ ДЕОДОРИРУЮЩИЙ ФИЛЬТР
только для ASH7-12U
опция

ЯБЛОЧНО-КАТЕХИНОВЫЙ ФИЛЬТР
только для ASH7-12U
опция

АНТИБАКТЕРИАЛЬНЫЙ ЭЛЕКТРОСТАТИЧЕСКИЙ ФИЛЬТР С ЭКСТРАТОМ ВАСАБИ
опция

ОБЪЕМНОЕ ВОЗДУХОРАСПРЕДЕЛЕНИЕ

ПРОТЕСТИРОВАНО до -30 °C

WSet зимний комплект
опция

R-410A

ASH7U, ASH9U, ASH12U, ASH14U

БЕСШУМНАЯ РАБОТА
только для ASH7-12U

Неизменная популярность кондиционеров GENERAL серии Classic определяется строгим классическим дизайном, низким уровнем шума, высокими технологиями и четкой, безупречной работой. Все модели этой серии могут быть доработаны низкотемпературным комплектом, расширяющим температурный диапазон в режиме охлаждения до -30 °C.

ТАЙМЕР КОМФОРТНОГО СНА

ТАЙМЕР СНА

При нажатии кнопки SLEEP кондиционер автоматически, в зависимости от режима работы, будет изменять значение температуры воздуха по специальному алгоритму в течение заданного вами времени. По истечении установленного времени кондиционер полностью остановится.

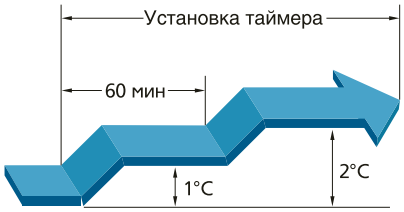

В режиме охлаждения: температурная уставка автоматически повышается на 1 °C каждый час (но не более, чем на 2 °C).

АВТОМАТИЧЕСКИЙ ПЕРЕЗАПУСК

АВТОМАТИЧЕСКИЙ ВЫБОР РЕЖИМА

НИЗКОТЕМПЕРАТУРНЫЙ КОМПЛЕКТ ДО -30 °C
опция

AOH7U
AOH9U

AR-JE5
AR-JW17
Входят в стандартную комплектацию

AOH12U
AOH14U

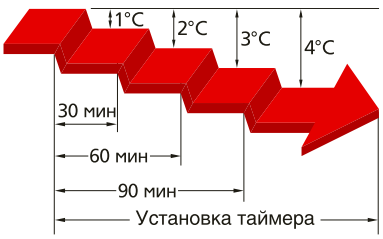

В режиме нагрева: температурная уставка автоматически понижается на 1 °C каждые 30 минут (но не более, чем на 4 °C).

Еще больше функций на стр. 112

стр. 153 стр. 156 стр. 160

Все каталоги и инструкции здесь: http://splitoff.ru/tehn-doc.html

ДОПОЛНИТЕЛЬНЫЕ ВОЗМОЖНОСТИ

ЕСЛИ ПОТЕРЯЛСЯ ПУЛЬТ

Стандартный ИК-пульт для ASH7-12U AR-JE5 (код заказа 9312058020).
Стандартный ИК-пульт для ASH14U AR-JW17 (код заказа 9371190174).

СМЕННЫЕ ФИЛЬТРЫ

Яблочно-катехиновый фильтр для ASH7-12U (комплект из 2 шт.) UTR-FA04-1 (код заказа 9312834006).

Ионный деодорирующий фильтр для ASH7-12U (комплект из 2 шт.) UTR-FA04-2 (код заказа 9312835003).

Фотокаталитический деодорирующий фильтр для ASH7-12U (комплект из 2 шт.) UTR-FA05-2 (код заказа 9312879007).

Антибактериальный электростатический фильтр с экстрактом васаби для ASH7-12U (комплект из 2 шт.) UTR-FA05-1 (код заказа 9312877003).

Фильтр тонкой очистки воздуха для ASH7-12U (комплект из 2 шт.) APS-03B (код заказа 9305179018).

Яблочно-катехиновый фильтр для ASH14U (комплект из 2 шт.) UTR-FA03-2 (код заказа 9312829002).

Ионный деодорирующий фильтр для ASH14U (комплект из 2 шт.) UTR-FA03-3 (код заказа 9312830008).

Яблочно-катехиновый + ионный деодорирующий фильтры для ASH14U (комплект 1+1 шт.) (код заказа 9312152018).

НИЗКОТЕМПЕРАТУРНЫЙ КОМПЛЕКТ

WSET

Установка специального низкотемпературного комплекта позволяет обеспечить бесперебойную работу сплит-системы в режиме охлаждения воздуха при поддержании высокого уровня надежности и производительности системы до температуры наружного воздуха -30 °С. Доработка сплит-систем осуществляется в сервисном центре дистрибьютора, что позволяет поддерживать заводскую гарантию на это оборудование. Дополнительно к низкотемпературному комплекту мы рекомендуем приобретать нагреватель дренажного шланга.

В общении с заказчиком крайне важно уточнять, в каких условиях будет эксплуатироваться кондиционер. Клиенты часто сообщают, что перебои с электричеством - это норма их жилого сектора, и при выборе техники хотелось быть уверенным в ее надежности и «устойчивости». Практика многих лет позволяет нам утверждать, что одним из образцов надежного и безотказного оборудования в линейке сплит–систем является серия CLASSIC. Кондиционер обеспечен сверхнадежной электроникой и многоуровневой системой самозащиты, что позволяет сохранить работоспособность техники от серьезных повреждений.

Алексей Пиманкин
Сервисный специалист GENERAL

Модель		ASH7U	ASH9U	ASH12U	ASG14U
Производительность, кВт	Охлаждение	2,2	2,6	3,25	4,25
	Обогрев	2,3	2,95	3,95	4,80
Потребляемая мощность, кВт	Охлаждение	0,83	1,07	1,35	1,38
	Обогрев	0,75	0,90	1,28	1,27
Энергоэффективность, кВт/кВт	Охлаждение (EER) / Класс	2,65 / D	2,43 / E	2,41 / E	3,08 / B
	Обогрев (COP) / Класс	3,07 / D	3,28 / C	3,09 / D	3,78 / A
Рабочий ток, А	Охлаждение	3,9	4,8	5,9	6,1
	Обогрев	3,6	4,1	5,6	5,6
Электропитание		1 фаза, 230 В, 50 Гц			
Сторона подключения		внутренний блок			
Максимальная длина фреонопровода, м		10	15	15	15
Максимальный перепад высот, м		5	8	8	8
Диаметр жидкостной трубы, мм (дюймы)		6,35 (1/4)	6,35 (1/4)	6,35 (1/4)	6,35 (1/4)
Диаметр газовой трубы, мм (дюймы)		9,52 (3/8)	9,52 (3/8)	9,52 (3/8)	12,7 (1/2)
Внутренний блок		ASH7USBCW	ASH9USCCW	ASH12USCCW	ASH14USBCW
Расход воздуха (максимальный), м³/ч	Охлаждение	380/280	540/360	540/390	700/480
	Обогрев	380/275	515/360	545/390	675/395
Осушение, л/ч		1,0	1,3	1,8	2,0
Уровень звукового давления (максимальный/тихий), дБ(А)	Охлаждение	38/29	40/30	40/33	43/33
	Обогрев	37/28	38/28	40/32	41/27
Диаметр дренажной трубы, мм	Внутренний / наружный	14/25,5	14/25,5	14/25,5	14/25,5
Размеры (В x Ш x Г), мм	Без упаковки	257 x 808 x 187	257 x 808 x 187	257 x 808 x 187	275 x 790 x 215
	В упаковке	277 x 860 x 311	277 x 860 x 311	277 x 860 x 311	290 x 835 x 345
Вес, кг	Без упаковки	8	8	8	9
	В упаковке	10	10	10	12
Наружный блок		AOH7USNC	AOH9UFCC	AOH12USCC	AOH14USBC
Расход воздуха (максимальный), м³/ч		1350	1350	1700	1670
Уровень звукового давления, дБ(А)	Охлаждение	43	46	48	47
	Обогрев	43	46	48	48
Гарантированный диапазон рабочих температур наружного воздуха, °С	Охлаждение	+21 ~ +43 (-30 ~ +43 при установке низкотемпературного комплекта)			
	Обогрев	-5 ~ +24			
Заводская заправка хладагента (до 7,5 м), г		600	650	750	1100
Дополнительная заправка хладагента, г/м		20	20	20	20
Размеры (В x Ш x Г), мм	Без упаковки	535 x 650 x 250	535 x 650 x 250	535 x 695 x 250	535 x 780 x 250
	В упаковке	590 x 720 x 330	590 x 720 x 330	605 x 785 x 320	612 x 910 x 345
Вес, кг	Без упаковки	26	28	31	37
	В упаковке	28	29	34	39

Все каталоги и инструкции здесь: http://splitoff.ru/tehn-doc.html

Классика надежности

Classic

ФОТОКАТАЛИТИЧЕСКИЙ ДЕОДОРИРУЮЩИЙ ФИЛЬТР
опция

АНТИБАКТЕРИАЛЬНЫЙ ЭЛЕКТРОСТАТИЧЕСКИЙ ФИЛЬТР С ЭКСТРАТОМ ВАСАБИ
опция

ПРОТЕСТИРОВАНО до -30 °C

WSet зимний комплект
опция

R-410A

ОБЪЕМНОЕ ВОЗДУХОРАСПРЕДЕЛЕНИЕ

ASG18U, ASG24U, ASG30U

Спрос на кондиционеры с минимальным набором базовых функций останется неизменно высоким. Надежное охлаждение и обогрев в межсезонье, безупречная работа техники – основные требования потребителя, которым соответствует серия Classic. И ничего лишнего. Серия Classic - образцовый пример кондиционера с низким уровнем шума, высокими технологиями и бесперебойной работой. В моделях от 5 до 8 кВт есть функция объемного воздухораспределения. Все модели серии Classic могут быть дополнены низкотемпературным комплектом, расширяющим температурный диапазон в режиме охлаждения до -30 °C (по желанию заказчика).

ТАЙМЕР ОДНОКРАТНОГО ВКЛ./ВЫКЛ.

ТАЙМЕР КОМФОРТНОГО СНА

ПРОГРАММИРУЕМЫЙ 24-ЧАСОВОЙ ТАЙМЕР

AR-JW1
Входят в стандартную комплектацию

ИНДИВИДУАЛЬНОЕ КОДИРОВАНИЕ БЛОКОВ

АВТОМАТИЧЕСКИЙ ПЕРЕЗАПУСК

AOG18U
AOG24U

АВТОМАТИЧЕСКИЙ ВЫБОР РЕЖИМА

НИЗКОТЕМПЕРАТУРНЫЙ КОМПЛЕКТ ДО -30 °C
опция

AOG30U

МОЩНЫЙ ВОЗДУШНЫЙ ПОТОК

Высокоэффективные диффузоры усовершенствованной конструкции

Режим охлаждения

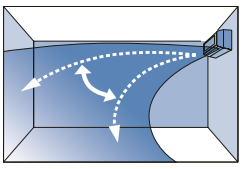

Горизонтальный поток в режиме охлаждения

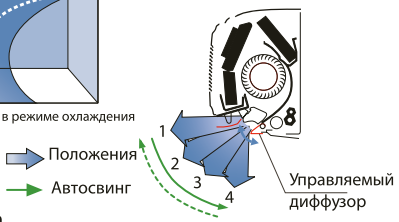

Режим нагрева

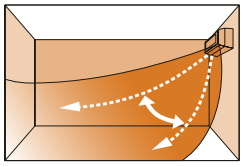

Широкий нисходящий поток в режиме нагрева

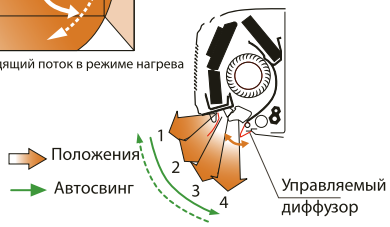

усовершенствованной конструкции

стр. 153

стр. 156

стр. 161

Еще больше функций на стр. 112

Все каталоги и инструкции здесь: http://splitoff.ru/tehn-doc.html

ДОПОЛНИТЕЛЬНЫЕ ВОЗМОЖНОСТИ

ЕСЛИ ПОТЕРЯЛСЯ ПУЛЬТ

Стандартный ИК-пульт для ASG18-30U AR-JW1 (код заказа 9374322015).

НИЗКОТЕМПЕРАТУРНЫЙ КОМПЛЕКТ

Низкотемпературный комплект WSet расширяет диапазон уличной температуры в режиме охлаждения до -30 °C.

СМЕННЫЕ ФИЛЬТРЫ

Фотокаталитический деодорирующий + антибактериальный электростатический фильтр с экстрактом васаби (комплект 1+1 шт.) UTR-FA09 (код заказа 9371607016).

НИЗКОТЕМПЕРАТУРНЫЙ КОМПЛЕКТ

WSET

В помещения с большими теплопритоками (например, в серверных, на базовых станциях систем мобильной связи, в лабораториях, студии звукозаписи и прочих технологических помещениях) необходимо круглогодичное охлаждение воздуха, даже в зимний период. Одним из возможных решений проблемы кондиционирования в таких случаях может стать установка специально адаптированных сплит-систем. Установка специального низкотемпературного комплекта позволяет обеспечить бесперебойную работу сплит-системы в режиме охлаждения воздуха при поддержании высокого уровня надежности и производительности системы до температуры наружного воздуха -30 °C. Доработка сплит-систем осуществляется в сервисном центре дистрибьютора, что позволяет поддерживать заводскую гарантию на это оборудование. Дополнительно к низкотемпературному комплекту мы рекомендуем приобретать нагреватель дренажного шланга.

Модель		ASG18U	ASG24U	ASG30U
Производительность, кВт	Охлаждение	5,4	6,8	7,9
	Обогрев	5,7	7,4	8,4
Потребляемая мощность, кВт	Охлаждение	1,85	2,4	2,75
	Обогрев	1,85	2,4	2,75
Энергоэффективность, кВт/кВт	Охлаждение (EER) / Класс	2,92 / C	2,83 / C	2,87 / C
	Обогрев (COP) / Класс	3,08 / D	3,08 / D	3,05 / D
Рабочий ток, А	Охлаждение	8,3	10,6	13,0
	Обогрев	8,3	10,5	13,0
Электропитание		1 фаза, 230 В, 50 Гц		
Сторона подключения		наружный блок		
Максимальная длина фреонопровода, м		20	20	25
Максимальный перепад высот, м		8	8	15
Диаметр жидкостной трубы, мм (дюймы)		6,35 (1/4)	9,52 (3/8)	9,52 (3/8)
Диаметр газовой трубы, мм (дюймы)		15,88 (5/8)	15,88 (5/8)	15,88 (5/8)
Внутренний блок		ASG18UBBN	ASG24UBBN	ASG30UBBJ
Расход воздуха (максимальный), м³/ч	Охлаждение	800/550	970/750	1040/730
	Обогрев	800/550	970/750	1040/730
Осушение, л/ч		2,0	2,5	3,0
Уровень звукового давления (максимальный/тихий), дБ(А)	Охлаждение	41/34	45/38	47/40
	Обогрев	41/34	45/38	47/40
Диаметр дренажной трубы, мм	Внутренний / наружный	16/28	16/28	16/28
Размеры (В x Ш x Г), мм	Без упаковки	320 x 1120 x 220	320 x 1120 x 220	320 x 1120 x 220
	В упаковке	348 x 1240 x 427	348 x 1240 x 427	348 x 1240 x 427
Вес, кг	Без упаковки	16	16	16
	В упаковке	22	22	22
Наружный блок		AOG18UNBNL	AOG24UNBNL	AOG30UNBDL
Расход воздуха (максимальный), м³/ч		3200	3200	3320
Уровень звукового давления, дБ(А)	Охлаждение	52	53	54
	Обогрев	52	53	54
Гарантированный диапазон рабочих температур наружного воздуха, °C	Охлаждение	0 ~ +43 (-30 ~ +43 при установке низкотемпературного комплекта)		
	Обогрев	-6 ~ +24		
Заводская заправка хладагента (до 7,5 м), г		1550	1700	2300
Дополнительная заправка хладагента, г/м		20	40	40
Размеры (В x Ш x Г), мм	Без упаковки	650 x 830 x 320	650 x 830 x 320	900 x 900 x 350
	В упаковке	743 x 984 x 413	743 x 984 x 413	1045 x 1025 x 445
Вес, кг	Без упаковки	52	59	74
	В упаковке	56	63	86

Все каталоги и инструкции здесь: http://splitoff.ru/tehn-doc.html

Испытан до -30 °C

Floor Nordic

ИНДИКАЦИЯ ЗАГРЯЗНЕНИЯ ФИЛЬТРА
напомнит о техобслуживании

ИОННЫЙ ДЕОДОРИРУЮЩИЙ ФИЛЬТР
устраняет запахи

ЯБЛОЧНО-КАТЕХИНОВЫЙ ФИЛЬТР
препятствует развитию вредных микроорганизмов

АВТОМАТИЧЕСКОЕ ОСУШЕНИЕ ТЕПЛООБМЕННИКА
предотвратит рост плесени и бактерий

A++ A+

Класс сезонной энергоэффективности

ПРОТЕСТИРОВАНО ДО -30 °C

ALL DC | INVERTER | R-410A | КЛАСС A++ | WI-FI

опция

AGHG09LVCB, AGHG12LVCB, AGHG14LVCB

РЕЖИМ ПОДДЕРЖАНИЯ +10 °C В РЕЖИМЕ ОБОГРЕВА
защитит помещение от переохлаждения

БЕСШУМНАЯ РАБОТА

ПОЛНОЕ DC-ИНВЕРТОРНОЕ УПРАВЛЕНИЕ

РЕЖИМ СНИЖЕНИЯ ЭНЕРГОПОТРЕБЛЕНИЯ

ТАЙМЕР КОМФОРТНОГО СНА

ПРОГРАММИРУЕМЫЙ 24-ЧАСОВОЙ ТАЙМЕР

ИНДИВИДУАЛЬНОЕ КОДИРОВАНИЕ БЛОКОВ

АВТОМАТИЧЕСКИЙ ПЕРЕЗАПУСК

АВТОМАТИЧЕСКИЙ ВЫБОР РЕЖИМА

ЗАЩИТА ОТ ПРЕДЕЛЬНЫХ ТЕМПЕРАТУР

Напольные кондиционеры серии Floor Nordic в первую очередь предназначены для эффективного обогрева воздуха и для использования в помещениях сложной конфигурации. Благодаря конструктивным особенностям наружных блоков, кондиционеры этой серии могут эффективно обогревать помещение даже в 30-градусный мороз. Эта модель протестирована в жестких условиях эксплуатации России и стран Скандинавии и уже зарекомендовала себя с наилучшей стороны. Высокую эффективность гарантируют улучшенный компрессор, увеличенный теплообменник и встроенный нагреватель дренажного поддона. Эффективное воздухораспределение и компактные размеры позволяют гармонично вписать внутренний блок в подоконные ниши, а также специально создаваемые ниши в стеновых перегородках, возводимых при перепланировке квартир. Внутренние блоки имеют очень низкий уровень шума, практически неуловимый человеческим ухом. В комплекте поставляются ионный деодорирующий фильтр и яблочно-катехиновый фильтр, обеспечивающие тонкую очистку воздуха.

ТЕПЛОПРОИЗВОДИТЕЛЬНОСТЬ ПРИ ПОДДЕРЖАНИИ В ПОМЕЩЕНИИ ТЕМПЕРАТУРЫ 20 °C

Модель		AGHG09LVCB		AGHG12LVCB		AGHG14LVCB	
Температура наружного воздуха	°C	TC_h	PI	TC_h	PI	TC_h	PI
	-25	3,00	2,05	3,50	2,05	4,20	2,90
	-20	3,40	2,15	3,90	2,15	4,70	3,00
	-15	3,90	2,25	4,40	2,25	5,20	3,10
	-10	4,06	2,28	4,46	2,28	5,51	3,02
	-5	4,19	2,21	4,52	2,21	5,74	2,81
	0	4,31	1,97	4,58	1,97	5,86	2,41
	5	5,01	1,76	5,26	1,76	6,02	2,01
	7	5,45	1,78	5,70	1,78	6,10	1,95
	10	6,02	1,79	6,30	1,79	6,74	2,02
	15	6,24	1,80	6,53	1,80	6,99	2,03

TC_h – полная теплопроизводительность, кВт
PI – потребляемая мощность, кВт

AR-RAH1E
Входит в стандартную комплектацию

AOHG09LVCN, AOHG12LVCN

AOHG14LVCN

стр. 152 стр. 156 стр. 161

Еще больше функций на стр. 112

Все каталоги и инструкции здесь: http://splitoff.ru/tehn-doc.html

ДОПОЛНИТЕЛЬНЫЕ ВОЗМОЖНОСТИ

ПОДКЛЮЧЕНИЕ К ПРОВОДНОМУ ПУЛЬТУ И К «УМНОМУ ДОМУ»

Дополнительный адаптер для подключения проводного пульта или внешнего управления не требуется.

+ Проводные пульты

UTY-RVNGM

UTY-RNNGM

UTY-RSNGM

+ «Умный дом»

UTY-VGGXZ1 – сетевой конвертор для подключения к сети системы VRF GENERAL
FJ-RC-KNX-1 – сетевой конвертор для подключения к KNX
FJ-RC-MBS-1 – сетевой конвертор для подключения к Modbus
FJ-RC-WIFI-1 – адаптер для управления через Wi-Fi
UTY-XWZXZ5 – соеденительный кабель для подключения внешнего управления

ЕСЛИ ПОТЕРЯЛСЯ ПУЛЬТ

Стандартный ИК-пульт AR-RAH1E (код заказа 9379219006).

СМЕННЫЕ ФИЛЬТРЫ

Запасной яблочно-катехиновый фильтр UTR-FC03-2 (код заказа 9312832002).
Запасной ионный деодорирующий фильтр UTR-FC03-3 (код заказа 9312833009).

ЗАГЛУШКА

Заглушка UTR-STA используется при частичном монтаже блока в стену.

СЕРВИС

Адаптер и программа для расширенной компьютерной сервисной диагностики UTY-ASSX.

Бесплатное приложение Mobile Technician для iOS и Android с базой данных по кодам ошибок и рекомендациями по их устранению.

Модель			AGHG09LVCB	AGHG12LVCB	AGHG14LVCB
Производительность, кВт	Охлаждение		2,6 (0,9~3,8)	3,5 (0,9~4,2)	4,2 (0,9~5,2)
	Обогрев		3,5 (0,9~5,5)	4,5 (0,9~5,7)	5,2 (0,9~6,1)
Потребляемая мощность, кВт	Охлаждение		0,53 (0,2~2,05)	0,91 (0,2~2,05)	1,14 (0,18~2,16)
	Обогрев		0,79 (0,2~2,62)	1,19 (0,2~2,62)	1,44 (0,18~3,3)
Энергоэффективность, кВт/кВт	Охлаждение	EER / Класс	4,91 / A	3,85 / A	3,68 / A
		SEER / Класс	7,0 / A++	6,9 / A++	6,8 / A++
	Обогрев	COP / Класс	4,43 / A	3,78 / A	3,61 / A
		SCOP / Класс	4,2 / A+	4,1 / A+	4,0 /A+
Рабочий ток, А	Охлаждение		2,7	4,4	5,2
	Обогрев		3,9	5,6	6,5
Электропитание			1 фаза, 230 В, 50 Гц		
Сторона подключения			наружный блок		
Максимальная длина фреонопровода, м			20	20	20
Максимальный перепад высот, м			15	15	15
Диаметр жидкостной трубы, мм (дюймы)			6,35 (1/4)	6,35 (1/4)	6,35 (1/4)
Диаметр газовой трубы, мм (дюймы)			9,52 (3/8)	9,52 (3/8)	12,7 (1/2)
Внутренний блок			**AGHG09LVCB**	**AGHG12LVCB**	**AGHG14LVCB**
Расход воздуха (максимальный/тихий), м³/ч	Охлаждение		570/270	570/270	650/270
	Обогрев		600/370	600/370	650/370
Осушение, л/ч			1,3	1,8	2,1
Уровень звукового давления (максимальный/тихий), дБ(А)	Охлаждение		40/22	40/22	44/22
	Обогрев		40/22	40/22	43/22
Диаметр дренажной трубы, мм	Внутренний / наружный		13,6/29	13,6/29	13,6/29
Размеры (В x Ш x Г), мм	Без упаковки		600 x 740 x 200	600 x 740 x 200	600 x 740 x 200
	В упаковке		700 x 820 x 310	700 x 820 x 310	700 x 820 x 310
Вес, кг	Без упаковки		14	14	14
	В упаковке		17	17	17
Наружный блок			**AOHG09LVCN**	**AOHG12LVCN**	**AOHG14LVCN**
Расход воздуха (максимальный), м³/ч			2050	2050	2355
Уровень звукового давления, дБ(А)	Охлаждение		47	48	52
	Обогрев		49	50	51
Гарантированный диапазон рабочих температур наружного воздуха, °С	Охлаждение		+10 ~ +43		
	Обогрев		-25 ~ +24		
Заводская заправка хладагента (до 15 м), г			1250	1250	1350
Дополнительная заправка хладагента, г/м			20	20	20
Размеры (В x Ш x Г), мм	Без упаковки		620 x 790 x 290	620 x 790 x 290	620 x 790 x 290
	В упаковке		713 x 945 x 395	713 x 945 x 395	713 x 945 x 395
Вес, кг	Без упаковки		40	40	40
	В упаковке		43	43	43

Все каталоги и инструкции здесь: http://splitoff.ru/tehn-doc.html

Floor

ИНДИКАЦИЯ ЗАГРЯЗНЕНИЯ ФИЛЬТРА
напомнит о техобслуживании

ИОННЫЙ ДЕОДОРИРУЮЩИЙ ФИЛЬТР
устраняет запахи

ЯБЛОЧНО-КАТЕХИНОВЫЙ ФИЛЬТР
препятствует развитию вредных микроорганизмов

АВТОМАТИЧЕСКОЕ ОСУШЕНИЕ ТЕПЛООБМЕННИКА
предотвратит рост плесени и бактерий

РЕЖИМ ПОДДЕРЖАНИЯ +10 °C В РЕЖИМЕ ОБОГРЕВА
защитит помещение от переохлаждения

БЕСШУМНАЯ РАБОТА

ПОЛНОЕ DC-ИНВЕРТОРНОЕ УПРАВЛЕНИЕ

РЕЖИМ СНИЖЕНИЯ ЭНЕРГОПОТРЕБЛЕНИЯ

ТАЙМЕР КОМФОРТНОГО СНА

ПРОГРАММИРУЕМЫЙ 24-ЧАСОВОЙ ТАЙМЕР

ИНДИВИДУАЛЬНОЕ КОДИРОВАНИЕ БЛОКОВ

АВТОМАТИЧЕСКИЙ ПЕРЕЗАПУСК

АВТОМАТИЧЕСКИЙ ВЫБОР РЕЖИМА

ЗАЩИТА ОТ ПРЕДЕЛЬНЫХ ТЕМПЕРАТУР

Еще больше функций на стр. 112

A++ A+

Класс сезонной энергоэффективности

ALL DC · INVERTER · R-410A · КЛАСС A++ · WI-FI

опция

AGHG09LVCA, AGHG12LVCA, AGHG14LVCA

Напольные кондиционеры серии Floor в первую очередь предназначены для эффективного обогрева воздуха и для использования в помещениях сложной конфигурации. Эффективное воздухораспределение и компактные размеры позволяют гармонично вписать внутренний блок в подоконные ниши, а также специально создаваемые ниши в стеновых перегородках, возводимых при перепланировке квартир. Внутренние блоки имеют очень низкий уровень шума, практически неуловимый человеческим ухом. В комплекте поставляются ионный деодорирующий фильтр и яблочно-катехиновый фильтр, обеспечивающие тонкую очистку воздуха.

ГИБКОСТЬ И ПРОСТОТА МОНТАЖА

AR-RAH1E
Входит в стандартную комплектацию

AOHG09L
AOHG12L

AOHG14L

Под окном

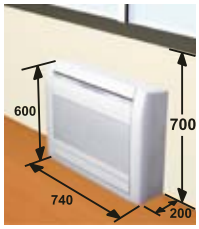

Частично встраеваемый монтаж **

У стены

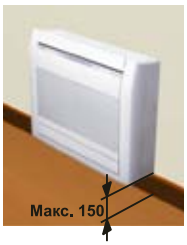

В стенной нише

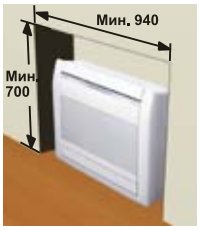

* Все размеры приведены в миллиметрах
** Требуется специальная заглушка UTR-STA

стр. 152 · стр. 156 · стр. 161

Все каталоги и инструкции здесь: http://splitoff.ru/tehn-doc.html

ДОПОЛНИТЕЛЬНЫЕ ВОЗМОЖНОСТИ

ПОДКЛЮЧЕНИЕ К ПРОВОДНОМУ ПУЛЬТУ И К «УМНОМУ ДОМУ»

Дополнительный адаптер для подключения проводного пульта или внешнего управления не требуется.

+ Проводные пульты

UTY-RVNGM

UTY-RNNGM

UTY-RSNGM

+ «Умный дом»

UTY-VGGXZ1 – сетевой конвертор для подключения к сети системы VRF GENERAL
FJ-RC-KNX-1 – сетевой конвертор для подключения к KNX
FJ-RC-MBS-1 – сетевой конвертор для подключения к Modbus
FJ-RC-WIFI-1 – адаптер для управления через Wi-Fi
UTY-XWZXZ5 – соеденительный кабель для подключения внешнего управления

ЕСЛИ ПОТЕРЯЛСЯ ПУЛЬТ

Стандартный ИК-пульт AR-RAH1E (код заказа 9379219006).

СМЕННЫЕ ФИЛЬТРЫ

Запасной яблочно-катехиновый фильтр UTR-FC03-2 (код заказа 9312832002).
Запасной ионный деодорирующий фильтр UTR-FC03-3 (код заказа 9312833009).

ЗАГЛУШКА

Заглушка UTR-STA используется при частичном монтаже блока в стену.

СЕРВИС

Адаптер и программа для расширенной компьютерной сервисной диагностики UTY-ASSX.

Бесплатное приложение Mobile Technician для iOS и Android с базой данных по кодам ошибок и рекомендациями по их устранению.

Модель			AGHG09LVCA	AGHG12LVCA	AGHG14LVCA
Производительность, кВт	Охлаждение		2,6 (0,9~3,5)	3,5 (0,9~4,0)	4,2 (0,9~5,0)
	Обогрев		3,5 (0,9~5,5)	4,5 (0,9~6,6)	5,2 (0,9~8,0)
Потребляемая мощность, кВт	Охлаждение		0,53 (0,25~1,35)	0,94 (0,25~1,4)	1,14 (0,25~1,9)
	Обогрев		0,79 (0,25~2,1)	1,19 (0,25~2,15)	1,44 (0,25~2,95)
Энергоэффективность, кВт/кВт	Охлаждение	EER / Класс	4,91 / A	3,72 / A	3,68 / A
		SEER / Класс	7,0 / A++	6,5 / A++	6,4 / A++
	Обогрев	COP / Класс	4,43 / A	3,78 / A	3,61 / A
		SCOP / Класс	4,2 / A+	4,0 / A+	4,0 / A+
Рабочий ток, А	Охлаждение		2,6	4,4	5,2
	Обогрев		3,8	5,5	6,4
Электропитание			1 фаза, 230 В, 50 Гц		
Сторона подключения			наружный блок		
Максимальная длина фреонопровода, м			20	20	20
Максимальный перепад высот, м			15	15	15
Диаметр жидкостной трубы, мм (дюймы)			6,35 (1/4)	6,35 (1/4)	6,35 (1/4)
Диаметр газовой трубы, мм (дюймы)			9,52 (3/8)	9,52 (3/8)	12,7 (1/2)
Внутренний блок			**AGHG09LVCA**	**AGHG12LVCA**	**AGHG14LVCA**
Расход воздуха (максимальный/тихий), м³/ч	Охлаждение		570/270	570/270	650/270
	Обогрев		600/270	600/270	650/270
Осушение, л/ч			1,3	1,8	2,1
Уровень звукового давления (максимальный/тихий), дБ(А)	Охлаждение		40/22	40/22	44/22
	Обогрев		40/22	40/22	43/22
Диаметр дренажной трубы, мм	Внутренний / наружный		16/28	16/28	16/28
Размеры (В x Ш x Г), мм	Без упаковки		600 x 740 x 200	600 x 740 x 200	600 x 740 x 200
	В упаковке		700 x 820 x 310	700 x 820 x 310	700 x 820 x 310
Вес, кг	Без упаковки		14	14	14
	В упаковке		17	17	17
Наружный блок			**AOHG09LVCA**	**AOHG12LVCA**	**AOHG14LVCA**
Расход воздуха (максимальный), м³/ч			1680	1680	1910
Уровень звукового давления, дБ(А)	Охлаждение		47	48	50
	Обогрев		48	49	50
Гарантированный диапазон рабочих температур наружного воздуха, °С	Охлаждение		-10 ~ +43		
	Обогрев		-15 ~ +24		
Заводская заправка хладагента (до 15 м), г			1050	1050	1150
Дополнительная заправка хладагента, г/м			20	20	20
Размеры (В x Ш x Г), мм	Без упаковки		540 x 790 x 290	540 x 790 x 290	578 x 790 x 300
	В упаковке		648 x 910 x 380	648 x 910 x 380	648 x 910 x 380
Вес, кг	Без упаковки		36	36	40
	В упаковке		40	40	44

Все каталоги и инструкции здесь: http://splitoff.ru/tehn-doc.html

Euro Cassete

ИНДИКАЦИЯ ЗАГРЯЗНЕНИЯ ФИЛЬТРА
напомнит о техобслуживании

A++ A+
Класс сезонной энергоэффективности

ALL DC | INVERTER | R-410A | КЛАСС A+++ | WI-FI
опция

АВТОМАТИЧЕСКОЕ ОСУШЕНИЕ ТЕПЛООБМЕННИКА
предотвратит рост плесени и бактерий

РЕЖИМ ПОДДЕРЖАНИЯ +10 °C В РЕЖИМЕ ОБОГРЕВА
защитит помещение от переохлаждения

БЕСШУМНАЯ РАБОТА

ПОЛНОЕ DC-ИНВЕРТОРНОЕ УПРАВЛЕНИЕ

AUHG12L, AUHG14L, AUHG18L, AUHG24L

РЕЖИМ СНИЖЕНИЯ ЭНЕРГОПОТРЕБЛЕНИЯ

Инверторные сплит-системы кассетного четырехпоточного типа обеспечивают объемное воздухораспределение, гарантирующее равномерное охлаждение или обогрев во всем помещении. Высокая энергоэффективность и гибкая самонастройка производительности обеспечивается инверторным управлением компрессором и вентиляторами наружного и внутреннего блоков. Внутренние блоки имеют компактные размеры, благодаря которым легко встраивается в стандартный подвесной потолок, низкий уровень шума, встроенный дренажный насос (высота подъема 700 мм) и укомплектованы воздушными фильтрами тонкой очистки. Кассетные кондиционеры идеальны для установки в помещениях сложной конфигурации или большой площади, например, в офисах, холлах и гостиных.

ТАЙМЕР КОМФОРТНОГО СНА

ПРОГРАММИРУЕМЫЙ 24-ЧАСОВОЙ ТАЙМЕР

НЕДЕЛЬНЫЙ ТАЙМЕР

ИНДИВИДУАЛЬНОЕ КОДИРОВАНИЕ БЛОКОВ

2-КАСКАДНЫЙ ТУРБОВЕНТИЛЯТОР

2 части воздушного потока, образуемые вентилятором новой 2-каскадной конструкции, обеспечивают постоянное распределение воздушного потока к теплообменнику.

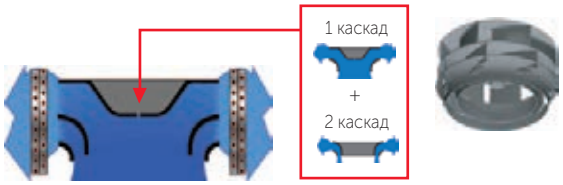

Эффективность теплообмена возрастает на 20%

AR-RAH1E
Входит в стандартную комплектацию

АВТОМАТИЧЕСКИЙ ПЕРЕЗАПУСК

АВТОМАТИЧЕСКИЙ ВЫБОР РЕЖИМА

AOHG18L, AOHG24L

ЗАЩИТА ОТ ПРЕДЕЛЬНЫХ ТЕМПЕРАТУР

AOHG12L, AOHG14L

ДРЕНАЖНЫЙ НАСОС

РЕЖИМ ДЛЯ ВЫСОКИХ ПОТОЛКОВ

Еще больше функций на стр. 114

стр. 152 стр. 157 стр. 161

Все каталоги и инструкции здесь: http://splitoff.ru/tehn-doc.html

ДОПОЛНИТЕЛЬНЫЕ ВОЗМОЖНОСТИ

ПОДКЛЮЧЕНИЕ К ПРОВОДНОМУ ПУЛЬТУ И К «УМНОМУ ДОМУ»

Дополнительный адаптер для подключения проводного пульта или внешнего управления не требуется.

+ Проводные пульты

UTY-RVNGM

UTY-RNNGM

UTY-RSNGM

+ «Умный дом»

UTY-VGGXZ1 – сетевой конвертор для подключения к сети системы VRF GENERAL
FJ-RC-KNX-1 – сетевой конвертор для подключения к KNX
FJ-RC-MBS-1 – сетевой конвертор для подключения к Modbus
FJ-RC-WIFI-1 – адаптер для управления через Wi-Fi
UTY-XWZX – соеденительный кабель для подключения внешнего управления

ЕСЛИ ПОТЕРЯЛСЯ ПУЛЬТ

Стандартный ИК-пульт AR-RAH1E (код заказа 9379219006).

СЕРВИС

Адаптер и программа для расширенной компьютерной сервисной диагностики UTY-ASSX.

Бесплатное приложение Mobile Technician для iOS и Android с базой данных по кодам ошибок и рекомендациями по их устранению.

ПРОЧЕЕ

Выносной датчик температуры UTY-XSZX.
Заглушка воздуховыпускного отверстия UTR-YDZB.
Комплект для подмеса свежего воздуха UTZ-VXAA.
Комплект изоляции для работы в условиях повышенной влажности UTZ-KXGC.

Модель			AUHG12L	AUHG14L	AUHG18L	AUHG24L
Производительность, кВт	Охлаждение		3,5 (0,9-4,4)	4,3 (0,9-5,4)	5,2 (0,9-5,9)	7,1 (0,9~8,0)
	Обогрев		4,1 (0,9-5,7)	5,0 (0,9-6,5)	6,0 (0,9-7,5)	8,0 (0,9~9,1)
Потребляемая мощность, кВт	Охлаждение		1,05	1,33	1,62	2,21
	Обогрев		1,11	1,34	1,66	2,21
Энергоэффективность, кВт/кВт	Охлаждение	EER / Класс	3,33 / A	3,21 / A	3,21 / A	3,21 / A
		SEER / Класс	6,20 / A++	6,40 / A++	6,20 / A++	5,60 / A+
	Обогрев	COP / Класс	3,69 / A	3,71 / A	3,61 / A	3,61 / A
		SCOP / Класс	4,10 / A+	4,40 / A+	4,20 / A+	3,90 / A
Рабочий ток, А	Охлаждение		4,8	6,1	7,2	9,7
	Обогрев		5,1	6,1	7,4	9,7
Электропитание			1 фаза, 230 В, 50 Гц			
Сторона подключения			наружный блок			
Максимальная длина фреонопровода, м			25	25	25	30
Максимальный перепад высот, м			15	15	15	20
Диаметр жидкостной трубы, мм (дюймы)			6,35 (1/4)	6,35 (1/4)	6,35 (1/4)	6,35 (1/4)
Диаметр газовой трубы, мм (дюймы)			9,52 (3/8)	12,70 (1/2)	12,70 (1/2)	15,88 (5/8)
Внутренний блок			AUHG12LVLB	AUHG14LVLB	AUHG18LVLB	AUHG24LVLA
Расход воздуха (максимальный/тихий), м³/ч	Охлаждение		600/410	680/410	680/410	930/450
	Обогрев		600/410	800/450	800/450	930/530
Осушение, л/ч			1,2	1,5	2,2	2,7
Уровень звукового давления (максимальный/тихий), дБ(А)	Охлаждение		37/27	38/27	38/26	49/30
	Обогрев		37/29	43/30	43/30	49/33
Диаметр дренажной трубы, мм	Внутренний / наружный		25/32	25/32	25/32	19,4/25,4
Размеры (В х Ш х Г), мм	Без упаковки		245 x 570 x 570	245 x 570 x 570	245 x 570 x 570	245 x 570 x 570
	В упаковке		265 x 730 x 625	265 x 730 x 625	265 x 730 x 625	265 x 730 x 625
Вес, кг	Без упаковки		15	15	15	17
	В упаковке		18	18	18	20
Декоративная панель			UTG-UFGD-W	UTG-UFGD-W	UTG-UFGD-W	UTG-UFGD-W
Размеры (В х Ш х Г), мм	Без упаковки		49 x 700 x 700	49 x 700 x 700	49 x 700 x 700	49 x 700 x 700
	В упаковке		120 x 765 x 755	120 x 765 x 755	120 x 765 x 755	120 x 765 x 755
Вес, кг	Без упаковки		2,6	2,6	2,6	2,6
	В упаковке		4,5	4,5	4,5	4,5
Наружный блок			AOHG12LALL	AOHG14LALL	AOHG18LALL	AOHG24LALA
Расход воздуха (максимальный), м³/ч			1780	1910	2000	2470
Уровень звукового давления, дБ(А)	Охлаждение		47	49	50	52
	Обогрев		48	49	50	53
Гарантированный диапазон рабочих температур наружного воздуха, °С	Охлаждение		от -10 до +46			
	Обогрев		от -15 до +24			
Заводская заправка хладагента (до 15 м), г			1150	1250	1250	1700
Дополнительная заправка хладагента, г/м			20	20	20	20
Размеры (В х Ш х Г), мм	Без упаковки		578x790x300	578x790x300	578x790x300	578 x 790 x 315
	В упаковке		648x910x380	648x910x380	648x910x380	648 x 910 x 380
Вес, кг	Без упаковки		40	40	40	44
	В упаковке		44	44	44	48

Все каталоги и инструкции здесь: http://splitoff.ru/tehn-doc.html

ИНДИКАЦИЯ ЗАГРЯЗНЕНИЯ ФИЛЬТРА
напомнит о техобслуживании

ПОДМЕС СВЕЖЕГО ВОЗДУХА

АВТОМАТИЧЕСКОЕ ОСУШЕНИЕ ТЕПЛООБМЕННИКА
предотвратит рост плесени и бактерий

РАСПРЕДЕЛЕНИЕ ВОЗДУХА ЧЕРЕЗ ВОЗДУХОВОДЫ

БЕСШУМНАЯ РАБОТА

ПОЛНОЕ DC-ИНВЕРТОРНОЕ УПРАВЛЕНИЕ

РЕЖИМ СНИЖЕНИЯ ЭНЕРГОПОТРЕБЛЕНИЯ

ТАЙМЕР КОМФОРТНОГО СНА

ПРОГРАММИРУЕМЫЙ 24-ЧАСОВОЙ ТАЙМЕР

НЕДЕЛЬНЫЙ ТАЙМЕР

ИНДИВИДУАЛЬНОЕ КОДИРОВАНИЕ БЛОКОВ

ГРУППОВОЙ ПУЛЬТ УПРАВЛЕНИЯ

АВТОМАТИЧЕСКИЙ ПЕРЕЗАПУСК

АВТОМАТИЧЕСКИЙ ВЫБОР РЕЖИМА

ЗАЩИТА ОТ ПРЕДЕЛЬНЫХ ТЕМПЕРАТУР

ДРЕНАЖНЫЙ НАСОС

РЕЖИМ ДЛЯ ВЫСОКИХ ПОТОЛКОВ

Еще больше функций на стр. 114

A++ A+

Класс сезонной энергоэффективности

ALL DC · INVERTER · R-410A · КЛАСС A++ · WI-FI

опция

AUHG30L, AUHG36L, AUHG45L, AUHG54L

Инверторные сплит-системы кассетного четырехпоточного типа обеспечивают объемное воздухораспределение, гарантирующее равномерное охлаждение или обогрев во всем помещении. Высокая энергоэффективность и гибкая самонастройка производительности обеспечивается инверторным управлением компрессором и вентиляторами наружного и внутреннего блоков. Внутренние блоки имеют компактные размеры, низкий уровень шума, встроенный дренажный насос (высота подъема 850 мм) и укомплектованы воздушными фильтрами тонкой очистки. Наружные блоки имеют антикоррозийное покрытие теплообменника. Кассетные кондиционеры идеальны для установки в помещениях сложной конфигурации или большой площади, например в офисах, торговых залах и ресторанах.

Установка четырехпоточных внутренних блоков кассетного типа позволяет равномерно охладить наибольшую площадь помещения. Но когда перед вами объект с разной высотой потолков, необходимо выбрать оборудование с определенными конструктивными отличиями и техническими возможностями. Кассетные сплит-системы GENERAL оснащены режимом «для высоких потолков». Двухкаскадная конструкция крыльчатки вентилятора обеспечивает равномерное прохождение воздуха через теплообменник и постоянное распределение воздушного потока, обеспечивая тем самым лучший теплосъем и эффективность работы. Достаточно активировать этот режим со стандартного пульта управления.

Александр Иванов
Технический специалист GENERAL

UTY-RNNGM
Входит в стандартную комплектацию

AOHG30L, AOHG36L
1фаза

AOHG36L, AOHG45L, AOHG54L

стр. 152 стр. 157 стр. 161

Все каталоги и инструкции здесь: http://splitoff.ru/tehn-doc.html

ДОПОЛНИТЕЛЬНЫЕ ВОЗМОЖНОСТИ

ПОДКЛЮЧЕНИЕ К ПРОВОДНОМУ ПУЛЬТУ И К «УМНОМУ ДОМУ»

Дополнительный адаптер для подключения проводного пульта или внешнего управления не требуется.

+ Проводные и ИК-пульты

UTY-RVNGM

UTY-RSNGM

UTY-LRHGA2

+ «Умный дом»

UTY-VGGXZ1 – сетевой конвертор для подключения к сети системы VRF GENERAL
FJ-RC-KNX-1 – сетевой конвертор для подключения к KNX
FJ-RC-MBS-1 – сетевой конвертор для подключения к Modbus
FJ-RC-WIFI-1 – адаптер для управления через Wi-Fi
UTY-XWZX – соеденительный кабель для подключения внешнего управления
UTD-ECS5A – соеденительный кабель для подключения внешнего управления
UTY-XWZXZ2 / UTY-XWZXZ3 – соеденительный кабель для подключения внешнего управления к наружным блокам

ЕСЛИ ПОТЕРЯЛСЯ ПУЛЬТ

Стандартный проводной пульт UTY-RNNGM (код заказа 9318593013).

СЕРВИС

Адаптер и программа для расширенной компьютерной сервисной диагностики UTY-ASSX.

Бесплатное приложение Mobile Technician для iOS и Android с базой данных по кодам ошибок и рекомендациями по их устранению.

ПРОЧЕЕ

Выносной датчик температуры UTY-XSZX.
Заглушка воздуховыпускного отверстия UTR-YDZC.
Комплект для подмеса свежего воздуха UTZ-VXGA.
Комплект изоляции для работы в условиях повышенной влажности UTZ-KXGA.
Широкая декоративная панель UTG-AGYA-W.
Декоративная прокладка между панелью и потолком UTG-BGYA-W.

Модель			AUHG30L	AUHG36L 1 фаза	AUHG36L 3 фазы	AUHG45L 1 фаза	AUHG45L 3 фазы	AUHG54L 3 фазы	AUHG54L 1 фаза
Производительность, кВт	Охлаждение		8,5 (2,8~10,0)	10,0 (2,8~11,2)	10,0 (4,7~11,4)	12,5 (4,0~14,0)	12,5 (5,0~14,0)	14,0 (5,4~16,0)	13,3 (4,5~14,5)
	Обогрев		10,0 (2,7~11,2)	11,2 (2,7~12,7)	11,2 (5,0~14,0)	14,0 (4,2~16,2)	14,0 (5,4~16,2)	16,0 (5,8~18,0)	16,0 (4,7~16,5)
Потребляемая мощность, кВт	Охлаждение		2,65	3,12	2,44	3,90	3,54	4,36	4,42
	Обогрев		2,77	3,02	2,56	3,77	3,58	4,43	4,69
Энергоэффективность, кВт/кВт	Охлаждение	EER / Класс	3,21 / A	3,21 / A	4,10 / A	3,21 / A	3,53 / A	3,21 / A	3,01 / B
		SEER / Класс	6,50 / A++	6,30 / A++	6,50 / A++				
	Обогрев	COP / Класс	3,61 / A	3,71 / A	4,38 / A	3,71 / A	3,91 / A	3,61 / A	3,41 / B
		SCOP / Класс	4,30 / A+	4,20 / A+	4,30 / A+				
Рабочий ток, А	Охлаждение		11,6	13,7	3,7	17,0	5,3	6,5	19,3
	Обогрев		12,2	13,3	3,9	16,5	5,3	6,6	20,5
Электропитание			1 фаза, 230 В, 50 Гц		3 фазы, 400 В, 50 Гц	1 фаза, 230 В, 50 Гц	3 фазы, 400 В, 50 Гц		1 фаза, 230 В, 50 Гц
Сторона подключения			наружный блок						
Максимальная длина фреонопровода, м			50	50	75	50	75	75	50
Максимальный перепад высот, м			30	30	30	30	30	30	30
Диаметр жидкостной трубы, мм (дюймы)			9,52 (3/8)						
Диаметр газовой трубы, мм (дюймы)			15,88 (5/8)						
Внутренний блок			AUHG30LRLE	AUHG36LRLE	AUHG36LRLA	AUHG45LRLA	AUHG45LRLA	AUHG54LRLA	AUHG54LRLA
Расход воздуха (максимальный/тихий), м³/ч	Охлаждение		1600/1150	1800/1150	1800/1150	1900/1250	1900/1250	2000/1300	2000/1300
	Обогрев		1600/1150	1800/1150	1800/1150	1900/1250	1900/1250	2000/1300	2000/1300
Осушение, л/ч			2,5	3,5	3,0	4,5	4,5	5,0	5,0
Уровень звукового давления (максимальный/тихий), дБ(А)	Охлаждение		40/32	43/32	44/33	46/36	46/36	47/37	47/37
	Обогрев		40/32	43/32	44/33	46/36	46/36	47/37	47/37
Диаметр дренажной трубы, мм	Внутренний / наружный		25/32	25/32	25/32	25/32	25/32	25/32	25/32
Размеры (В х Ш х Г), мм	Без упаковки		288 x 840 x 840						
	В упаковке		360 x 960 x 985						
Вес, кг	Без упаковки		26	26	26	27	26	26	27
	В упаковке		32	32	31	33	31	31	33
Декоративная панель			UTG-UGGA-W						
Размеры (В х Ш х Г), мм	Без упаковки		50 x 950 x 950						
	В упаковке		115 x 1120 x 1000						
Вес, кг	Без упаковки		5,5						
	В упаковке		8,5						
Наружный блок			AOHG30LETL	AOHG36LETL	AOHG36LATT	AOHG45LETL	AOHG45LATT	AOHG54LATT	AOHG54LETL
Расход воздуха (максимальный), м³/ч			3600	3800	6200	6750	6750	6900	6750
Уровень звукового давления, дБ(А)	Охлаждение		53	54	51	55	54	55	55
	Обогрев		55	55	53	55	54	56	57
Гарантированный диапазон рабочих температур наружного воздуха, °С	Охлаждение		-15 ~ +46						
	Обогрев		-15 ~ +24						
Заводская заправка хладагента (до 20 м), г			2100	2100	3450 (до 30 м)	3350 (30 м)	3450 (до 30 м)	3450 (до 30 м)	3350 (30 м)
Дополнительная заправка хладагента, г/м			40	40	50	40	50	50	40
Размеры (В х Ш х Г), мм	Без упаковки		830 x 900 x 330		1290 x 900 x 330				
	В упаковке		970 x 1050 x 445		1430 x 1050 x 445				
Вес, кг	Без упаковки		61	61	104	86	104	104	86
	В упаковке		68	68	113	94	113	113	94

Все каталоги и инструкции здесь: http://splitoff.ru/tehn-doc.html

ПРОТЕСТИРОВАНО до -30 °C

WSet зимний комплект

опция

R-410A

WI-FI

опция

ПОДМЕС СВЕЖЕГО ВОЗДУХА

АВТОМАТИЧЕСКОЕ ОСУШЕНИЕ ТЕПЛООБМЕННИКА

AUTO

предотвратит рост плесени и бактерий

AUG18U

AR-JW3

Входит в стандартную комплектацию (только для AUG18U)

РАСПРЕДЕЛЕНИЕ ВОЗДУХА ЧЕРЕЗ ВОЗДУХОВОДЫ

БЕСШУМНАЯ РАБОТА

ALL DC

ПОЛНОЕ DC-ИНВЕРТОРНОЕ УПРАВЛЕНИЕ

ECONOMY

РЕЖИМ СНИЖЕНИЯ ЭНЕРГОПОТРЕБЛЕНИЯ

AUG25U, AUG30U, AUG36U, AUG45U, AUG54U

AR-3TA5

Входит в стандартную комплектацию (только для AUG25-54U)

НЕДЕЛЬНЫЙ ТАЙМЕР

WEEKLY

Сплит-системы кассетного четырехпоточного типа обеспечивают объемное воздухораспределение, гарантирующее равномерное охлаждение или обогрев во всем помещении. Внутренние блоки имеют компактные размеры, низкий уровень шума, встроенный дренажный насос и укомплектованы воздушными фильтрами тонкой очистки. Эти модели могут быть доработаны специальным низкотемпературным комплектом, расширяющим диапазон работы в режиме охлаждения до -30 °C. Кассетные кондиционеры идеальны для установки в помещениях сложной конфигурации или большой площади, например в офисах, торговых залах и ресторанах, а также серверных.

ВАРИАНТЫ МОНТАЖА

Специальная конструкция декоративной панели предоставляет возможность двух вариантов монтажа. При стандартном монтаже достаточно 300 мм подпотолочного пространства. При компактном монтаже требуется всего 265 мм.

ГРУППОВОЙ ПУЛЬТ УПРАВЛЕНИЯ

исключая AUG18U

АВТОМАТИЧЕСКИЙ ПЕРЕЗАПУСК

АВТОМАТИЧЕСКИЙ ВЫБОР РЕЖИМА

AUTO

НИЗКОТЕМПЕРАТУРНЫЙ КОМПЛЕКТ ДО -30 °C

WSET

опция

ДРЕНАЖНЫЙ НАСОС

AOG18U AOG25U AOG30U AOG36U, AOG45U, AOG54U

стр. 153-154 стр. 157 стр. 162

Еще больше функций на стр. 114

Все каталоги и инструкции здесь: http://splitoff.ru/tehn-doc.html

ДОПОЛНИТЕЛЬНЫЕ ВОЗМОЖНОСТИ

ПОДКЛЮЧЕНИЕ К ПРОВОДНОМУ ПУЛЬТУ И К «УМНОМУ ДОМУ»

К AUG18U проводной пульт и внешнее управление не подключаются. К AUG25-54U дополнительный адаптер для подключения проводного пульта или внешнего управления не требуется.

+ Проводные пульты

UTB-GPB

+ «Умный дом»

UTY-VGGXZ1 – сетевой конвертор для подключения к сети системы VRF GENERAL
FJ-RC-KNX-1 – сетевой конвертор для подключения к KNX
FJ-RC-MBS-1 – сетевой конвертор для подключения к Modbus
FJ-RC-WIFI-1 – адаптер для управления через Wi-Fi

ЕСЛИ ПОТЕРЯЛСЯ ПУЛЬТ

Стандартный ИК-пульт для AUG18U AR-JW3 (код заказа 9371190037).
Стандартный проводной пульт для AUG25-54U AR-3TA5 (код заказа 9372266052).

НИЗКОТЕМПЕРАТУРНЫЙ КОМПЛЕКТ

Низкотемпературный комплект WSet расширяет диапазон уличной температуры в режиме охлаждения до -30 °C.

ПРОЧЕЕ

Выносной датчик температуры UTY-XSZX.
Дополнительные боковые панели для декоративной панели:
- для AUG18U модель UTG-AGDA-W;
- для AUG25-54U модель UTG-AGEA-W.

Модель		AUG18U	AUG25U	AUG30U	AUG36U	AUG45U	AUG54U
Производительность, кВт	Охлаждение	4,85	7,0	8,4	10,5	12,7	14,5
	Обогрев	5,4	7,8	9,5	11,8	14,3	16,5
Потребляемая мощность, кВт	Охлаждение	1,85	2,65	2,95	3,48	4,38	5,16
	Обогрев	2,00	2,35	2,78	3,65	4,39	5,30
Энергоэффективность, кВт/кВт	Охлаждение (EER) / Класс	2,62 / D	2,64 / D	2,85 / C	3,02 / B	2,90 / D	2,81 / D
	Обогрев (COP) / Класс	2,70 / D	3,32 / D	3,42 / C	3,23 / B	3,26 / C	3,11 / D
Рабочий ток, А	Охлаждение	8,2	11,8	13,6	5,9	7,7	9,5
	Обогрев	9,2	10,5	13,1	6,2	7,7	9,5
Электропитание		1 фаза, 230 В, 50 Гц			3 фазы, 400 В, 50 Гц		
Сторона подключения		наружный блок					
Максимальная длина фреонопровода, м		20	25	30	50	50	50
Максимальный перепад высот, м		8	15	15	30	30	30
Диаметр жидкостной трубы, мм (дюймы)		6,35 (1/4)	9,52 (3/8)	9,52 (3/8)	9,52 (3/8)	9,52 (3/8)	9,52 (3/8)
Диаметр газовой трубы, мм (дюймы)		12,7 (1/2)	15,88 (5/8)	15,88 (5/8)	15,88 (5/8)	19,05 (3/4)	19,05 (3/4)
Внутренний блок		**AUG18UBAB**	**AUG25UUAR**	**AUG30UUAR**	**AUG36UUAS**	**AUG45UUAS**	**AUG54UUAS**
Расход воздуха (максимальный/тихий), м³/ч	Охлаждение	620/450	1100/780	1250/840	1500/1100	1550/1100	1700/1200
	Обогрев	620/450	970/700	1200/840	1500/1100	1550/1100	1700/1200
Осушение, л/ч		2,1	2,5	3,0	4,0	5,0	6,0
Уровень звукового давления (максимальный/тихий), дБ(А)	Охлаждение	44/37	44/39	46/39	48/41	49/43	52/45
	Обогрев	45/37	41/34	46/39	48/41	49/43	52/45
Диаметр дренажной трубы, мм	Внутренний / наружный	32/37	32/37	32/37	32/37	32/37	32/37
Размеры (В x Ш x Г), мм	Без упаковки	235 x 580 x 580	246 x 830 x 830		296 x 830 x 830		
	В упаковке	280 x 710 x 750	355 x 1060 x 1025		455 x 1060 x 1025		
Вес, кг	Без упаковки	18	34	34	37	40	40
	В упаковке	23	44	44	52	55	55
Декоративная панель (в комплекте)		**UTG-UDGD-W**	**в комплекте с внутренним блоком**				
Размеры (В x Ш x Г), мм	Без упаковки	35 x 650 x 650	30 x 940 x 940	30 x 940 x 940	30 x 940 x 940	30 x 940 x 940	30 x 940 x 940
Вес, кг	Без упаковки	2,2	5,0	5,0	5,0	5,0	5,0
Наружный блок		**AOG18UNCNL**	**AOG25UNANL**	**AOG30UNBWL**	**AOG36UNAXT**	**AOG45UMAXT**	**AOG54UMAYT**
Расход воздуха (максимальный), м³/ч		3200	3200	3300	6100	6100	6300
Уровень звукового давления, дБ(А)	Охлаждение	52	53	53	54	54	54
	Обогрев	53	54	54	55	56	56
Гарантированный диапазон рабочих температур наружного воздуха, °C	Охлаждение	0 ~ +43 (-30 ~ +43 для моделей, доработанных низкотемпературным комплектом)					
	Обогрев	-7 ~ +24			-10 ~ +24		
Заводская заправка хладагента (до 7,5 м), г		1250	2000	2300	3200 (до 20 м)	3400 (до 20 м)	3500 (до 20 м)
Дополнительная заправка хладагента, г/м		20	40	40	30	40	40
Размеры (В x Ш x Г), мм	Без упаковки	650 x 830 x 320	650 x 830 x 320	830 x 900 x 330	1165 x 900 x 330		1290 x 900 x 330
	В упаковке	743 x 984 x 413	768 x 984 x 413	970 x 1050 x 445	1305 x 1050 x 445		1430 x 1050 x 445
Вес, кг	Без упаковки	52	59	69	94	113	118
	В упаковке	56	63	75	101	120	125

Все каталоги и инструкции здесь: http://splitoff.ru/tehn-doc.html

Slim Duct

ВОЗДУШНЫЙ ФИЛЬТР ТОНКОЙ ОЧИСТКИ

ПОДМЕС СВЕЖЕГО ВОЗДУХА

АВТОМАТИЧЕСКОЕ ОСУШЕНИЕ ТЕПЛООБМЕННИКА
предотвратит рост плесени и бактерий

РАСПРЕДЕЛЕНИЕ ВОЗДУХА ЧЕРЕЗ ВОЗДУХОВОДЫ

БЕСШУМНАЯ РАБОТА

ПОЛНОЕ DC-ИНВЕРТОРНОЕ УПРАВЛЕНИЕ

РЕЖИМ СНИЖЕНИЯ ЭНЕРГОПОТРЕБЛЕНИЯ

НЕДЕЛЬНЫЙ ТАЙМЕР

ГРУППОВОЙ ПУЛЬТ УПРАВЛЕНИЯ

АВТОМАТИЧЕСКИЙ ПЕРЕЗАПУСК

АВТОМАТИЧЕСКИЙ ВЫБОР РЕЖИМА

ЗАЩИТА ОТ ПРЕДЕЛЬНЫХ ТЕМПЕРАТУР

ДРЕНАЖНЫЙ НАСОС

Еще больше функций на стр. 116

A++ A+

Класс сезонной энергоэффективности

ALL DC · INVERTER · R-410A · КЛАСС A++ · WI-FI

опция

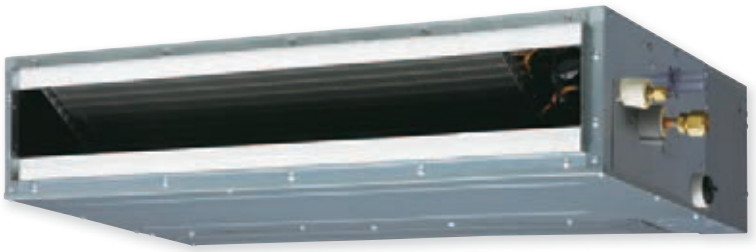

ARHG12L, ARHG14L, ARHG18L

Средненапорные инверторные сплит-системы канального типа укомплектованы встроенным дренажным насосом и воздушными фильтрами тонкой очистки. Высокая энергоэффективность и гибкая самонастройка производительности обеспечивается инверторным управлением компрессором и вентиляторами наружного и внутреннего блоков. Благодаря компактным размерам и возможности монтажа как горизонтально, так и вертикально, внутренние блоки легко спрятать в небольшом запотолочном пространстве или в стеновой нише. Широкие возможности по регулировке давления вентилятора от 0 до 90 Па позволяют подключать воздуховоды большой протяженности. Сверхтонкие и тихие канальные кондиционеры прекрасно подходят как для кондиционирования жилых, так и офисных помещений.

UTY-RNNGM
Входит в стандартную комплектацию

AOHG12L
AOHG14L

AOHG18L

Дизайнеры и архитекторы диктуют свои правила к проектам квартир, офисов. В одних случаях они стремятся «скрыть» видимость присутствия оборудования, в других найти место для установки техники. Когда наступает время закладки в проект системы кондиционирования, все чаще выбор останавливается на внутренних блоках канального типа. В зависимости от дизайн-проекта, исполнители стараются минимально занизить подшивные потолки или придать им сложную форму, но не всегда учитывают особенности и трудности монтажа скрытых коммуникаций. Неоспоримым плюсом канальных блоков GENERAL является наличие встроенного дренажного насоса, что упрощает монтаж линии отвода конденсата в малом запотолочном пространстве. Так как оборудование остается просто «зашитым» в потолок, то не у всех производителей есть возможность изменять рабочие характеристики, например напор, непосредственно с пульта управления. И мы снова видим плюсы в установке блоков GENERAL, в которых эти вариации учтены.

Александр Иванов
Технический специалист GENERAL

стр. 152 стр. 158 стр. 162

Все каталоги и инструкции здесь: http://splitoff.ru/tehn-doc.html

ДОПОЛНИТЕЛЬНЫЕ ВОЗМОЖНОСТИ

ПОДКЛЮЧЕНИЕ К ПРОВОДНОМУ ПУЛЬТУ И К «УМНОМУ ДОМУ»

Дополнительный адаптер для подключения проводного пульта или внешнего управления не требуется.

\+ Проводные и ИК-пульты

UTY-RVNGM UTY-RSNGM UTY-LRHGM

\+ «Умный дом»

UTY-VGGXZ1 – сетевой конвертор для подключения к сети системы VRF GENERAL
FJ-RC-KNX-1 – сетевой конвертор для подключения к KNX
FJ-RC-MBS-1 – сетевой конвертор для подключения к Modbus
FJ-RC-WIFI-1 – адаптер для управления через Wi-Fi
UTY-ECS5A – соеденительный кабель для подключения внешнего управления

ЕСЛИ ПОТЕРЯЛСЯ ПУЛЬТ

Стандартный проводной пульт UTY-RNNGM (код заказа 9318593013).

СЕРВИС

Адаптер и программа для расширенной компьютерной сервисной диагностики UTY-ASSX.

Бесплатное приложение Mobile Technician для iOS и Android с базой данных по кодам ошибок и рекомендациями по их устранению.

ПРОЧЕЕ

Выносной датчик температуры UTY-XSZX.
Регулируемые жалюзи:
- для ARHG12-14L модель UTD-GHSA-W;
- для ARHG18L модель UTD-GHSB-W.

Регулируемые жалюзи

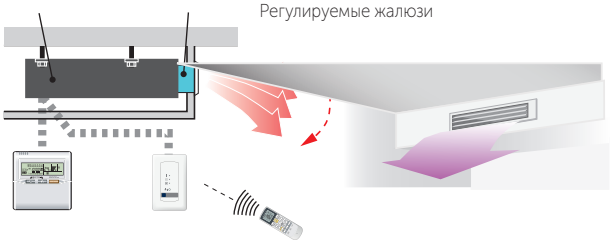

Модель			ARHG12L	ARHG14L	ARHG18L
Производительность, кВт	Охлаждение		3,5 (0,9-4,4)	4,3 (0,9-5,4)	5,2 (0,9-5,9)
	Обогрев		4,1 (0,9-5,7)	5,0 (0,9-6,5)	6,0 (0,9-7,5)
Потребляемая мощность, кВт	Охлаждение		1,05	1,33	1,62
	Обогрев		1,11	1,34	1,66
Энергоэффективность, кВт/кВт	Охлаждение	EER / Класс	3,33 / A	3,21 / A	3,21 / A
		SEER / Класс	5,90 / A+	5,80 / A+	6,20 / A++
	Обогрев	COP / Класс	3,69 / A	3,71 / A	3,61 / A
		SCOP / Класс	4,00 / A+	3,90 / A	4,10 / A+
Рабочий ток, А	Охлаждение		4,8	6,1	7,2
	Обогрев		5,1	6,1	7,4
Электропитание			1 фаза, 230 В, 50 Гц		
Сторона подключения			наружный блок		
Максимальная длина фреонопровода, м			25	25	25
Максимальный перепад высот, м			15	15	15
Диаметр жидкостной трубы, мм (дюймы)			6,35 (1/4)	6,35 (1/4)	6,35 (1/4)
Диаметр газовой трубы, мм (дюймы)			9,52 (3/8)	12,70 (1/2)	12,70 (1/2)
Внутренний блок			**ARHG12LLTB**	**ARHG14LLTB**	**ARHG18LLTB**
Расход воздуха (максимальный/тихий), м³/ч	Охлаждение		650/480	800/480	940/750
	Обогрев		650/480	800/480	940/750
Статическое давление вентилятора, Па			от 0 до 90		
Осушение, л/ч			1,3	1,5	2
Уровень звукового давления (максимальный/тихий), дБ(А)	Охлаждение		29/25	32/26	32/27
	Обогрев		29/24	32/25	32/27
Диаметр дренажной трубы, мм	Внутренний / наружный		25/32	25/32	25/32
Размеры (В х Ш х Г), мм	Без упаковки		198 x 700 x 620	198 x 700 x 620	198 x 900 x 620
	В упаковке		276 x 968 x 772	276 x 968 x 772	276 x 1168 x 772
Вес, кг	Без упаковки		19	19	23
	В упаковке		26	26	30
Наружный блок			**AOHG12LALL**	**AOHG14LALL**	**AOHG18LALL**
Расход воздуха (максимальный), м³/ч			1780	1910	2000
Уровень звукового давления, дБ(А)	Охлаждение		47	49	50
	Обогрев		48	49	50
Гарантированный диапазон рабочих температур наружного воздуха, °С	Охлаждение		от -10 до +46		
	Обогрев		от -15 до +24		
Заводская заправка хладагента (до 15 м), г			1150	1250	1250
Дополнительная заправка хладагента, г/м			20	20	20
Размеры (В х Ш х Г), мм	Без упаковки		578 x 790 x 300	578 x 790 x 300	578 x 790 x 300
	В упаковке		648 x 910 x 380	648 x 910 x 380	648 x 910 x 380
Вес, кг	Без упаковки		40	40	40
	В упаковке		44	44	44

Все каталоги и инструкции здесь: http://splitoff.ru/tehn-doc.html

ПОДМЕС СВЕЖЕГО ВОЗДУХА

АВТОМАТИЧЕСКОЕ ОСУШЕНИЕ ТЕПЛООБМЕННИКА
предотвратит рост плесени и бактерий

РАСПРЕДЕЛЕНИЕ ВОЗДУХА ЧЕРЕЗ ВОЗДУХОВОДЫ

A+ A+
Класс сезонной энергоэффективности

ALL DC · INVERTER · R-410A · КЛАСС A++ · WI-FI
опция

БЕСШУМНАЯ РАБОТА

ПОЛНОЕ DC-ИНВЕРТОРНОЕ УПРАВЛЕНИЕ

РЕЖИМ СНИЖЕНИЯ ЭНЕРГОПОТРЕБЛЕНИЯ

НЕДЕЛЬНЫЙ ТАЙМЕР

ГРУППОВОЙ ПУЛЬТ УПРАВЛЕНИЯ

АВТОМАТИЧЕСКИЙ ПЕРЕЗАПУСК

АВТОМАТИЧЕСКИЙ ВЫБОР РЕЖИМА

ЗАЩИТА ОТ ПРЕДЕЛЬНЫХ ТЕМПЕРАТУР

ARHG24LM, ARHG30LM, ARHG36LM, ARHG45LM

Средненапорные инверторные сплит-системы канального типа сочетают в себе компактные размеры и большую производительность. Высокая энергоэффективность и гибкая самонастройка производительности обеспечивается инверторным управлением компрессора и вентиляторами наружного и внутреннего блоков. Широкие возможности по регулировке давления вентилятора от 0 до 150 Па позволяют подключать воздуховоды большой протяженности. Наружные блоки имеют антикоррозийное покрытие теплообменника. Опционально эти модели можно оснастить дренажным насосом и воздушным фильтром тонкой очистки. Такие канальные кондиционеры прекрасно подходят для кондиционирования больших и сложных помещений различного назначения.

КОМПАКТНЫЕ РАЗМЕРЫ

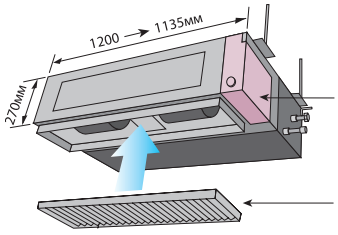

Блок управления встроен в корпус.

Фильтр с длительным сроком службы (опция). Быстро и легко снимается и устанавливается.

UTY-RNNGM
Входит в стандартную комплектацию

AOHG24L

AOHG30L, AOHG36L
1 фаза

AOHG45L (1 фаза); AOHG36L, AOHG45L (3 фазы)

стр. 152-153 · стр. 158 · стр. 163

Еще больше функций на стр. 116

Все каталоги и инструкции здесь: http://splitoff.ru/tehn-doc.html

ДОПОЛНИТЕЛЬНЫЕ ВОЗМОЖНОСТИ

ПОДКЛЮЧЕНИЕ К ПРОВОДНОМУ ПУЛЬТУ И К «УМНОМУ ДОМУ»

Дополнительный адаптер для подключения проводного пульта или внешнего управления не требуется.

+ Проводные и ИК-пульты

UTY-RVNGM

UTY-RSNGM

UTY-LRHGM

+ «Умный дом»

UTY-VGGXZ1 – сетевой конвертор для подключения к сети системы VRF GENERAL
FJ-RC-KNX-1 – сетевой конвертор для подключения к KNX
FJ-RC-MBS-1 – сетевой конвертор для подключения к Modbus
FJ-RC-WIFI-1 – адаптер для управления через Wi-Fi
UTY-ECS5A – соеденительный кабель для подключения внешнего управления
UTY-XWZXZ2 / UTY-XWZXZ3 – соеденительный кабель для подключения внешнего управления к наружным блокам

ЕСЛИ ПОТЕРЯЛСЯ ПУЛЬТ

Стандартный проводной пульт UTY-RNNGM (код заказа 9318593013).

ПРОЧЕЕ

Выносной датчик температуры UTY-XSZX.
Дренажный насос UTZ-PX1NBA.
Фильтр с длительным сроком службы UTD-LF25NA.
Круглый фланец UTD-RF204.
Прямоугольный фланец UTD-SF045T.

Модель			ARHG24LM	ARHG30LM	ARHG36LM 1 фаза	ARHG36LM 3 фазы	ARHG45LM 1 фаза	ARHG45LM 3 фазы
Производительность, кВт	Охлаждение		6,8 (0,9~8,0)	8,5 (2,8~10,0)	9,4 (2,8~11,2)	10,0 (4,7~11,4)	12,0 (4,0~13,3)	12,5 (5,0~14,0)
	Обогрев		8,0 (0,9~9,1)	10,0 (2,7~11,2)	11,2 (2,7~12,7)	11,2 (5,0~14,0)	13,3 (4,2~15,5)	14,0 (5,4~16,2)
Потребляемая мощность, кВт	Охлаждение		2,21	2,65	2,96	2,84	3,77	3,89
	Обогрев		2,26	2,68	3,10	2,87	3,68	3,88
Энергоэффективность, кВт/кВт	Охлаждение	EER / Класс	3,08 / B	3,21 / A	3,18 /B	3,52 / A	3,21 / A	3,21 / A
		SEER / Класс	6,20 / A++	5,90 / A+	5,70 / A+	5,80 / A+		
	Обогрев	COP / Класс	3,54 / B	3,73 / A	3,61 / A	3,90 / A	3,61 / A	3,61 / A
		SCOP / Класс	4,00 / A+	3,9 / A	3,8 / A	4,0 / A+		
Рабочий ток, А	Охлаждение		9,7	11,6	12,8	4,3	16,5	5,8
	Обогрев		9,9	11,7	13,6	4,3	16,1	5,8
Электропитание			1 фаза, 230 В, 50 Гц			3 фазы, 400 В, 50 Гц	1 фаза, 230 В, 50 Гц	3 фазы, 400 В, 50 Гц
Сторона подключения			наружный блок					
Максимальная длина фреонопровода, м			30	50	50	75	50	75
Максимальный перепад высот, м			20	30	30	30	30	30
Диаметр жидкостной трубы, мм (дюймы)			6,35 (1/4)	9,52 (3/8)	9,52 (3/8)	9,52 (3/8)	9,52 (3/8)	9,52 (3/8)
Диаметр газовой трубы, мм (дюймы)			15,88 (5/8)	15,88 (5/8)	15,88 (5/8)	15,88 (5/8)	15,88 (5/8)	15,88 (5/8)
Внутренний блок			ARHG24LMLA	ARHG30LMLE	ARHG36LMLE	ARHG36LMLA	ARHG45LMLA	ARHG45LMLA
Расход воздуха (максимальный/тихий), м³/ч	Охлаждение		1100/600	1950/980	1950/980	1850/970	2100/1070	2100/1070
	Обогрев		1100/600	2100/980	2100/980	1850/970	2100/1070	2100/1070
Статическое давление вентилятора, Па			от 0 до 150					
Осушение, л/ч			2,5	2,5	3,0	3,0	4,0	4,5
Уровень звукового давления (максимальный/тихий), дБ(А)	Охлаждение		31/25	39/29	39/29	38/26	42/28	42/28
	Обогрев		31/25	42/29	42/29	40/26	42/28	42/28
Диаметр дренажной трубы, мм	Внутренний / наружный		36/38	36/38	36/38	36/38	36/38	36/38
Размеры (В х Ш х Г), мм	Без упаковки		270 x 1135 x 700	270 x 1135 x 700				
	В упаковке		300 x 1300 x 790	300 x 1320 x 790				
Вес, кг	Без упаковки		38	40	40	40	40	40
	В упаковке		45	47	47	47	48	47
Наружный блок			AOHG24LALA	AOHG30LETL	AOHG36LETL	AOHG36LATT	AOHG45LETL	AOHG45LATT
Расход воздуха (максимальный), м³/ч			2470	3600	3800	6200	6750	6750
Уровень звукового давления, дБ(А)	Охлаждение		52	53	54	51	55	54
	Обогрев		53	55	55	53	55	54
Гарантированный диапазон рабочих температур наружного воздуха, °С	Охлаждение		-10 ~ +46	-15 ~ +46				
	Обогрев		-15 ~ +24					
Заводская заправка хладагента (до 15 м), г			1700	2100 (до 20 м)	2100 (до 20 м)	3450 (до 30 м)	3350 (до 20 м)	3450 (до 30 м)
Дополнительная заправка хладагента, г/м			20	40	40	50	40	50
Размеры (В х Ш х Г), мм	Без упаковки		578 x 790 x 315	830 x 900 x 330		1290 x 900 x 330		
	В упаковке		648 x 910 x 380	970 x 1050 x 445		1430 x 1050 x 445		
Вес, кг	Без упаковки		44	61	61	104	86	104
	В упаковке		48	68	68	113	94	113

Все каталоги и инструкции здесь: http://splitoff.ru/tehn-doc.html

ALL DC | INVERTER | R-410A | WI-FI

опция

ПОДМЕС СВЕЖЕГО ВОЗДУХА

АВТОМАТИЧЕСКОЕ ОСУШЕНИЕ ТЕПЛООБМЕННИКА
предотвратит рост плесени и бактерий

РАСПРЕДЕЛЕНИЕ ВОЗДУХА ЧЕРЕЗ ВОЗДУХОВОДЫ

ARHG45LH
ARHG54LH

ARHC90LH

ARHG60LH

ARHG72LH

ПОЛНОЕ DC-ИНВЕРТОРНОЕ УПРАВЛЕНИЕ

РЕЖИМ СНИЖЕНИЯ ЭНЕРГОПОТРЕБЛЕНИЯ

НЕДЕЛЬНЫЙ ТАЙМЕР

Высоконапорные инверторные сплит-системы канального типа сочетают в себе большую производительность, напор и эффективность. Высокая энергоэффективность и гибкая самонастройка производительности обеспечивается инверторным управлением компрессора и вентиляторами наружного и внутреннего блоков. Широкие возможности по регулировке давления вентилятора от 50 до 260 Па позволяют подключать воздуховоды большой протяженности. Наружные блоки имеют антикоррозийное покрытие теплообменника. Данные канальные кондиционеры прекрасно подходят для кондиционирования больших и сложных помещений различного назначения.

УДОБНОЕ ОБСЛУЖИВАНИЕ

- Составная фронтальная панель предоставляет раздельный доступ к верхней и нижней частям блока.
- Двигатели вентилятора внутреннего блока могут демонтироваться раздельно

ГРУППОВОЙ ПУЛЬТ УПРАВЛЕНИЯ

UTY-RNNGM
Входит в стандартную комплектацию

АВТОМАТИЧЕСКИЙ ПЕРЕЗАПУСК

АВТОМАТИЧЕСКИЙ ВЫБОР РЕЖИМА

AOHG45L, AOHG54L
AOHG60L

AOHA72LALT
AOHA90LALT

ЗАЩИТА ОТ ПРЕДЕЛЬНЫХ ТЕМПЕРАТУР

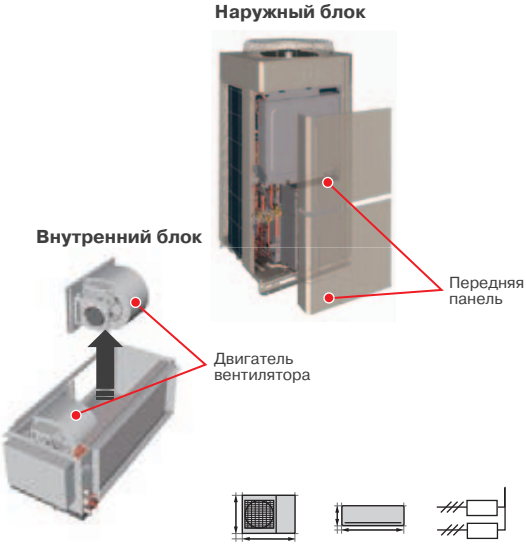

стр. 153-154 стр. 158-159 стр. 163

Еще больше функций на стр. 116

Все каталоги и инструкции здесь: http://splitoff.ru/tehn-doc.html

ДОПОЛНИТЕЛЬНЫЕ ВОЗМОЖНОСТИ

ПОДКЛЮЧЕНИЕ К ПРОВОДНОМУ ПУЛЬТУ И К «УМНОМУ ДОМУ»

Дополнительный адаптер для подключения проводного пульта или внешнего управления не требуется.

+ Проводные пульты

UTY-RVNGM

UTY-RSNGM

+ «Умный дом»

UTY-VGGXZ1 – сетевой конвертор для подключения к сети системы VRF GENERAL
FJ-RC-KNX-1 – сетевой конвертор для подключения к KNX
FJ-RC-MBS-1 – сетевой конвертор для подключения к Modbus
FJ-RC-WIFI-1 – адаптер для управления через Wi-Fi
UTY-ECS5A – соеденительный кабель для подключения внешнего управления
UTY-XWZXZ2 / UTY-XWZXZ3 – соеденительный кабель для подключения внешнего управления к наружным блокам

ЕСЛИ ПОТЕРЯЛСЯ ПУЛЬТ

Стандартный проводной пульт UTY-RNNGM (код заказа 9318593013).

СЕРВИС

Адаптер и программа для расширенной компьютерной сервисной диагностики UTY-ASSX.

Бесплатное приложение Mobile Technician для iOS и Android с базой данных по кодам ошибок и рекомендациями по их устранению.

ПРОЧЕЕ

Выносной датчик температуры UTY-XSZX.
Дренажный насос UTZ-PX1NBA.
Фильтр с длительным сроком службы для ARHG45-54LH UTD-LF60KA.

Модель		ARHG45LH 1 фаза	ARHG54LH 1 фаза	ARHG45LH 3 фазы	ARHG54LH 3 фазы	ARHG60LH	ARHC72LH	ARHC90LH
Производительность, кВт	Охлаждение	12,5 (4,5~14,0)	13,4 (5,0~14,5)	12,5 (5,0~14,0)	14,0 (5,4~16,0)	15,0 (6,2~17,5)	20,3 (10,8~23,5)	25,0 (11,2~28,0)
	Обогрев	14,0 (5,0~16,2)	16,0 (5,5~18,0)	14,0 (5,4~16,2)	16,0 (5,8~18,0)	18,0 (6,2~20,0)	22,6 (12,0~26,5)	28,0 (12,5~31,5)
Потребляемая мощность, кВт	Охлаждение	4,30	4,77	4,06	4,65	4,7	6,25	7,82
	Обогрев	3,80	4,69	3,67	4,37	5,15	6,27	8,24
Энергоэффективность, кВт/кВт	Охлаждение (EER) / Класс	2,91 / C	2,81 / C	3,08 / B	3,01 / B	3,19 / B	3,25/ A	3,20 /A
	Обогрев (COP) / Класс	3,68 / A	3,41 / B	3,81 / A	3,66 / A	3,5 / B	3,60 / A	3,40 / B
Рабочий ток, А	Охлаждение	18,9	20,9	6,1	6,9	6,9	9,6	11,9
	Обогрев	16,7	20,5	5,5	6,5	7,6	9,6	12,5
Электропитание		1 фаза, 230 В, 50 Гц		3 фазы, 400 В, 50 Гц		3 фазы, 400 В, 50 Гц		
Сторона подключения		наружный блок						
Максимальная длина фреонопровода, м		50	50	75	75	75	75	75
Максимальный перепад высот, м		30	30	30	30	30	30	30
Диаметр жидкостной трубы, мм (дюймы)		9,52 (3/8)	9,52 (3/8)	9,52 (3/8)	9,52 (3/8)	9,52 (3/8)	12,7 (1/2)	12,7 (1/2)
Диаметр газовой трубы, мм (дюймы)		15,88 (5/8)	15,88 (5/8)	15,88 (5/8)	15,88 (5/8)	15,88 (5/8)	25,4 (1)	25,4 (1)
Внутренний блок		ARHG45LHTA	ARHG54LHTA	ARHG45LHTA	ARHG54LHTA	ARHG60LHTA	ARHC72LHTA	ARHC90LHTA
Расход воздуха (максимальный/тихий), м³/ч	Охлаждение	3350/2430	3350/2430	3350/2430	3350/2430	3550/2450	4300/3150	4850
	Обогрев	3350/2430	3350/2430	3350/2430	3350/2430	3550/2450	4300/3150	4850
Статическое давление вентилятора, Па		от 100 до 250				от 60 до 260	от 50 до 250	
Осушение, л/ч		1,5	2,0	1,5	2,5	2,0	4,5	6,0
Уровень звукового давления (максимальный/тихий), дБ(А)	Охлаждение	47/40	47/40	47/40	47/40	45/36	47/41	49/43
	Обогрев	47/40	47/40	47/40	47/40	45/36	47/41	49/43
Диаметр дренажной трубы, мм	Внутренний / наружный	23,4/25,4	23,4/25,4	23,5/25,4	23,5/25,4	23,4/25,4	35,7/38,1	35,7/38,1
Размеры (В х Ш х Г), мм	Без упаковки	400 x 1050 x 500				425 x 1250 x 490	450 x 1587 x 700	550 x 1587 x 700
	В упаковке	460 x 1230 x 640				490 x 1440 x 655	550 x 1750 x 825	650 x 1750 x 825
Вес, кг	Без упаковки	46	46	46	46	54	100	110
	В упаковке	51	51	51	51	61	115	125
Наружный блок		AOHG45LETL	AOHG54LETL	AOHG45LATT	AOHG54LATT	AOHG60LATT	AOHA72LALT	AOHA90LALT
Расход воздуха (максимальный), м³/ч		6750	6750	6750	6900	6900	9300	10700
Уровень звукового давления,дБ(А)	Охлаждение	55	55	54	55	56	57	58
	Обогрев	55	57	54	56	58	57	59
Гарантированный диапазон рабочих температур наружного воздуха, °С	Охлаждение	-15 ~ +46					-5 ~ +46	
	Обогрев	-15 ~ +24						
Заводская заправка хладагента (до 20 м), г		3350	3350	3450 (до 30 м)	3450 (до 30 м)	3450 (до 30 м)	11200	11200
Дополнительная заправка хладагента, г/м		40	40	50	50	50	110	110
Размеры (В х Ш х Г), мм	Без упаковки	1290 x 900 x 330					1690 x 930 x 765	
	В упаковке	1430 x 1050 x 445					1811 x 1002 x 847	
Вес, кг	Без упаковки	86	86	104	104	104	215	215
	В упаковке	94	94	113	113	113	243	243

Все каталоги и инструкции здесь: http://splitoff.ru/tehn-doc.html

ПОДМЕС СВЕЖЕГО ВОЗДУХА

АВТОМАТИЧЕСКОЕ ОСУШЕНИЕ ТЕПЛООБМЕННИКА
AUTO
предотвратит рост плесени и бактерий, только ARG18U

РАСПРЕДЕЛЕНИЕ ВОЗДУХА ЧЕРЕЗ ВОЗДУХОВОДЫ
кроме ARG18U

ПРОТЕСТИРОВАНО до -30 °C

WSet зимний комплект
опция

R-410A

WI-FI
опция

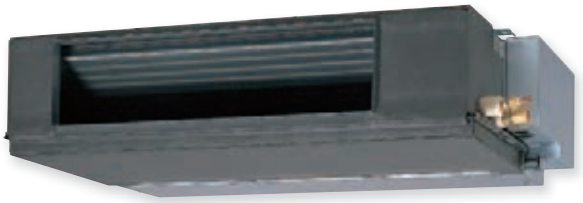

ARG18U

ARG25U, ARG30U
ARG36U, ARG45U

Низконапорные сплит-системы канального типа ARG18U укомплектованы воздушными фильтрами тонкой очистки. Благодаря компактным размерам и возможности монтажа как горизонтально, так и вертикально, внутренние блоки легко спрятать в небольшом запотолочном пространстве или в стеновой нише.
Средненапорные сплит-системы канального типа ARG25-45U сочетают в себе компактные размеры и большую производительность. Высокий напор вентилятора до 150 Па позволяет подключать воздуховоды большой протяженности. Опционально эти модели можно оснастить дренажным насосом и воздушным фильтром тонкой очистки.
Все модели могут быть доработаны специальным низкотемпературным комплектом, расширяющим диапазон работы в режиме охлаждения до -30 °C. Такие канальные кондиционеры прекрасно подходят для кондиционирования больших и сложных помещений различного назначения, а в случае доработки и серверных.

РЕЖИМ СНИЖЕНИЯ ЭНЕРГОПОТРЕБЛЕНИЯ
ECONOMY

НЕДЕЛЬНЫЙ ТАЙМЕР
WEEKLY

ГРУППОВОЙ ПУЛЬТ УПРАВЛЕНИЯ

AR-3TA1
Входит в стандартную комплектацию

АВТОМАТИЧЕСКИЙ ПЕРЕЗАПУСК

АВТОМАТИЧЕСКИЙ ВЫБОР РЕЖИМА
AUTO

НИЗКОТЕМПЕРАТУРНЫЙ КОМПЛЕКТ ДО -30 °C
WSET
опция

AOG25U

AOG36U
AOG45U

AOG30U

AOG18U

СПОСОБЫ МОНТАЖА И РАЗВОДКИ ВОЗДУХОВОДОВ

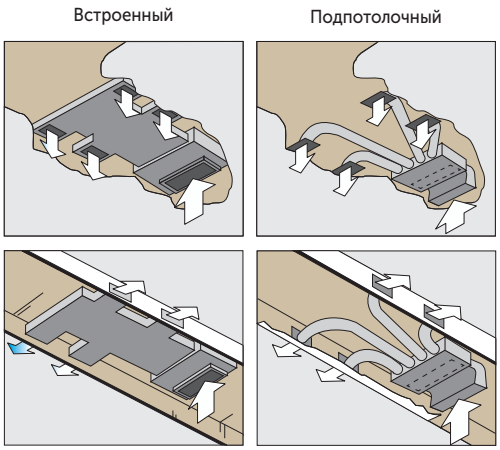

стр. 153-154 стр. 157 стр. 164

Еще больше функций на стр. 116

Все каталоги и инструкции здесь: http://splitoff.ru/tehn-doc.html

ДОПОЛНИТЕЛЬНЫЕ ВОЗМОЖНОСТИ

ПОДКЛЮЧЕНИЕ К ПРОВОДНОМУ ПУЛЬТУ И К «УМНОМУ ДОМУ»

Дополнительный адаптер для подключения проводного пульта или внешнего управления не требуется.

+ Проводные и ИК-пульты

UTB-GPB

UTY-LRJG1
(только для ARG18U)

+ «Умный дом»

UTY-VGGXZ1 – сетевой конвертор для подключения к сети системы VRF GENERAL
FJ-RC-KNX-1 – сетевой конвертор для подключения к KNX
FJ-RC-MBS-1 – сетевой конвертор для подключения к Modbus
FJ-RC-WIFI-1 – адаптер для управления через Wi-Fi
UTY-ECS5A – соеденительный кабель для подключения внешнего управления

ЕСЛИ ПОТЕРЯЛСЯ ПУЛЬТ

Стандартный проводной пульт AR-3TA1 (код заказа 9372266014).

НИЗКОТЕМПЕРАТУРНЫЙ КОМПЛЕКТ

Низкотемпературный комплект WSet расширяет диапазон уличной температуры в режиме охлаждения до -30 °C.

ПРОЧЕЕ

Выносной датчик температуры UTY-XSZX.
Дренажный насос для ARG18U UTZ-PX1BBA.
Дренажный насос для ARG25-45U UTZ-PX1NBA.
Фильтр с длительным сроком службы для ARG25-45U UTD-LF25NA.
Круглый фланец для ARG25-45U UTD-RF204.
Прямоугольный фланец для ARG25-45U UTD-SF045T.

Модель		ARG18U	ARG25U	ARG30U	ARG36U	ARG45U
Производительность, кВт	Охлаждение	5,4	7,0	8,4	10,5	12,7
	Обогрев	6,0	7,7	9,5	12,7	14,3
Потребляемая мощность, кВт	Охлаждение	1,92	2,65	2,99	3,60	4,38
	Обогрев	1,87	2,33	2,63	3,65	4,39
Энергоэффективность, кВт/кВт	Охлаждение (EER) / Класс	2,81 / C	2,64 / D	2,81 / C	2,92 / C	2,90 / C
	Обогрев (COP) / Класс	3,21 / C	3,30 / C	3,61 / C	3,48 / B	3,26 / C
Рабочий ток, А	Охлаждение	8,8	11,8	14,0	6,1	7,7
	Обогрев	8,7	10,5	12,4	6,2	7,7
Электропитание		1 фаза, 230 В, 50 Гц			3 фазы, 400 В, 50 Гц	
Сторона подключения		наружный блок				
Максимальная длина фреонопровода, м		20	25	30	50	50
Максимальный перепад высот, м		8	15	15	30	30
Диаметр жидкостной трубы, мм (дюймы)		6,35 (1/4)	9,52 (3/8)	9,52 (3/8)	9,52 (3/8)	9,52 (3/8)
Диаметр газовой трубы, мм (дюймы)		15,88 (5/8)	15,88 (5/8)	15,88 (5/8)	15,88 (5/8)	19,05 (3/4)
Внутренний блок		**ARG18UUAL**	**ARG25UUAN**	**ARG30UUAN**	**ARG36UUAN**	**ARG45UUAN**
Расход воздуха (максимальный/тихий), м³/ч	Охлаждение	1000/760	1100/900	1400/1200	1750/1550	1800/1600
	Обогрев	1000/760	1100/900	1400/1200	1750/1550	800/450
Статическое давление вентилятора, Па		от 0 до 70	от 30 до 150			
Осушение, л/ч		1,6	2,5	3,0	3,5	5,0
Уровень звукового давления (максимальный/тихий), дБ(А)	Охлаждение	43/36	38/34	40/36	43/39	44/40
	Обогрев	43/36	38/34	40/36	43/39	44.40
Диаметр дренажной трубы, мм	Внутренний / наружный	21,5/26,0	36/38	36/38	36/38	36/38
Размеры (В x Ш x Г), мм	Без упаковки	217 x 953 x 595	270 x 1135 x 700	270 x 1135 x 700	270 x 1135 x 700	270 x 1135 x 700
	В упаковке	324 x 1075 x 686	300 x 1300 x 790	300 x 1300 x 790	300 x 1300 x 790	300 x 1300 x 790
Вес, кг	Без упаковки	25	43	43	43	45
	В упаковке	29	50	50	50	52
Наружный блок		**AOG18UNDNL**	**AOG25UNANL**	**AOG30UNBWL**	**AOG36UNAXT**	**AOG45UMAXT**
Расход воздуха (максимальный), м³/ч		3200	3200	3300	6100	6100
Уровень звукового давления, дБ(А)	Охлаждение	52	53	53	54	54
	Обогрев	53	54	54	55	56
Гарантированный диапазон рабочих температур наружного воздуха, °C	Охлаждение	0 ~ +43 (-30 ~ +43 для моделей, доработанных низкотемпературным комплектом)				
	Обогрев	-6 ~ +24	-7 ~ +24			-10 ~ +24
Заводская заправка хладагента (до 7,5 м), г		1400	2000	2300	3200 (до 20 м)	3400 (до 20 м)
Дополнительная заправка хладагента, г/м		20	40	40	30	40
Размеры (В x Ш x Г), мм	Без упаковки	650 x 830 x 320	650 x 830 x 320	830 x 900 x 330	1165 x 900 x 330	1165 x 900 x 330
	В упаковке	648 x 910 x 380	768 x 984 x 413	970 x 1050 x 445	1305 x 1050 x 445	1305 x 1050 x 445
Вес, кг	Без упаковки		59	69	94	113
	В упаковке		63	75	101	120

Все каталоги и инструкции здесь: http://splitoff.ru/tehn-doc.html

ПОДМЕС СВЕЖЕГО ВОЗДУХА

ПРОТЕСТИРОВАНО ДО -30 °C

WSet зимний комплект

опция

R-407C

ARG90T

R-410A

ARG60U

WI-FI

опция

ARG60U

РАСПРЕДЕЛЕНИЕ ВОЗДУХА ЧЕРЕЗ ВОЗДУХОВОДЫ

ARG90T

РЕЖИМ СНИЖЕНИЯ ЭНЕРГОПОТРЕБЛЕНИЯ

ECONOMY

НЕДЕЛЬНЫЙ ТАЙМЕР

WEEKLY

Высоконапорные сплит-системы канального типа сочетают в себе большую производительность и напор. Напор вентилятора до 250 Па позволяет подключать воздуховоды большой протяженности. Опционально эти модели можно доработать специальным низкотемпературным комплектом, расширяющим диапазон работы в режиме охлаждения до -30 °C. Такие канальные кондиционеры прекрасно подходят для кондиционирования больших и сложных помещений различного назначения, а в случае доработки и серверных.

ГРУППОВОЙ ПУЛЬТ УПРАВЛЕНИЯ

AR-3TA1

Входит в стандартную комплектацию

АВТОМАТИЧЕСКИЙ ПЕРЕЗАПУСК

EF-0001HSER

Входит в стандартную комплектацию ARG90T

АВТОМАТИЧЕСКИЙ ВЫБОР РЕЖИМА

AUTO

НИЗКОТЕМПЕРАТУРНЫЙ КОМПЛЕКТ ДО -30 °C

опция

WSET

AOG60U

AOG90T

НИЗКОТЕМПЕРАТУРНЫЙ КОМПЛЕКТ

WSET

В помещения с большими теплопритоками (например, в серверных, на базовых станциях систем мобильной связи, в лабораториях, студиях звукозаписи и прочих технологических помещениях) необходимо круглогодичное охлаждение воздуха, даже в зимний период. Одним из возможных решений проблемы кондиционирования в таких случаях может стать установка специально адаптированных сплит-систем. Установка специального низкотемпературного комплекта позволяет обеспечить бесперебойную работу сплит-системы в режиме охлаждения воздуха при поддержании высокого уровня надежности и производительности системы до температуры наружного воздуха -30 °C. Доработка сплит-систем осуществляется в сервисном центре дистрибьютора, что позволяет поддерживать заводскую гарантию на это оборудование. Дополнительно к низкотемпературному комплекту мы рекомендуем приобретать нагреватель дренажного шланга.

Еще больше функций на стр. 116

стр. 154 стр. 158 стр. 164

Все каталоги и инструкции здесь: http://splitoff.ru/tehn-doc.html

ДОПОЛНИТЕЛЬНЫЕ ВОЗМОЖНОСТИ

ПОДКЛЮЧЕНИЕ К ПРОВОДНОМУ ПУЛЬТУ И К «УМНОМУ ДОМУ»

Для модели ARG60U дополнительный адаптер для подключения проводного пульта или внешнего управления не требуется.
Для модели ARG90T внешнее управление и альтернативные пульты не подключаются.

+ Проводные пульты

UTB-GPB

+ «Умный дом»

UTY-VGGXZ1 – сетевой конвертор для подключения к сети системы VRF GENERAL
FJ-RC-KNX-1 – сетевой конвертор для подключения к KNX
FJ-RC-MBS-1 – сетевой конвертор для подключения к Modbus
FJ-RC-WIFI-1 – адаптер для управления через Wi-Fi
UTY-ECS5A – соеденительный кабель для подключения внешнего управления

ЕСЛИ ПОТЕРЯЛСЯ ПУЛЬТ

Стандартный проводной пульт для ARG60U AR-3TA1 (код заказа 9372266014).
Стандартный проводной пульт для ARG90T EF-0001HSER (код заказа 9371438030).

НИЗКОТЕМПЕРАТУРНЫЙ КОМПЛЕКТ

Низкотемпературный комплект WSet расширяет диапазон уличной температуры в режиме охлаждения до -30 °C.

ПРОЧЕЕ

Выносной датчик температуры UTY-XSZX.
Фильтр с длительным сроком службы для ARG60U UTD-LF60KA.

Модель		ARG60U	ARG90T
Производительность, кВт	Охлаждение	16,5	24,8
	Обогрев	19,5	28,9
Потребляемая мощность, кВт	Охлаждение	6,06	12,2
	Обогрев	5,54	12,2
Энергоэффективность, кВт/кВт	Охлаждение (EER) / Класс	2,72 / D	2,03 / G
	Обогрев (COP) / Класс	3,52 / B	2,37 / G
Рабочий ток, А	Охлаждение	10,2	19,5
	Обогрев	9,8	19,5
Электропитание		3 фазы, 380 В, 50 Гц	
Сторона подключения		наружный блок	
Максимальная длина фреонопровода, м		50	50
Максимальный перепад высот, м		30	30
Диаметр жидкостной трубы, мм (дюймы)		9,52 (3/8)	12,7 (1/2)
Диаметр газовой трубы, мм (дюймы)		19,05 (3/4)	28,58 (1 1/8)
Внутренний блок		**ARG60UUAK**	**ARG90TLC3**
Расход воздуха (максимальный/тихий), м³/ч	Охлаждение	3500/2460	4300
	Обогрев	3500/2460	4300
Статическое давление вентилятора, Па		от 100 до 250	200
Осушение, л/ч		4,0	7,5
Уровень звукового давления (максимальный/тихий), дБ(А)	Охлаждение	49/42	50
	Обогрев	49/42	50
Диаметр дренажной трубы, мм	Внутренний / наружный	21,5/25,4	36/38
Размеры (В х Ш х Г), мм	Без упаковки	400 x 1150 x 585	450 x 1550 x 700
	В упаковке	460 x 1230 x 640	550 x 1750 x 825
Вес, кг	Без упаковки	50	85
	В упаковке	55	100
Наружный блок		**AOG60UMAYT**	**AOG90TPC3L**
Расход воздуха (максимальный), м³/ч		6300	5800
Уровень звукового давления, дБ(А)	Охлаждение	54	59
	Обогрев	56	59
Гарантированный диапазон рабочих температур наружного воздуха, °C	Охлаждение	0 ~ +43 (-30 ~ +43 для моделей, доработанных низкотемпературным комплектом)	0 ~ +46 (-30 ~ +46 для моделей, доработанных низкотемпературным комплектом)
	Обогрев	-10 ~ +24	-10 ~ +21
Заводская заправка хладагента, г		3700 (до 20 м)	7000 (до 30 м)
Дополнительная заправка хладагента, г/м		40	100
Размеры (В х Ш х Г), мм	Без упаковки	1290 x 900 x 330	1380 x 1300 x 650
	В упаковке	1430 x 1050 x 445	1535 x 1400 x 770
Вес, кг	Без упаковки	118	245
	В упаковке	125	282

Все каталоги и инструкции здесь: http://splitoff.ru/tehn-doc.html

ИНДИКАЦИЯ ЗАГРЯЗНЕНИЯ ФИЛЬТРА
напомнит о техобслуживании

A++ A+
Класс сезонной энергоэффективности

ALL DC | INVERTER | R-410A | КЛАСС A++ | WI-FI
опция

АВТОМАТИЧЕСКОЕ ОСУШЕНИЕ ТЕПЛООБМЕННИКА
предотвратит рост плесени и бактерий

ОБЪЕМНОЕ ВОЗДУХОРАСПРЕДЕЛЕНИЕ

РЕЖИМ ПОДДЕРЖАНИЯ +10 °C В РЕЖИМЕ ОБОГРЕВА
защитит помещение от переохлаждения

БЕСШУМНАЯ РАБОТА

ПОЛНОЕ DC-ИНВЕРТОРНОЕ УПРАВЛЕНИЕ

РЕЖИМ СНИЖЕНИЯ ЭНЕРГОПОТРЕБЛЕНИЯ

ABHG18L, ABHG24L

Инверторные сплит-системы напольно-подпотолочного типа сочетают в себе компактные размеры и большую производительность. Высокая энергоэффективность и гибкая самонастройка производительности обеспечивается инверторным управлением компрессора и вентиляторами наружного и внутреннего блоков. Внутренние блоки имеют компактные размеры, низкий уровень шума и укомплектованы воздушными фильтрами тонкой очистки. Напольно-подпотолочные оптимальны для использования в помещениях без подшивных потолков и с высокой насыщенностью рабочих мест, таких как магазины и офисы, а также в холлах гостиниц, ресторанах и конференц-залах.

ТАЙМЕР КОМФОРТНОГО СНА

ПРОГРАММИРУЕМЫЙ 24-ЧАСОВОЙ ТАЙМЕР

ИНДИВИДУАЛЬНОЕ КОДИРОВАНИЕ БЛОКОВ

АВТОМАТИЧЕСКИЙ ПЕРЕЗАПУСК

АВТОМАТИЧЕСКИЙ ВЫБОР РЕЖИМА

AR-RAH2E
Входит в стандартную комплектацию

AOHG18L, AOHG24L

ЗАЩИТА ОТ ПРЕДЕЛЬНЫХ ТЕМПЕРАТУР

РЕЖИМ ДЛЯ ВЫСОКИХ ПОТОЛКОВ

ОБЪЕМНОЕ ВОЗДУХОРАСПРЕДЕЛЕНИЕ

Автоматическое четырехстороннее (3-D) воздухораспределение (вправо-влево и вверх-вниз) обеспечивает комфорт в любой части помещения.

Вправо-влево

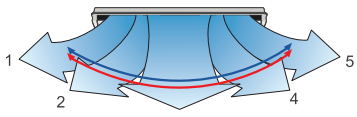

Выбор из 5 положений

Вверх-вниз

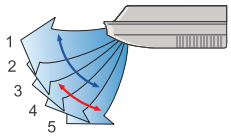

Выбор из 5 положений

Позиционирование жалюзи
В режимах охлаждения, осушения и вентиляции
В режимах нагрева и вентиляции

Еще больше функций на стр. 114

стр. 152 стр. 159 стр. 164

Все каталоги и инструкции здесь: http://splitoff.ru/tehn-doc.html

ДОПОЛНИТЕЛЬНЫЕ ВОЗМОЖНОСТИ

ПОДКЛЮЧЕНИЕ К ПРОВОДНОМУ ПУЛЬТУ И К «УМНОМУ ДОМУ»

Дополнительный адаптер для подключения проводного пульта или внешнего управления не требуется.

+ Проводные пульты

UTY-RVNGM

UTY-RNNGM

UTY-RSNGM

+ «Умный дом»

UTY-VGGXZ1 – сетевой конвертор для подключения к сети системы VRF GENERAL
FJ-RC-KNX-1 – сетевой конвертор для подключения к KNX
FJ-RC-MBS-1 – сетевой конвертор для подключения к Modbus
FJ-RC-WIFI-1 – адаптер для управления через Wi-Fi
UTY-XWZX – соеденительный кабель для подключения внешнего управления

ЕСЛИ ПОТЕРЯЛСЯ ПУЛЬТ

Стандартный ИК-пульт AR-RAH2E (код заказа 9379219037).

СЕРВИС

Адаптер и программа для расширенной компьютерной сервисной диагностики UTY-ASSX.

Бесплатное приложение Mobile Technician для iOS и Android с базой данных по кодам ошибок и рекомендациями по их устранению.

ПРОЧЕЕ

Выносной датчик температуры UTY-XSZX.

Модель			ABHG18L	ABHG24L
Производительность, кВт	Охлаждение		5,2 (0,9-5,9)	6,8 (0,9~8,0)
	Обогрев		6,0 (0,9-7,5)	8,0 (0,9~9,1)
Потребляемая мощность, кВт	Охлаждение		1,62	2,21
	Обогрев		1,66	2,26
Энергоэффективность, кВт/кВт	Охлаждение	EER / Класс	3,21 / A	3,08 / B
		SEER / Класс	6,10 / A++	5,60 / A+
	Обогрев	COP / Класс	3,61 / A	3,54 / B
		SCOP / Класс	4,00 / A+	3,90 / A
Рабочий ток, А	Охлаждение		7,2	9,7
	Обогрев		7,4	9,9
Электропитание			1 фаза, 230 В, 50 Гц	
Сторона подключения			наружный блок	
Максимальная длина фреонопровода, м			25	30
Максимальный перепад высот, м			15	20
Диаметр жидкостной трубы, мм (дюймы)			6,35 (1/4)	6,35 (1/4)
Диаметр газовой трубы, мм (дюймы)			12,70 (1/2)	15,88 (5/8)
Внутренний блок			**ABHG18LVTB**	**ABHG24LVTA**
Расход воздуха (максимальный/тихий), м³/ч	Охлаждение		780/500	980/540
	Обогрев		780/500	980/540
Осушение, л/ч			2	2,7
Уровень звукового давления (максимальный/тихий), дБ(А)	Охлаждение		43/31	49/36
	Обогрев		43/31	49/36
Диаметр дренажной трубы, мм	Внутренний / наружный		25/32	21,5/26
Размеры (В x Ш x Г), мм	Без упаковки		199 x 990 x 655	
	В упаковке		320 x 1150 x 790	324 x 1075 x 686
Вес, кг	Без упаковки		27	27
	В упаковке		36	36
Наружный блок			**AOHG18LALL**	**AOHG24LALA**
Расход воздуха (максимальный), м³/ч			2000	2470
Уровень звукового давления, дБ(А)	Охлаждение		50	52
	Обогрев		50	53
Гарантированный диапазон рабочих температур наружного воздуха, °С	Охлаждение		-10 ~ +46	
	Обогрев		-15 ~ +24	
Заводская заправка хладагента (до 15 м), г			1250	1700
Дополнительная заправка хладагента, г/м			20	20
Размеры (В x Ш x Г), мм	Без упаковки		578 x 790 x 300	
	В упаковке		648 x 910 x 380	
Вес, кг	Без упаковки		40	44
	В упаковке		44	48

Все каталоги и инструкции здесь: http://splitoff.ru/tehn-doc.html

ИНДИКАЦИЯ ЗАГРЯЗНЕНИЯ ФИЛЬТРА
напомнит о техобслуживании

ПОДМЕС СВЕЖЕГО ВОЗДУХА

A++ A+

Класс сезонной энергоэффективности

ALL DC | INVERTER | R-410A | КЛАСС A++ | WI-FI

опция

АВТОМАТИЧЕСКОЕ ОСУШЕНИЕ ТЕПЛООБМЕННИКА
предотвратит рост плесени и бактерий

ОБЪЕМНОЕ ВОЗДУХОРАСПРЕДЕЛЕНИЕ

РЕЖИМ ПОДДЕРЖАНИЯ +10 °C В РЕЖИМЕ ОБОГРЕВА
защитит помещение от переохлаждения

ABHG30L, ABHG36L, ABHG45L, ABHG54L

БЕСШУМНАЯ РАБОТА

ПОЛНОЕ DC-ИНВЕРТОРНОЕ УПРАВЛЕНИЕ

РЕЖИМ СНИЖЕНИЯ ЭНЕРГОПОТРЕБЛЕНИЯ

Инверторные сплит-системы подпотолочного типа сочетают в себе компактные размеры и большую производительность. Высокая энергоэффективность и гибкая самонастройка производительности обеспечивается инверторным управлением компрессора и вентиляторами наружного и внутреннего блоков. Внутренние блоки имеют компактные размеры, низкий уровень шума и укомплектованы воздушными фильтрами тонкой очистки. Опционально эти модели можно оснастить дренажным насосом. Подпотолочные блоки оптимальны для использования в помещениях без подшивных потолков и с высокой насыщенностью рабочих мест, таких как магазины и офисы, а также в холлах гостиниц, ресторанах и конференц-залах.

МОЩНЫЙ ПОТОК ВОЗДУХА

Поскольку распространение воздушного потока достигает максимум 20 м, расход воздуха на большом расстоянии наблюдается как в режиме охлаждения, так и в режиме обогрева, что обеспечивает эффективное воздухораспределение даже в больших помещениях.

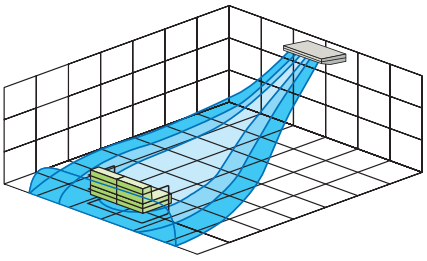

ТАЙМЕР КОМФОРТНОГО СНА

ПРОГРАММИРУЕМЫЙ 24-ЧАСОВОЙ ТАЙМЕР

ИНДИВИДУАЛЬНОЕ КОДИРОВАНИЕ БЛОКОВ

АВТОМАТИЧЕСКИЙ ПЕРЕЗАПУСК

АВТОМАТИЧЕСКИЙ ВЫБОР РЕЖИМА

AR-RAH2E
Входит в стандартную комплектацию

AOHG30L, AOHG36L
1 фаза

AOHG45L (1 фаза), AOHG36L, AOHG45L, AOHG54L (3 фазы)

ЗАЩИТА ОТ ПРЕДЕЛЬНЫХ ТЕМПЕРАТУР

РЕЖИМ ДЛЯ ВЫСОКИХ ПОТОЛКОВ

Вид сбоку

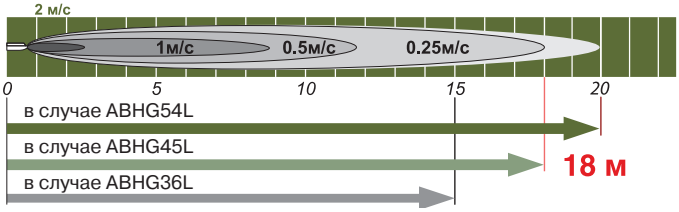

Скорость вентилятора: высокая
Рабочий режим: вентилятор
Вертикальные жалюзи: вверх
Горизонтальные жалюзи: по центру

Еще больше функций на стр. 114

стр. 152-153 стр. 159 стр. 164

Все каталоги и инструкции здесь: http://splitoff.ru/tehn-doc.html

ДОПОЛНИТЕЛЬНЫЕ ВОЗМОЖНОСТИ

ПОДКЛЮЧЕНИЕ К ПРОВОДНОМУ ПУЛЬТУ И К «УМНОМУ ДОМУ»

Дополнительный адаптер для подключения проводного пульта или внешнего управления не требуется.

+ Проводные пульты

UTY-RVNGM

UTY-RNNGM

UTY-RSNGM

+ «Умный дом»

UTY-VGGXZ1 – сетевой конвертор для подключения к сети системы VRF GENERAL
FJ-RC-KNX-1 – сетевой конвертор для подключения к KNX
FJ-RC-MBS-1 – сетевой конвертор для подключения к Modbus
FJ-RC-WIFI-1 – адаптер для управления через Wi-Fi
UTY-XWZX – соеденительный кабель для подключения внешнего управления
UTD-ECS5A – соеденительный кабель для подключения внешнего управления
UTY-XWZXZ2 / UTY-XWZXZ3 – соеденительный кабель для подключения внешнего управления к наружным блокам

ЕСЛИ ПОТЕРЯЛСЯ ПУЛЬТ

Стандартный ИК-пульт AR-RAH2E (код заказа 9379219037).

СЕРВИС

Адаптер и программа для расширенной компьютерной сервисной диагностики UTY-ASSX.

Бесплатное приложение Mobile Technician для iOS и Android с базой данных по кодам ошибок и рекомендациями по их устранению.

ПРОЧЕЕ

Выносной датчик температуры UTY-XSZX.
Дренажный насос UTR-DPB24T.
Круглый фланец UTD-RF204.

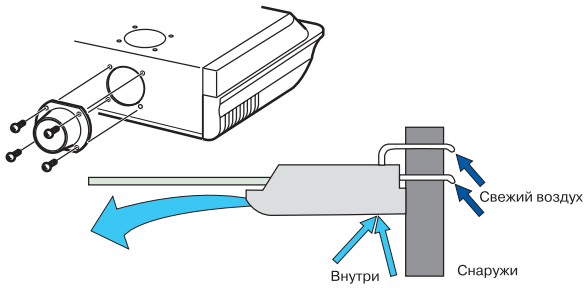

Модель			ABHG30L	ABHG36L 1 фаза	ABHG36L 3 фазы	ABHG45L 1 фаза	ABHG45L 3 фазы	ABHG54L 3 фазы
Производительность, кВт	Охлаждение		8,5 (2,8~10,0)	9,4 (2,8~11,2)	10,0 (4,7~11,4)	12,0 (4,0~13,3)	12,5 (5,0~14,0)	14,0 (5,4~16,0)
	Обогрев		10,0 (2,7~11,2)	11,2 (2,7~12,7)	11,2 (5,0~14,0)	13,3 (4,2~15,5)	14,0 (5,4~16,2)	16,0 (5,8~18,0)
Потребляемая мощность, кВт	Охлаждение		2,65	2,93	2,84	3,77	3,89	4,65
	Обогрев		2,77	3,02	2,87	3,68	3,88	4,67
Энергоэффективность, кВт/кВт	Охлаждение	EER / Класс	3,21 / A	3,21 / A	3,52 / A	3,21 / A	3,21 / A	3,01 / B
		SEER / Класс	6,10 / A++	6,00 / A+	6,10 / A++			
	Обогрев	COP / Класс	3,61 / A	3,71 / A	3,90 / A	3,61 / A	3,61 / A	3,43 / B
		SCOP / Класс	4,20 / A+	4,10 / A+	4,10 / A+			
Рабочий ток, А	Охлаждение		11,6	12,8	4,3	16,5	5,8	6,9
	Обогрев		12,2	13,2	4,4	16,1	5,8	6,9
Электропитание			1 фаза, 230 В, 50 Гц		3 фазы, 400 В, 50 Гц	1 фаза, 230 В, 50 Гц	3 фазы, 400 В, 50 Гц	
Сторона подключения			наружный блок					
Максимальная длина фреонопровода, м			50	50	75	50	75	75
Максимальный перепад высот, м			30	30	30	30	30	30
Диаметр жидкостной трубы, мм (дюймы)			9,52 (3/8)	9,52 (3/8)	9,52 (3/8)	9,52 (3/8)	9,52 (3/8)	9,52 (3/8)
Диаметр газовой трубы, мм (дюймы)			15,88 (5/8)	15,88 (5/8)	15,88 (5/8)	15,88 (5/8)	15,88 (5/8)	15,88 (5/8)
Внутренний блок			ABHG30LRTE	ABHG36LRTE	ABHG36LRTA	ABHG45LRTA	ABHG45LRTA	ABHG54LRTA
Расход воздуха (максимальный/тихий), м³/ч	Охлаждение		1660/1000	1900/1000	1900/1000	2100/1100	2100/1100	2300/1300
	Обогрев		1660/1000	1900/1000	1900/1000	2100/1100	2100/1100	2300/1300
Осушение, л/ч			2,5	3,0	3,0	4,0	4,5	5,0
Уровень звукового давления (максимальный/тихий), дБ(А)	Охлаждение		45/32	47/32	47/32	49/34	49/34	51/38
	Обогрев		45/32	47/32	47/32	49/34	49/34	51/38
Диаметр дренажной трубы, мм	Внутренний / наружный		21,5/26	21,5/26	21,5/26	21,5/26	21,5/26	21,5/26
Размеры (В x Ш x Г), мм	Без упаковки		240 x 1660 x 700					
	В упаковке		318 x 1800 x 795					
Вес, кг	Без упаковки		46	46	46	46	46	48
	В упаковке		58	58	58	58	58	60
Наружный блок			AOHG30LETL	AOHG36LETL	AOHG36LATT	AOHG45LETL	AOHG45LATT	AOHG54LATT
Расход воздуха (максимальный), м³/ч			3600	3800	6200	6750	6750	6900
Уровень звукового давления, дБ(А)	Охлаждение		53	54	51	55	54	55
	Обогрев		55	55	53	55	54	56
Гарантированный диапазон рабочих температур наружного воздуха, °С	Охлаждение		-15 ~ +46					
	Обогрев		-15 ~ +24					
Заводская заправка хладагента (до 15 м), г			2100 (до 20 м)		3450 (до 30 м)	3350 (до 20 м)	3450 (до 30 м)	
Дополнительная заправка хладагента, г/м			40	40	50	40	50	50
Размеры (В x Ш x Г), мм	Без упаковки		830 x 900 x 330					
	В упаковке		970 x 1050 x 445					
Вес, кг	Без упаковки		61	61	104	86	104	104
	В упаковке		68	68	113	94	113	113

Все каталоги и инструкции здесь: http://splitoff.ru/tehn-doc.html

Floor / Ceiling

Подмес свежего воздуха
только для ABG30-54U

ПРОТЕСТИРОВАНО до -30 °C

WSet зимний комплект
опция

R-410A

WI-FI
опция

ОБЪЕМНОЕ ВОЗДУХОРАСПРЕДЕЛЕНИЕ

БЕСШУМНАЯ РАБОТА

Универсальные

ABG18U, ABG24U

Подпотолочные

ABG30U, ABG36U, ABG45U, ABG54U

Сплит-системы напольно-подпотолочного и подпотолочного типа сочетают в себе компактные размеры и большую производительность. Внутренние блоки имеют компактные размеры, низкий уровень шума и укомплектованы воздушными фильтрами тонкой очистки. Опционально эти модели можно оснастить дренажным насосом и доработать специальным низкотемпературным комплектом, расширяющим диапазон работы в режиме охлаждения до -30 °C. Напольно-подпотолочные и подпотолочные блоки оптимальны для использования в помещениях без подшивных потолков и с высокой насыщенностью рабочих мест, таких как магазины и офисы, а также в холлах гостиниц, ресторанах и конференц-залах, а доработанные модели в серверных.

ВАРИАНТЫ МОНТАЖА

Подвесной потолочный

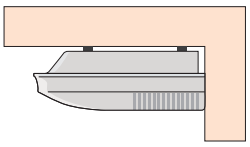

Частично скрытый

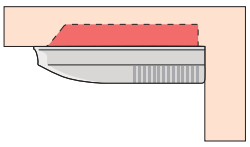

Настенный

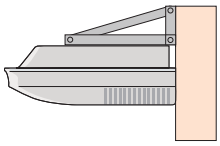

ТАЙМЕР КОМФОРТНОГО СНА

ПРОГРАММИРУЕМЫЙ 24-ЧАСОВОЙ ТАЙМЕР
PROGRAM

ИНДИВИДУАЛЬНОЕ КОДИРОВАНИЕ БЛОКОВ
x4

АВТОМАТИЧЕСКИЙ ПЕРЕЗАПУСК

АВТОМАТИЧЕСКИЙ ВЫБОР РЕЖИМА
AUTO

НИЗКОТЕМПЕРАТУРНЫЙ КОМПЛЕКТ ДО -30 °C
WSET
опция

AR-JW1
Входит в стандартную комплектацию

AOG18U
AOG25U

AOG30U

AOG36U,
AOG45U,
AOG54U

ДОЛГОВЕЧНЫЙ И ВЫСОКОЭФФЕКТИВНЫЙ ФИЛЬТР

Внутренние блоки оснащены высокоэффективными очистительными фильтрами, обеспечивающими помещение чистым воздухом. Долговечный фильтр служит в среднем в 2 раза дольше обычных. При обслуживании он легко снимается и чистится.

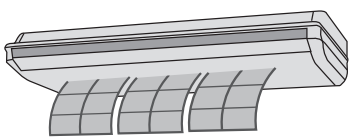

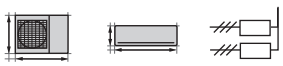

стр. 153-154 стр. 159 стр. 165

Еще больше функций на стр. 114

Все каталоги и инструкции здесь: http://splitoff.ru/tehn-doc.html

ДОПОЛНИТЕЛЬНЫЕ ВОЗМОЖНОСТИ

ПОДКЛЮЧЕНИЕ К ПРОВОДНОМУ ПУЛЬТУ И К «УМНОМУ ДОМУ»

Для моделей ABG18-54U внешнее управление и альтернативные пульты не подключаются.

ЕСЛИ ПОТЕРЯЛСЯ ПУЛЬТ

Стандартный ИК-пульт AR-JW1 (код заказа 9374322015).

НИЗКОТЕМПЕРАТУРНЫЙ КОМПЛЕКТ

Низкотемпературный комплект WSet расширяет диапазон уличной температуры в режиме охлаждения до -30 °C.

ПРОЧЕЕ

Выносной датчик температуры UTY-XSZX.
Дренажный насос для ABG30-54U UTR-DPB24T.
Круглый фланец для ABG30-54U UTD-RF204.

ПОДМЕС СВЕЖЕГО ВОЗДУХА

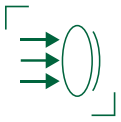

Во внутренних блоках подпотолочного типа имеется 2 отверстия для подачи свежего наружного воздуха. Рекомендуемый объем подаваемого свежего воздуха – 10 % от расхода воздуха через внутренний блок в максимальном режиме.

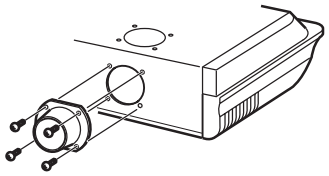

Модель		ABG18U	ABG24U	ABG30U	ABG36U	ABG45U	ABG54U
Производительность, кВт	Охлаждение	5,4	6,5	8,4	10,5	12,7	14,5
	Обогрев	6,0	7,4	9,5	11,8	14,3	16,5
Потребляемая мощность, кВт	Охлаждение	1,90	2,42	2,95	3,48	4,38	5,16
	Обогрев	1,85	2,3	2,78	3,45	4,39	5,30
Энергоэффективность, кВт/кВт	Охлаждение (EER) / Класс	2,84 / A	2,69 / D	2,85 / C	3,02 / B	2,90 / C	2,81 / C
	Обогрев (COP) / Класс	3,24 / A	3,22 / C	3,42 / B	3,42 / B	3,26 / C	3,11 / D
Рабочий ток, А	Охлаждение	8,6	10,8	13,6	5,9	7,7	9,5
	Обогрев	8,3	10,3	13,1	6,2	7,7	9,5
Электропитание		1 фаза, 230 В, 50 Гц			3 фазы, 400 В, 50 Гц		
Сторона подключения		наружный блок					
Максимальная длина фреонопровода, м		20	20	30	50	50	50
Максимальный перепад высот, м		8	8	15	30	30	30
Диаметр жидкостной трубы, мм (дюймы)		6,35 (1/4)	9,52 (3/8)	9,52 (3/8)	9,52 (3/8)	9,52 (3/8)	9,52 (3/8)
Диаметр газовой трубы, мм (дюймы)		15,88 (5/8)	15,88 (5/8)	15,88 (5/8)	15,88 (5/8)	19,05 (3/4)	19,05 (3/4)
Внутренний блок		**ABG18UBBJ**	**ABG24UBBJ**	**ABG30UBAG**	**ABG36UBAG**	**ABG45UBAG**	**ABG54UBAG**
Расход воздуха (максимальный/тихий), м³/ч	Охлаждение	780/550	880/630	1450/980	1660/1270	1850/1430	2200/1800
	Обогрев	780/550	880/630	1450/980	1660/1270	1850/1430	2200/1800
Осушение, л/ч		2,0	2,5	3,0	4,0	5,0	6,0
Уровень звукового давления (максимальный/тихий), дБ(А)	Охлаждение	46/37	49/41	42/35	45/37	48/41	52/46
	Обогрев	46/37	47/40	43/35	45/37	48/41	52/46
Диаметр дренажной трубы, мм	Внутренний / наружный	21,5/26	21,5/26	22/25,6	22/25,6	22/25,6	22/25,6
Размеры (В x Ш x Г), мм	Без упаковки	199 x 990 x 655	199 x 990 x 655	240 x 1660 x 700	240 x 1660 x 700	240 x 1660 x 700	240 x 1660 x 700
	В упаковке	320 x 1150 x 790	320 x 1150 x 790	318 x 1800 x 790	318 x 1800 x 790	318 x 1800 x 790	318 x 1800 x 790
Вес, кг	Без упаковки	28	28	48	48	48	48
	В упаковке	37	37	61	61	61	61
Наружный блок		**AOG18UNBNL**	**AOG24UNBNL**	**AOG30UNBWL**	**AOG36UNAXT**	**AOG45UMAXT**	**AOG54UMAYT**
Расход воздуха (максимальный), м³/ч		3200	3200	3300	6100	6100	6300
Уровень звукового давления, дБ(А)	Охлаждение	52	53	53	54	54	54
	Обогрев	53	54	54	55	56	56
Гарантированный диапазон рабочих температур наружного воздуха, °C	Охлаждение	0 ~ +43 (-30 ~ +43 для моделей, доработанных низкотемпературным комплектом)					
	Обогрев		-7 ~ +24		-10 ~ +24		
Заводская заправка хладагента (до 7,5 м), г		1550	1700	2300	3200 (до 20 м)	3400 (до 20 м)	3500 (до 20 м)
Дополнительная заправка хладагента, г/м		20	40	40	30	40	40
Размеры (В x Ш x Г), мм	Без упаковки	650 x 830 x 320	650 x 830 x 320	830 x 900 x 330	1165 x 900 x 330	1165 x 900 x 330	1290 x 900 x 330
	В упаковке	743 x 984 x 413	743 x 984 x 413	970 x 1050 x 445	1305 x 1050 x 445	1305 x 1050 x 445	1430 x 1050 x 445
Вес, кг	Без упаковки	52	59	69	94	113	118
	В упаковке	56	63	75	101	120	125

Все каталоги и инструкции здесь: http://splitoff.ru/tehn-doc.html

Наружные блоки серии Big Multi

БЕСШУМНАЯ РАБОТА НАРУЖНОГО БЛОКА

ВНЕШНЕЕ УПРАВЛЕНИЕ

V-PAM ИНВЕРТОРНАЯ ТЕХНОЛОГИЯ V-PAM

ALL DC ПОЛНОЕ DC-ИНВЕРТОРНОЕ УПРАВЛЕНИЕ

ECONOMY РЕЖИМ СНИЖЕНИЯ ЭНЕРГОПОТРЕБЛЕНИЯ

ОГРАНИЧЕНИЕ ПОТРЕБЛЯЕМОЙ МОЩНОСТИ

АВТОМАТИЧЕСКИЙ ПЕРЕЗАПУСК

Co АНТИКОРРОЗИЙНАЯ ЗАЩИТА

-15°C РАБОТА В РЕЖИМЕ ОХЛАЖДЕНИЯ ДО -15 °C

-15°C РАБОТА В РЕЖИМЕ ОБОГРЕВА ДО -15 °C

PROTECTION ЗАЩИТА ОТ ПРЕДЕЛЬНЫХ ТЕМПЕРАТУР

САМОДИАГНОСТИКА

ВНЕШНЯЯ ИНДИКАЦИЯ РАБОТЫ

PUMP DOWN РЕЖИМ ОТКАЧКИ ХЛАДАГЕНТА

3 ГОДА 3 ГОДА ГАРАНТИИ

ALL DC | INVERTER | R-410A | WI-FI

опция

AOHG36LATT, AOHG45LATT, AOHG54LATT

Мультисплит-системы коммерческого назначения Big Multi являются инверторными мультисплит-системами с фиксированными комбинациями подключаемых внутренних блоков. Система предназначена для комфортного кондиционирования административных и офисных помещений. Данные системы позволяют гибко проектировать систему кондиционирования в помещениях большого размера и нестандартной конфигурации, но необходимо учитывать, что наружные блоки этой серии могут работать только с внутренними блоками одинакового типа и мощности, а также то, что все внутренние блоки могут работать только в одном режиме с одной температурной уставкой.

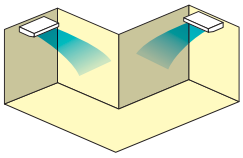

Монтаж в соответсвии с планировкой помещения

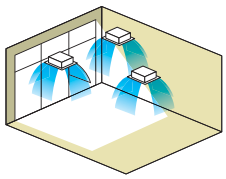

Монтаж в соответсвии с дизайнерской концепцией

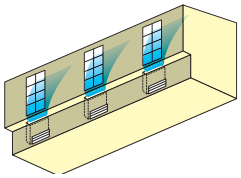

Монтаж в соответсвии с планировкой и особенностями помещения

ТАБЛИЦА КОМБИНАЦИЙ

Комбинация	Двойная (twin)			Тройная (triple)
	18 x 2	22 x 2	24 x 2	18 x 3
Кассетный	AUHG18LVLB x 2	AUHG22LVLA x 2	AUHG24LVLA x 2	AUHG18LVLB x 3
Канальный	ARHG18LLTB x 2	ARHG22LMLA x 2	ARHG24LMLA x 2	ARHG18LLTB x 3
Напольно-потолочный	ABHG18LVTB x 2	ABHG22LVTA x 2	ABHG24LVTA x 2	ABHG18LVTB x 3
Наружный блок	AOHG36LATT	AOHG45LATT	AOHG54LATT	

стр. 153 стр. 163

Еще больше функций на сайте www.general-russia.ru

Все каталоги и инструкции здесь: http://splitoff.ru/tehn-doc.html

ДОПОЛНИТЕЛЬНЫЕ ВОЗМОЖНОСТИ

РАЗВЕТВИТЕЛИ

UTP-SX236A Разветвитель при подключении 2 внутренних блоков к AOHG36LATT.
UTP-SX254A Разветвитель при подключении 2 внутренних блоков к AOHG45-54LATT.
UTP-SX354A Разветвитель при подключении 3 внутренних блоков к AOHG54LATT.

ПРОЧЕЕ

UTY-XWZXZ2 - соеденительный кабель для подключения внешнего управления.

СЕРВИС

Адаптер и программа для расширенной компьютерной сервисной диагностики UTY-ASSX.

Бесплатное приложение Mobile Technician для iOS и Android с базой данных по кодам ошибок и рекомендациями по их устранению.

БОЛЬШАЯ ДЛИНА ТРАССЫ

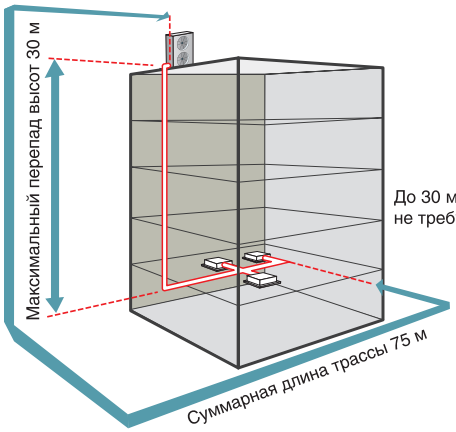

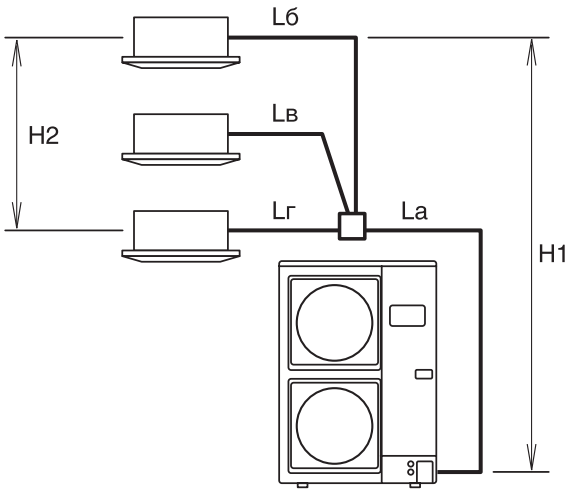

		AOHG36LATT, AOHG45LATT, AOHG54LATT	Участок
Длина, м	Суммарная, с учетом всех ответвлений	75	La+Lб+ Lв + Lг
	Между разветвителем и внутренним блоком	20	Lб, Lв, Lг
	Разница между самым длинным и самым коротким участком после разветвителя	8	Lб-Lв, Lб- Lг, Lг-Lв
Перепад, м	Между наружным и внутренним блоками	30	H1
	Между внутренними блоками	0,5	H2

Модель наружного блока		AOHG36LATT	AOHG45LATT	AOHG54LATT
Производительность, кВт	Охлаждение	10,0	12,5	14,0
	Обогрев	11,2	14,0	16,0
Потребляемая мощность, кВт	Охлаждение	2,4	3,56	4,36
	Обогрев	2,56	3,58	4,43
Энергоэффективность, кВт/кВт	Охлаждение (EER) / Класс	4,16 / A	3,51 / A	3,21 / A
	Обогрев (COP) / Класс	4,38 / A	3,91 / A	3,61 / A
Рабочий ток, А	Охлаждение	10,0		
	Обогрев	10,0		
Электропитание		3 фазы, 400 В, 50 Гц		
Расход воздуха (максимальный), м³/ч		6200	6750	6900
Уровень звукового давления, дБ(А)	Охлаждение	51	54	55
	Обогрев	53	54	56
Гарантированный диапазон рабочих температур наружного воздуха, °С	Охлаждение	-15 ~ +46		
	Обогрев	-15 ~ +24		
Заводская заправка хладагента (до 30 м), г		3450		
Дополнительная заправка хладагента, г/м		по формуле		
Диаметр жидкостной трубы, мм (дюйм)		9,52 (3/8)		
Диаметр газовой трубы, мм (дюйм)		15,88 (5/8)		
Размеры (В х Ш х Г), мм	Без упаковки	1290 x 900 x 330		
	В упаковке	1430 x 1050 x 445		
Вес, кг	Без упаковки	104		
	В упаковке	113		
Максимальное количество подключаемых внутренних блоков		2	2	3

Все каталоги и инструкции здесь: http://splitoff.ru/tehn-doc.html

СВОДНЫЕ ТАБЛИЦЫ БЛОКОВ СЕРИИ FLEXIBLE MULTI

Инверторные мультисплит-систем свободной компоновки Flexible Multi выделяется широкими функциональными возможностями, большим выбором подключаемых внутренних блоков, упрощенным монтажом и большой допустимой длиной трассы.

Flexible Multi – климатическая техника последнего поколения, максимально удовлетворяющая требованиям комфортного кондиционирования таких объектов, как квартиры, загородные дома, гостиницы, рестораны, небольшие офисы и фитнес-центры. Flexible Multi сочетает в себе прекрасные технические и потребительские характеристики: легкость проектирования, простоту монтажа и эксплуатации, высокую энергоэффективность, компактные размеры и тихую работу наружных и внутренних блоков.

Наружные блоки имеют холодопроизводительность от 4 до 14 кВт и возможность подключения от 2 до 8 внутренних блоков, что позволяет эффективно кондиционировать объекты площадью от 40 до 200 м^2. Внутренние блоки представлены настенными, напольными, кассетными, канальными и напольно-подпотолочными моделями мощностью от 2 до 7 кВт. Наружные блоки выгодно отличаются компактными размерами и небольшим весом. Управление внутренними блоками может осуществляться как с помощью индивидуальных пультов управления, которые идут в комплекте со всеми внутренними блоками, так и с центрального пульта управления улучшенной модификации.

НАРУЖНЫЕ БЛОКИ

Внешний вид	Модель	Номинальная производительность, кВт		Суммарная холодопроизводительность внутренних блоков, кВт		Количество подключаемых внутренних блоков
		Охлаждение	Обогрев	Минимум	Максимум	
	AOHG14LAC2	4,0	4,4	4,1	6,16	2
	AOHG18LAC2	5,0	5,6	4,1	7,04	2
	AOHG18LAT3	5,4	6,8	4,1	8,8	от 2 до 3
	AOHG24LAT3	6,8	8,0	4,1	10,56	от 2 до 3
	AOHG30LAT4	8,0	9,6	8,2	14,36	от 2 до 4
	AOHG45LBT8	14,0	16,0	11,2	18,2	от 2 до 8

Примечания: В комбинации с AOHG45LBT8 обязательно требуются блоки-распределители UTP-PY02A и UTP-PY03A, а также могут понадобиться разветвители UTP-SX248A.

В комбинации двух внутренних блоков с AOHG30LAT4 требуется выносной ресивер UTR-RTLA, в остальных комбинациях дополнительные адаптеры не требуются. Для остальных наружных блоков никаких дополнительных адаптеров для подключения внутренних блоков не требуется.

Все каталоги и инструкции здесь: http://splitoff.ru/tehn-doc.html

ВНУТРЕННИЕ БЛОКИ

Тип	Внешний вид	Модель	Номинальная холодопроизводительность, кВт
Настенные блоки серии Winner White		ASHG07LUCA	2,05
		ASHG09LUCA	2,64
		ASHG12LUCA	3,52
		ASHG14LUCA	4,1
Настенные блоки серии Energy Plus		ASHG07LMCA	2,05
		ASHG09LMCA	2,64
		ASHG12LMCA	3,52
		ASHG14LMCA	4,1
		ASHG18LFCA	5,27
		ASHG24LFCC	7,03
Напольные блоки		AGHG09LVCA	2,64
		AGHG12LVCA	3,52
		AGHG14LVCA	4,1
Кассетные 4-поточные блоки		AUHG07LVLA	2,04
		AUHG09LVLA	2,64
		AUHG12LVLB(A)	3,52
		AUHG14LVLB(A)	4,1
		AUHG18LVLB(A)	5,27
Канальные блоки		ARHG07LLTA	2,05
		ARHG09LLTA	2,64
		ARHG12LLTB(A)	3,52
		ARHG14LLTB(A)	4,1
		ARHG18LLTB(A)	5,27
Универсальные блоки		ABHG14LVTA	4,1
		ABHG18LVTB(A)	5,27

Все каталоги и инструкции здесь: http://splitoff.ru/tehn-doc.html

Наружные блоки серии Flexible Multi

ALL DC ПОЛНОЕ DC-ИНВЕРТОРНОЕ УПРАВЛЕНИЕ

АВТОМАТИЧЕСКИЙ ПЕРЕЗАПУСК

Co АНТИКОРРОЗИЙНАЯ ЗАЩИТА

-10°C РАБОТА В РЕЖИМЕ ОХЛАЖДЕНИЯ ДО -10 °C
только для AOHG18-24LAT3

-15°C РАБОТА В РЕЖИМЕ ОБОГРЕВА ДО -15 °C
только для AOHG14-18LAC2 и AOHA18-24LAT3

PROTECTION ЗАЩИТА ОТ ПРЕДЕЛЬНЫХ ТЕМПЕРАТУР

САМОДИАГНОСТИКА

PUMP DOWN РЕЖИМ ОТКАЧКИ ХЛАДАГЕНТА

3 ГОДА 3 ГОДА ГАРАНТИИ

A++ A+

Класс сезонной энергоэффективности

ALL DC | INVERTER | R-410A | КЛАСС A++

AOHG14LAC2, AOHG18LAC2

AOHG18LAT3, AOHG24LAT3

AOHG30LAT4

Компактные наружные блоки отличаются высокой энергоэффективностью и низким уровнем шума. В наружных блоках этой серии применяется DC-инверторное управление компрессором и вентилятором. Это обеспечивает превосходное энергосбережение, гарантируя максимально возможную на сегодняшний день экономичность, и способствует более быстрому достижению требуемой температуры в помещении, а также более точному ее поддержанию. Инверторное управление позволило расширить температурный диапазон работы и снизить шумовые характеристики. Классическая схема монтажа, когда к каждому внутреннему блоку вы подключаете свою пару труб, позволяет обойтись без пайки и дополнительных аксессуаров. Данное решение идеально подходит для кондиционирования квартир и загородных коттеджей площадью от 40 до 100 м².

КОМПАКТНЫЕ РАЗМЕРЫ

Остановив свой выбор на системе Flexible Multi, вы значительно сократите площадь, необходимую под установку наружных блоков, так как к одному наружному можно подключить несколько внутренних блоков. При этом наружные блоки отличаются компактными размерами и небольшим весом. Это существенно упрощает транспортировку блока и его монтаж.

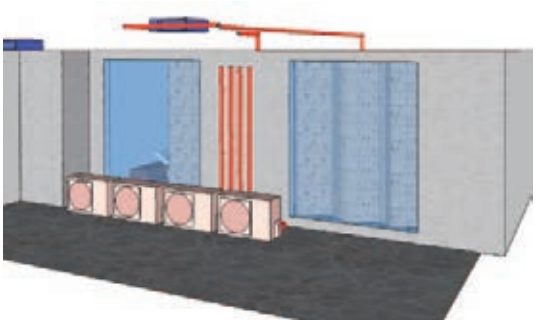

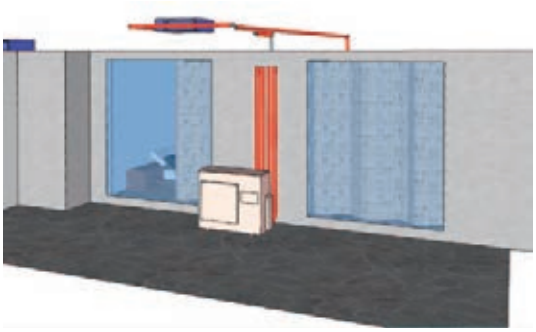

Площадь, занимаемая наружным блоком:

AOHG14LAC2, AOHG18LAC2 – 0,30 м²
AOHG18LAT3, AOHG24LAT3, AOHG30LAT3 – 0,376 м²

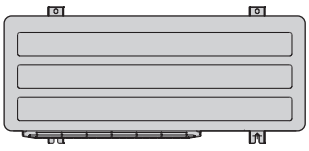

стр. 154 стр. 166

Еще больше функций на сайте www.general-russia.ru

Все каталоги и инструкции здесь: http://splitoff.ru/tehn-doc.html

ЗАПРАВКА СИСТЕМЫ

Для моделей AOHG14-18LAC2, если длина трассы между наружным и внутренними блоками менее 20 м, вам не нужно производить дополнительную заправку системы хладагентом. Для моделей AOHG18-24LAT3 дозаправка не требуется до 30 м, а для AOHG30LAT4 - до 50 м.

ВЫНОСНОЙ РЕСИВЕР

Для модели AOHG30LAT4, если подключено всего два внутренних блока, требуется обязательное использование выносного ресивера UTR-RTLA, который подключается на свободные порты. Применение ресивера гарантирует стабильную и надежную работу оборудования.

РЕЖИМ ОТКАЧКИ ХЛАДАГЕНТА

PUMP DOWN

Сбор хладагента в наружный блок может осуществляться автоматически после выбора этого режима при помощи Dip-переключателей на плате управления. Это бывает удобно при сервисном обслуживании, а также при демонтаже или перемещении системы, также доступен принудительный режим возврата масла.

Модель наружного блока			AOHG14LAC2	AOHG18LAC2	AOHG18LAT3	AOHG24LAT3	AOHG30LAT4
Производительность, кВт	Охлаждение		4,0 (1,4~4,4)	5,0 (1,7~5,6)	5,4 (1,8~6,8)	6,8 (1,8~8,5)	8,0 (3,5~10,1)
	Обогрев		4,4 (1,1~5,4)	5,6 (1,8~6,1)	6,8 (2,0~8,0)	8,0 (2,0~9,2)	9,6 (3,7~12,0)
Потребляемая мощность, кВт	Охлаждение		1,09	1,56	1,35	1,94	2,22
	Обогрев		1,03	1,41	1,62	2,00	2,40
Энергоэффективность, кВт/кВт	Охлаждение	EER / Класс	3,67 / A	3,21 / A	4,00 / A	3,51 / A	3,60 / A
		SEER / Класс	6,70 / A++	6,60 / A++	6,90 / A++	6,40 / A++	6,20 / A++
	Обогрев	COP / Класс	4,27 / A	3,97 / A	4,20 / A	4,00 / A	4,00 / A
		SCOP / Класс	4,10 / A+	4,10 / A+	4,30 / A+	4,20 / A+	4,00 / A+
Рабочий ток, А	Охлаждение		5,1	6,9	5,9	8,5	9,7
	Обогрев		4,9	6,3	7,1	8,8	10,5
Электропитание			1 фаза, 230 В, 50 Гц				
Расход воздуха (максимальный), м³/ч			1850	2050	2750	3300	3500
Уровень звуковой мощности (максимальный), дБ(А)	Охлаждение		61	63	65	68	68
	Обогрев		63	64	67	70	70
Уровень звукового давления, дБ(А)	Охлаждение		47	50	46	48	50
	Обогрев		49	51	47	49	51
Гарантированный диапазон рабочих температур наружного воздуха, °С	Охлаждение		+10 ~ +46		-10 ~ +46		0 ~ +46
	Обогрев		-15 ~ +24		-15 ~ +24		-10 ~ +24
Заводская заправка хладагента (до 20 м), г			1250	1300	2200 (до 30 м)	2200 (до 30 м)	3300 (до 50 м)
Дополнительная заправка хладагента, г/м			10	20	20	20	25
Максимальная суммарная длина фреонопровода, м			30	30	50	50	70
Максимальная длина между наружным и внутренним блоками, м			20	20	25	25	25
Максимальный перепад высот между наружным и внутренним блоками, м			15	15	15	15	15
Максимальный перепад высот между внутренними блоками, м			10	10	10	10	10
Диаметр жидкостной трубы, мм (дюйм)			6,35 (1/4) x 2	6,35 (1/4) x 2	6,35 (1/4) x 3	6,35 (1/4) x 3	6,35 (1/4) x 4
Диаметр газовой трубы, мм (дюйм)			9,52 (3/8) x 2	9,52 (3/8) x 2	9,52 (3/8) x 2 12,7 (1/2) x 1	9,52 (3/8) x 2 12,7 (1/2) x 1	9,52 (3/8) x 2 12,7 (1/2) x 2
Размеры (В x Ш x Г), мм	Без упаковки		540 x 790 x 290	540 x 790 x 290	700 x 900 x 330	700 x 900 x 330	830 x 900 x 330
	В упаковке		648 x 910 x 380	648 x 910 x 380	835 x 1050 x 445	835 x 1050 x 445	970 x 1050 x 445
Вес, кг	Без упаковки		37	38	55	55	68
	В упаковке		41	42	63	63	75
Максимальное количество подключаемых внутренних блоков			2	2	3	3	4

Все каталоги и инструкции здесь: http://splitoff.ru/tehn-doc.html

Энергосберегающие технологии

ЭНЕРГОСБЕРЕГАЮЩИЕ ТЕХНОЛОГИИ

DC-ИНВЕРТОРНОЕ УПРАВЛЕНИЕ

Специально разработанная GENERAL система управления минимизирует энергозатраты. Высокоэффективная работа реализуется путем применения синусоидального DC-инверторного алгоритма управления.

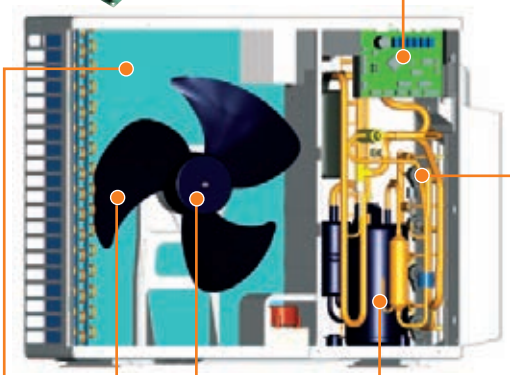

ЭЛЕКТРОННЫЕ РЕГУЛИРУЮЩИЕ КЛАПАНЫ

Электронные регулирующие клапаны установлены на каждой жидкостной линии, обеспечивая точное поддержание температуры и снижая уровень шума.

DC-ИНВЕРТОРНЫЙ ДВИГАТЕЛЬ ВЕНТИЛЯТОРА

Энергопотребление было сокращено на 25% по сравнению с предыдущими моделями путем использования компактного и высокоэффективного
DC-инверторного двигателя вентилятора.

ДВУХРОТОРНЫЙ ИНВЕРТОРНЫЙ КОМПРЕССОР ПОСТОЯННОГО ТОКА

Улучшение эффективности наблюдается и в работе на высоких оборотах при высокой нагрузке, и в работе на низких оборотах при низкой нагрузке. Особенно это проявляется в условиях продолжительной эксплуатации и при выработке высокой мощности при малом энергопотреблении. Также двойной ротор обеспечивает низкий уровень вибрации и тихую работу.

НОВАЯ КОНСТРУКЦИЯ ВЕНТИЛЯТОРА

Новая конструкция крыльчатки вентилятора разработана с учетом CFD*- анализа работы. Крыльчатка обеспечивает высокую производительность и низкий уровень шума.

*CFD (Computational fluid dynamics) — аналитический метод, основанный на вычислительной гидродинамике.

ВЫСОКОЭФФЕКТИВНЫЙ ТЕПЛООБМЕННИК

Новый теплообменник сочетает в себе компактные размеры и высокую эффективность. Благодаря снижению диаметра трубок и их компактному расположению удалось сущест-венно снизить габариты теплообменника. Теплообменник наружного блока имеет многослойную антикоррозийную защиту, которая продлевает его срок службы, снижая агрессивное воздействие окружающей среды.

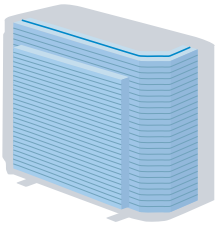

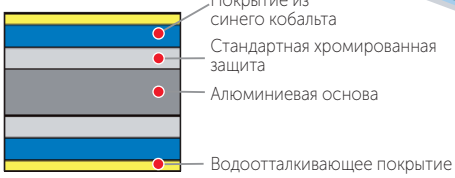

Энергоэффективность компрессора

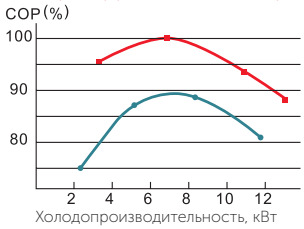

Коэффициент энергоэффективности

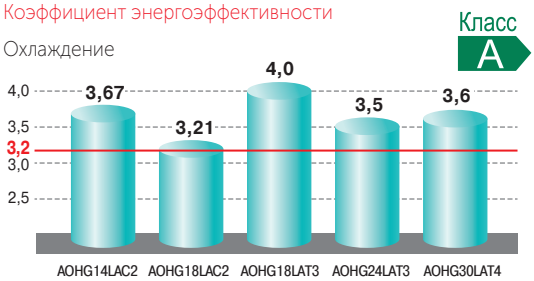

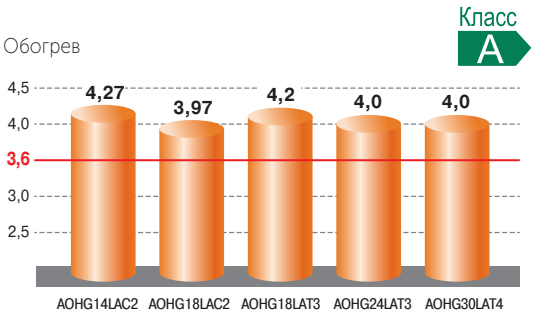

Все каталоги и инструкции здесь: http://splitoff.ru/tehn-doc.html

ШИРОКИЙ ДИАПАЗОН РАБОЧИХ ТЕМПЕРАТУР НАРУЖНОГО ВОЗДУХА

Система эффективно работает в широком диапазоне рабочих температур наружного воздуха. Благодаря увеличенному диапазону рабочих температур наружного воздуха возможно применение системы в различных климатических условиях с гарантированным поддержанием высокой эффективности работы.

Для AOHG14LAC2, AOHG18LAC2

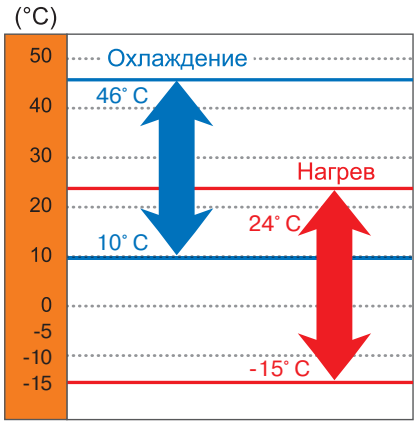

Для AOHG18LAT3 , AOHG24LAT3

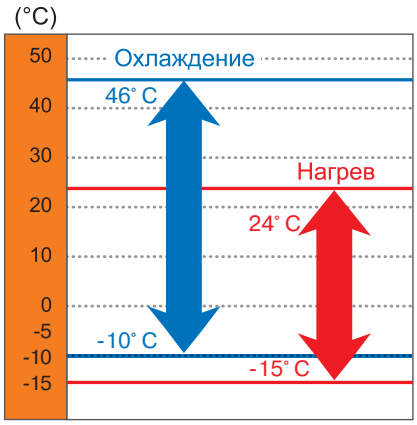

Для AOHG30LAT4

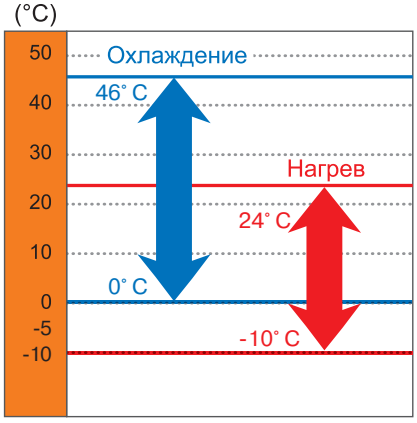

БОЛЬШАЯ ДЛИНА ФРЕОНОВОЙ ТРАССЫ

Модель	Суммарная длина фреонопровода, м	Максимальная длина между наружным и внутренним блоками, м	Максимальный перепад высот между наружным и внутренними блоками, м
AOHG14LAC2	30	20	15
AOHG18LAC2	30	20	15
AOHG18LAT3	50	25	15
AOHG24LAT3	50	25	15
AOHG30LAT4	70	25	15

САМОДИАГНОСТИКА

Если в наружном блоке возникает не-исправность, на печатной плате загораются светодиоды, индицирующие ошибку. В ходе самодиагностики проверяются правильность подключения питающего и управляющего кабеля и труб хладагента и соответствие подключенных внутренних блоков наружному.

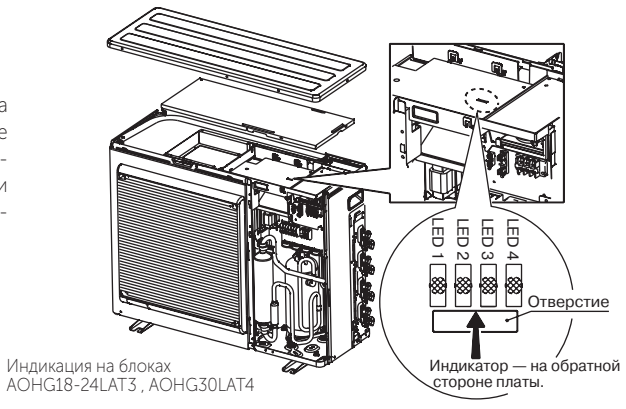

Индикация на блоках AOHG18-24LAT3 , AOHG30LAT4

Все каталоги и инструкции здесь: http://splitoff.ru/tehn-doc.html

Наружные блоки серии Flexible Multi

БЕСШУМНАЯ РАБОТА НАРУЖНОГО БЛОКА

ALL DC ПОЛНОЕ DC-ИНВЕРТОРНОЕ УПРАВЛЕНИЕ

ECONOMY РЕЖИМ СНИЖЕНИЯ ЭНЕРГОПОТРЕБЛЕНИЯ

ОГРАНИЧЕНИЕ ПОТРЕБЛЯЕМОЙ МОЩНОСТИ

АВТОМАТИЧЕСКИЙ ПЕРЕЗАПУСК

ВНЕШНЕЕ УПРАВЛЕНИЕ

Co АНТИКОРРОЗИЙНАЯ ЗАЩИТА

-15°C РАБОТА В РЕЖИМЕ ОБОГРЕВА ДО -15 °C

PROTECTION ЗАЩИТА ОТ ПРЕДЕЛЬНЫХ ТЕМПЕРАТУР

САМОДИАГНОСТИКА

ВНЕШНЯЯ ИНДИКАЦИЯ РАБОТЫ
опция

PUMP DOWN РЕЖИМ ОТКАЧКИ ХЛАДАГЕНТА

3 ГОДА 3 ГОДА ГАРАНТИИ

ALL DC INVERTER R-410A

AOHG45LBT8

Этот наружный блок существенно отличается от предыдущих, так как имеет двухтрубную схему подключения, поэтому для монтажа внутренних блоков требуются дополнительные адаптеры: блоки-распределители и разветвители. Но это позволяет подключать к нему до 8 внутренних блоков, а суммарная длина трассы может достигать 115 м. В этой серии применяется DC-инверторное управление компрессором и вентилятором наружного блока. Это обеспечивает превосходное энергосбережение, гарантируя максимально возможную на сегодняшний день экономичность, и способствует более быстрому достижению требуемой температуры в помещении, а также более точному ее поддержанию. Инверторное управление позволило расширить температурный диапазон работы и снизить шумовые характеристики. Данное решение прекрасно подходит для широкого спектра объектов от 100 до 200 м^2. Также максимально упрощено подключение центрального пульта управления.

ВЫСОКАЯ ЭНЕРГОЭФФЕКТИВНОСТЬ

Действительные значения энергоэффективности для систем кондиционирования воздуха зависят от многих параметров: температуры наружного и внутреннего воздуха, длины трассы, а для мультисплит-систем и от реальной загрузки системы. Так, согласно исследованиям европейских ученых, со 100% загрузкой наружный блок работает не более 5% всего времени. Поэтому мы сосредоточились на том, что бы разработать систему, наиболее эффективную в реальных условиях эксплуатации. Это позволило существенно повысить энергетическую эффективность системы при частичной загрузке. Например, для наружного блока AOHG45LBT8 при загрузке в 50% (что соответствует более 40% времени реальной эксплуатации системы) значение EER достигает 4,75, COP – 4,98, а среднегодовой EER с учетом частичной загрузки (SEER) достигает 5,3.

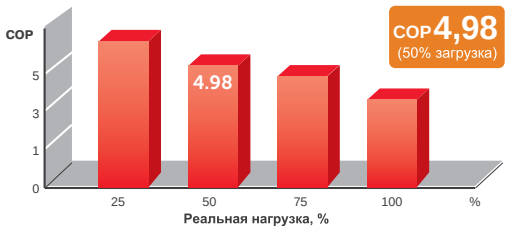

стр. 155 стр. 167

Еще больше функций на сайте www.general-russia.ru

Все каталоги и инструкции здесь: http://splitoff.ru/tehn-doc.html

ДОПОЛНИТЕЛЬНЫЕ ВОЗМОЖНОСТИ

РАЗВЕТВИТЕЛИ

UTP-PY02A Блок-распределитель на 2 внутренних блока.
UTP-PY03A Блок-распределитель на 3 внутренних блока.
UTP-SX248A Разветвитель.

СЕРВИС

Адаптер и программа для расширенной компьютерной сервисной диагностики UTY-ASSX.

Бесплатное приложение Mobile Technician для iOS и Android с базой данных по кодам ошибок и рекомендациями по их устранению.

ПРОЧЕЕ

UTY-XWZXZ3 - соеденительный кабель для подключения внешнего управления.
UTY-XWZXZ4 - соеденительный кабель для подключения нагревателя дренажного поддона.

Сложность проекта определяется количеством условий, которые объявляет заказчик. Рассмотрим решение задачи для небольшого 3-х этажного коттеджа. Заказ клиента: создать систему кондиционирования в семи комнатах, использовать минимальное количество внешних блоков (архитектура фасада коттеджа не «принимала» современные конструкции), учесть ограничение по выделенной электромощности на оборудование. Оптимальное решение было найдено при рассмотрении системы Flexible Multi: очень компактный внешний блок, позволяющий при этом подключить до 8-ми внутренних блоков и самое главное – это стандартное технические решение по ограничению максимальной потребляемой мощности. При проведении пуско-наладочных работ специалистам монтажной службы потребовалось лишь активировать данную настройку.

Александр Иванов
Технический специалист GENERAL

DESIGN SIMULATOR - УНИВЕРСАЛЬНАЯ ПРОГРАММА ПОДБОРА

Для удобства проектирования систем на базе наружного блока AOHG45LBT8 и VRF-систем компания GENERAL разработала специальное программное обеспечение Design Simulator, максимально облегчающее работу проектировщика при проектировании объектов любой сложности. Программа автоматизирует все основные этапы подбора систем, начиная с подбора внутренних и наружных блоков и заканчивая рекомендациями по дозаправке фреона и выбору силовых кабелей.
Программа полностью русифицирована и постоянно обновляется, что позволяет осуществлять подбор систем с учетом актуального модельного ряда. Последнюю версию программы всегда можно скачать в технической библиотеке на сайте www.general-russia.ru.

Модель наружного блока		AOHG45LBT8
Производительность, кВт	Охлаждение	14,0
	Обогрев	16,0
Потребляемая мощность, кВт	Охлаждение	5,20
	Обогрев	5,07
Энергоэффективность, кВт/кВт	Охлаждение (EER)	2,69
	Обогрев (COP)	3,16
Рабочий ток, А	Охлаждение	23,1
	Обогрев	22,5
Электропитание		1 фаза, 230 В, 50 Гц
Расход воздуха (максимальный), м³/ч		4800
Уровень звукового давления, дБ(А)	Охлаждение	56
	Обогрев	58
Гарантированный диапазон рабочих температур наружного воздуха, °С	Охлаждение	-5 ~ +46
	Обогрев	-15 ~ +24
Заводская заправка хладагента, г		3450
Дополнительная заправка хладагента, г/м		по формуле
Максимальная суммарная длина фреонопровода, м		115
Максимальная длина между наружным и внутренним блоками, м		70
Максимальный перепад высот между наружным и внутренним блоками, м		30
Максимальный перепад высот между внутренними блоками, м		15
Диаметр жидкостной трубы, мм (дюйм)		9,52 (3/8)
Диаметр газовой трубы, мм (дюйм)		15,88 (5/8)
Размеры (В х Ш х Г), мм	Без упаковки	914 x 970 x 370
	В упаковке	1048 x 1064 x 479
Вес, кг	Без упаковки	98
	В упаковке	106
Максимальное количество подключаемых внутренних блоков		8

Все каталоги и инструкции здесь: http://splitoff.ru/tehn-doc.html

Энергосберегающие технологии

ЭНЕРГОСБЕРЕГАЮЩИЕ ТЕХНОЛОГИИ

DC-ИНВЕРТОРНЫЙ ДВИГАТЕЛЬ ВЕНТИЛЯТОРА

Энергопотребление было сокращено на 25% по сравнению с предыдущими моделями путем использования компактного и высокоэффективного DC-инверторного двигателя вентилятора.

DC-ИНВЕРТОРНОЕ УПРАВЛЕНИЕ

Специально разработанная система управления минимизирует энергозатраты. Высокоэффективная работа реализуется путем применения синусоидального DC-инверторного алгоритма управления.

НОВАЯ КОНСТРУКЦИЯ ВЕНТИЛЯТОРА

Новая конструкция крыльчатки вен-тилятора разработана с учетом CFD*- анализа работы.
Крыльчатка обеспечивает высокую производительность и низкий уровень шума.

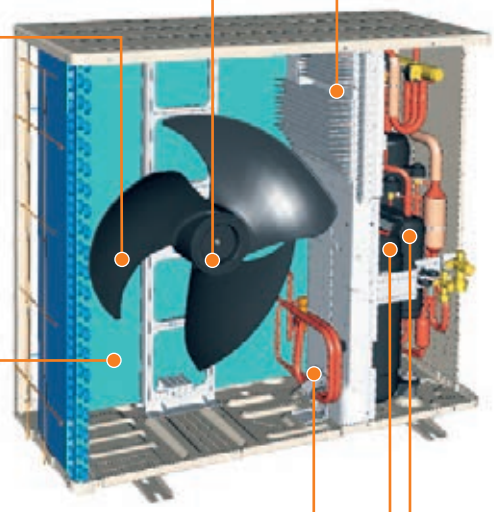

ВЫСОКОЭФФЕКТИВНЫЙ ТЕПЛООБМЕННИК

Новый теплообменник сочетает в себе компактные размеры и высокую эффективность. Благодаря снижению диаметра трубок и их компактному расположению удалось существенно снизить габариты теплообменника. Теплообменник наружного блока имеет многослойную антикоррозийную защиту, которая продлевает его срок службы, снижая агрессивное воздействие окружающей среды.

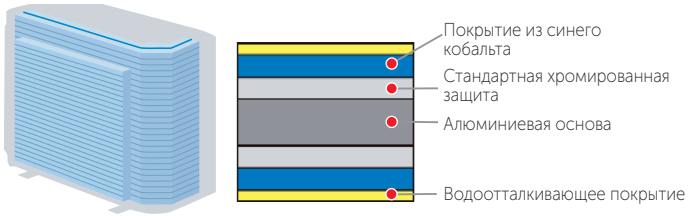

ТЕПЛООБМЕННИК ПЕРЕОХЛАЖДЕНИЯ

Высокая эффективность теплообмена достигнута благодаря оптимизированной конструкции теплообменника.

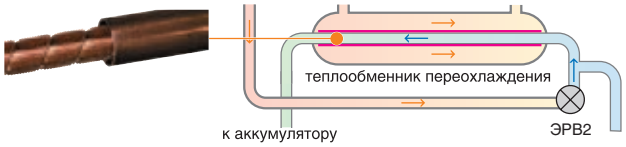

ДВУХРОТОРНЫЙ DC-ИНВЕРТОРНЫЙ КОМПРЕССОР

Существенное увеличение эффективности достигнуто за счёт применения двухроторного DC-инверторного компрессора большой мощности.

БОЛЬШОЙ АККУМУЛЯТОР

Объем аккумулятора увеличен до 4,7 л, что повышает стабильность работы системы при любой загрузке и длине трассы.

*CFD (Computational fluid dynamics) — аналитический метод, основанный на вычислительной гидродинамике.

Все каталоги и инструкции здесь: http://splitoff.ru/tehn-doc.html

БОЛЬШАЯ ДЛИНА ФРЕОНОВОЙ ТРАССЫ

Максимальная суммарная длина трассы 115 м позволяет устанавливать наружные блоки практически в любом удобном месте, а перепад высот между внутренними блоками, составляющий 15 м, вполне достаточен для того, чтобы кондиционировать одной системой многоэтажный дом.

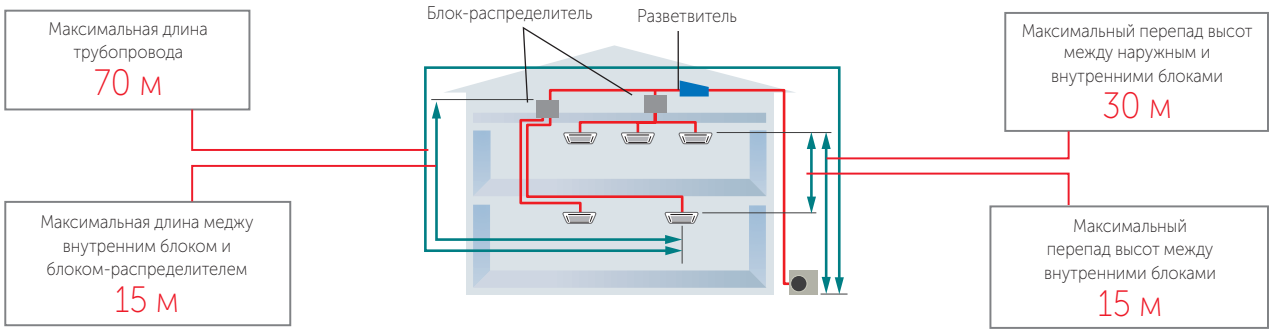

ШИРОКИЙ ДИАПАЗОН РАБОЧИХ ТЕМПЕРАТУР НАРУЖНОГО ВОЗДУХА

Система эффективно работает в широком диапазоне рабочих температур наружного воздуха. Благодаря увеличенному диапазону рабочих температур наружного воздуха возможно применение системы в различных климатических условиях с гарантированным поддержанием высокой эффективности работы.

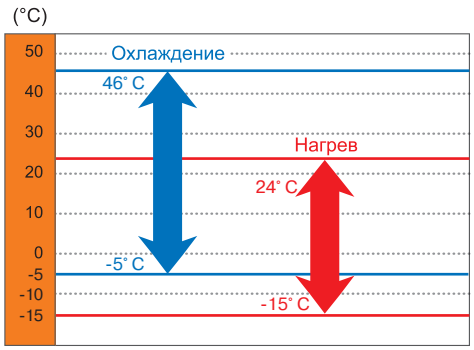

КОМПАКТНЫЕ РАЗМЕРЫ

Наружный блок отличается компактными размерами и небольшим весом. Это существенно упрощает транспортировку блока и его монтаж.

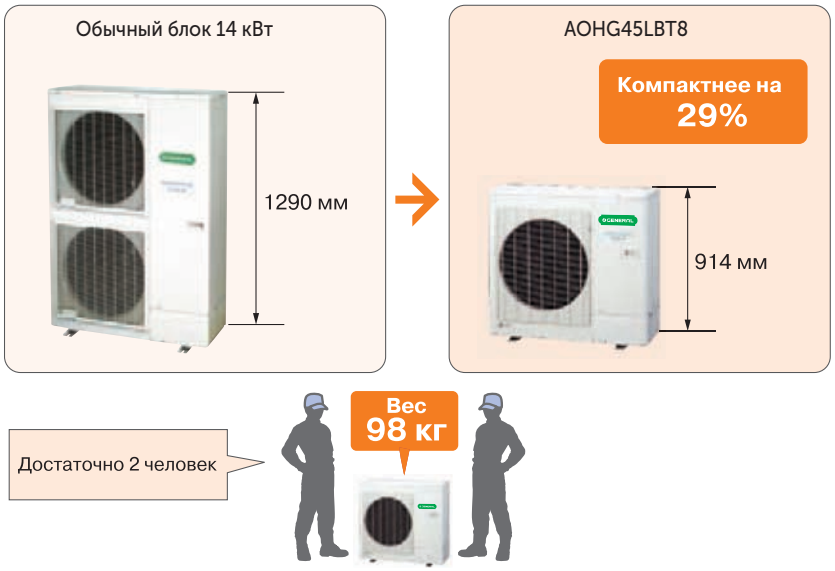

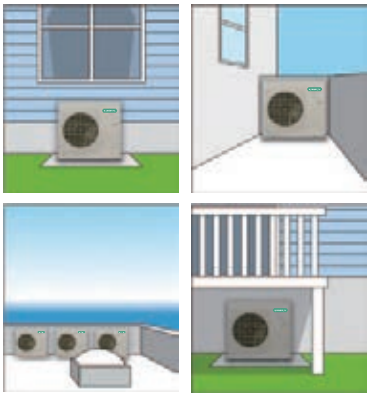

Все каталоги и инструкции здесь: http://splitoff.ru/tehn-doc.html

Технологии

НИЗКИЙ УРОВЕНЬ ШУМА НАРУЖНОГО БЛОКА

Уровень шума от наружного блока можно снизить, предварительно настроив специальный режим на сервисной плате наружного блока. Для настройки доступно три уровня, снижающие шум на 3, 6 и 9 дБ(А) соответственно. Также снижение шума возможно настроить с центрального пульта управления UTY-DMMGM.

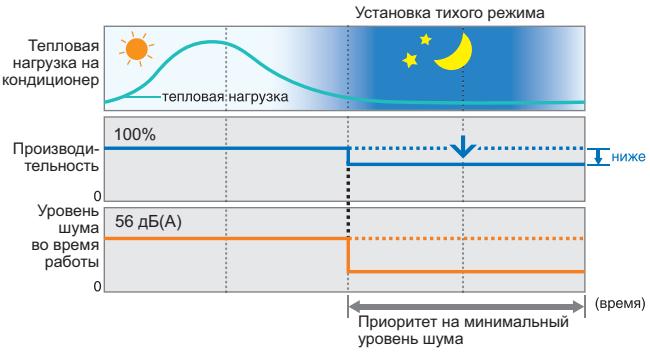

ШИРОКИЙ ВЫБОР СИСТЕМ УПРАВЛЕНИЯ

Все внутренние блоки укомплектованы индивидуальными пультами управления. В комплекте с настенными, напольными и кассетными блоками – инфракрасные, а с канальными – проводные. Все внутренние блоки допускают подключение альтернативных индивидуальных пультов управления и центрального пульта, позволяющего контролировать до 8 внутренних блоков.

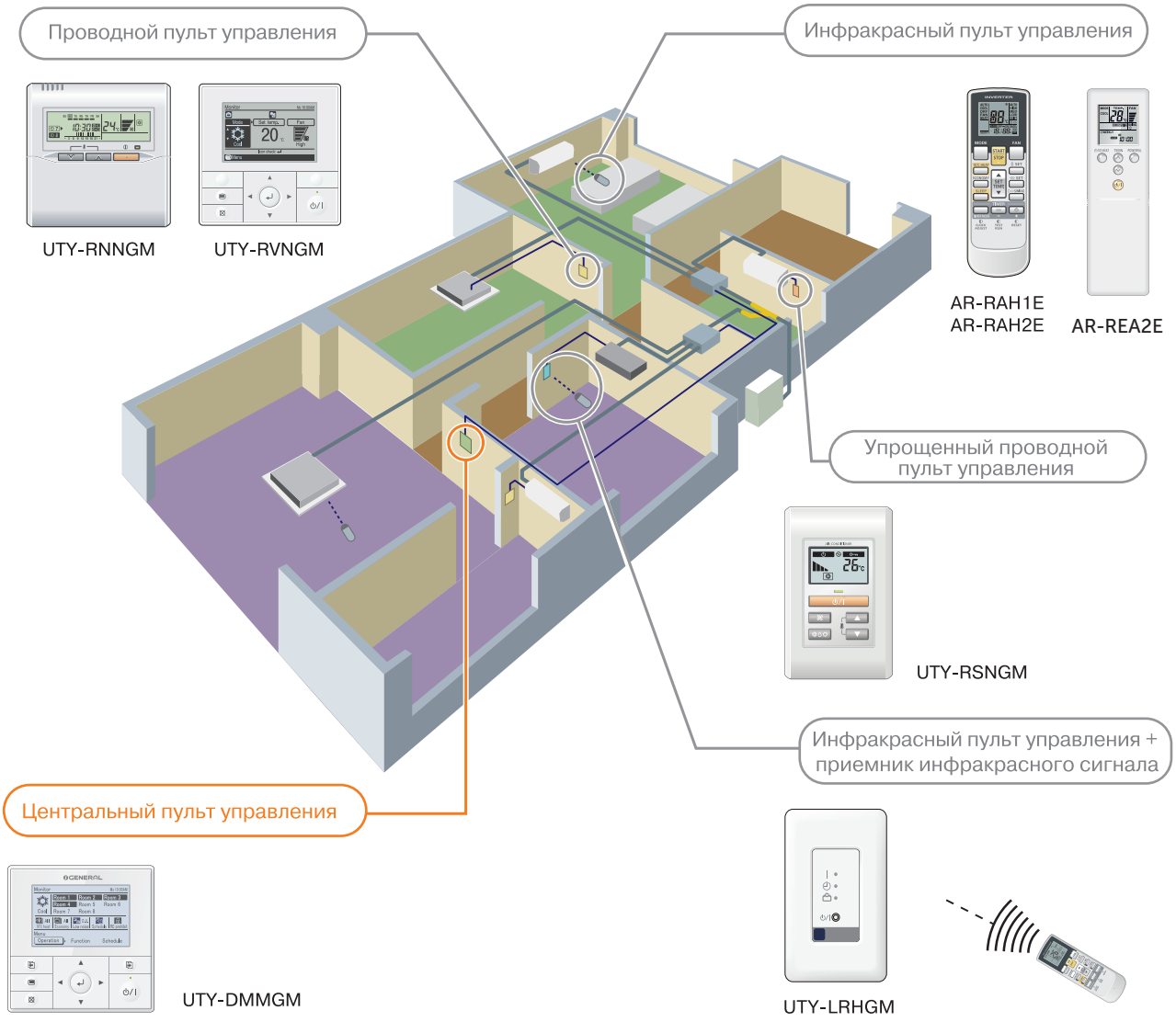

Все каталоги и инструкции здесь: http://splitoff.ru/tehn-doc.html

ВСТРОЕННЫЙ ДИСПЛЕЙ

Встроенный дисплей, на котором отображаются все основные параметры работы системы и коды ошибок в случае возникновения неисправности. Сервисному инженеру уже нет необходимости проводить трудоемкие операции по измерению давления, температуры и других параметров – система самодиагностики выводит данные на встроенный дисплей в режиме реального времени. Также с помощью дисплея и управляющих кнопок можно осуществлять настройки системы.

НА ДИСПЛЕЕ ОТОБРАЖАЮТСЯ:

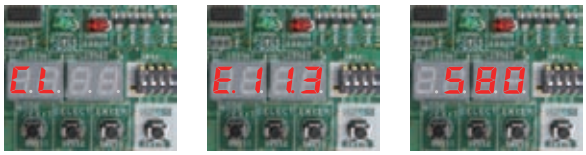

Режимы работы | Коды ошибок | Параметры работы системы

АВТОМАТИЧЕСКАЯ АДРЕСАЦИЯ

После правильного подключения внутренних блоков к блокам-распределителям адресация происходит автоматически.

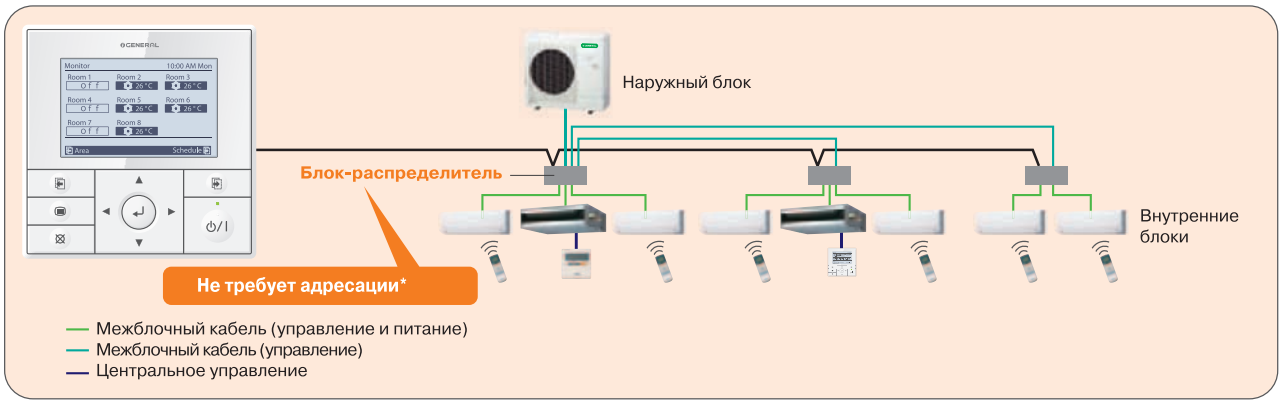

Примечание: Не допускается перекрестное соединение кабелей и трубопроводов. Не допускается установка групп.

УПРОЩЕННЫЙ МОНТАЖ

Улучшенная конфигурация мультисплит-системы

Благодаря применению блоков-распределителей стало возможно подключение до 8 внутренних блоков к одному наружному. Двухтрубная система значительно сокращает расходы на монтаж системы, особенно при больших длинах трасс. Стоит также отметить, что главный участок труб имеет диаметры всего 9,52 и 15,88 мм, что также сокращает затраты на монтаж.

Монтаж без пайки

В системе Flexible Multi предусмотрена возможность монтажа без паяных соединений. Все элементы холодильного контура (наружный и внутренние блоки, блоки-распределители потоков, разветвители) имеют стандартные вальцованные соединения.

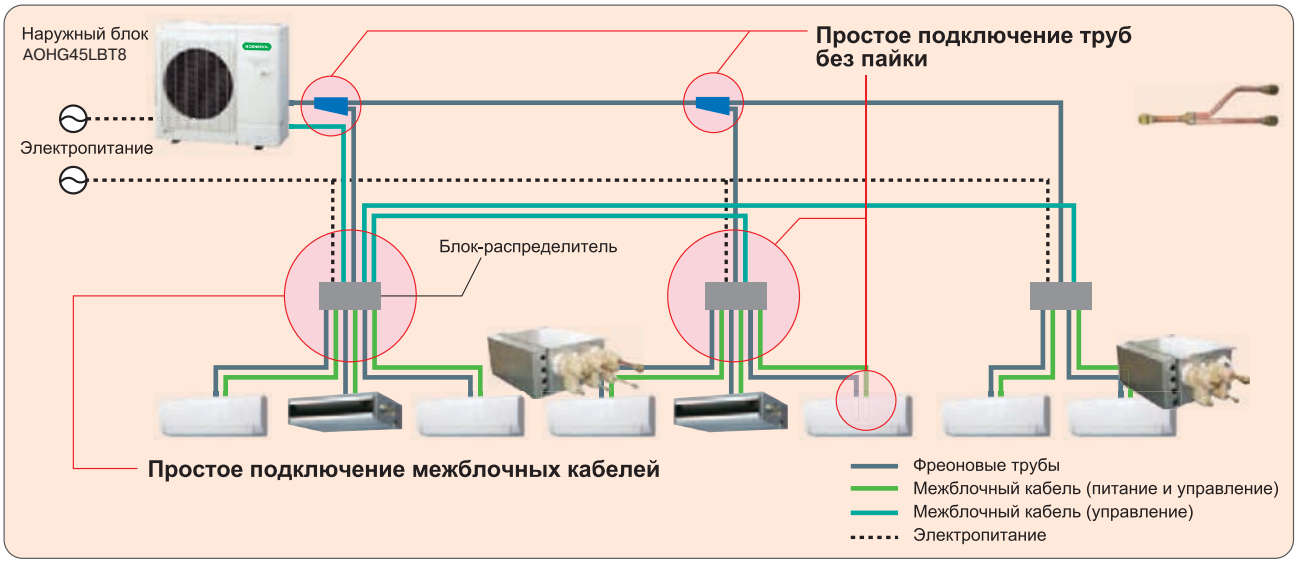

Все каталоги и инструкции здесь: http://splitoff.ru/tehn-doc.html

Внутренние блоки настенного типа

ИНДИКАЦИЯ ЗАГРЯЗНЕНИЯ ФИЛЬТРА
напомнит о техобслуживании

ИОННЫЙ ДЕОДОРИРУЮЩИЙ ФИЛЬТР
устраняет запахи

ЯБЛОЧНО-КАТЕХИНОВЫЙ ФИЛЬТР
препятствует развитию вредных микроорганизмов

АВТОМАТИЧЕСКОЕ ОСУШЕНИЕ ТЕПЛООБМЕННИКА
предотвратит рост плесени и бактерий

РЕЖИМ ПОДДЕРЖАНИЯ +10 °C В РЕЖИМЕ ОБОГРЕВА
защитит помещение от переохлаждения

БЕСШУМНАЯ РАБОТА

ПОЛНОЕ DC-ИНВЕРТОРНОЕ УПРАВЛЕНИЕ

РЕЖИМ СНИЖЕНИЯ ЭНЕРГОПОТРЕБЛЕНИЯ

ТАЙМЕР КОМФОРТНОГО СНА

ПРОГРАММИРУЕМЫЙ 24-ЧАСОВОЙ ТАЙМЕР

НЕДЕЛЬНЫЙ ТАЙМЕР

ИНДИВИДУАЛЬНОЕ КОДИРОВАНИЕ БЛОКОВ

АВТОМАТИЧЕСКИЙ ПЕРЕЗАПУСК

АВТОМАТИЧЕСКИЙ ВЫБОР РЕЖИМА

ALL DC | INVERTER | R-410A | WI-FI (опция)

ASHG07LMCA, ASHG09LMCA,
ASHG12LMCA, ASHG14LMCA

AR-REB1E
Большой и удобный пульт (входит в стандартную комплектацию)

стр. 156 стр. 166-167

Внутренние блоки серии Energy Plus 2 имеют оптимальное воздухораспределение и совершенную систему очистки воздуха. Пульт управления идеально лежит в руке, а сама логика управления интуитивно понятна, ведь все основные функции вынесены и уместились всего на 4 кнопках. Внутренний блок может работать в сверхтихом режиме с уровнем шума, не превышающим 21 дБ(А).

ДОПОЛНИТЕЛЬНЫЕ ВОЗМОЖНОСТИ

ПОДКЛЮЧЕНИЕ К ПРОВОДНОМУ ПУЛЬТУ И К «УМНОМУ ДОМУ»

UTY-XCBXZ2 – адаптер для подключения проводного пульта или внешнего управления.

\+ Проводные пульты:
UTY-RVNGM, UTY-RNNGM и UTY-RSNGM

\+ «Умный дом»

UTY-VGGXZ1 – сетевой конвертор для подключения к сети системы VRF GENERAL
FJ-RC-KNX-1 – сетевой конвертор для подключения к KNX
FJ-RC-MBS-1 – сетевой конвертор для подключения к Modbus
FJ-RC-WIFI-1 – адаптер для управления через Wi-Fi
UTY-XWZXZ5 – соеденительный кабель для подключения внешнего управления

СМЕННЫЕ ФИЛЬТРЫ

Запасной комплект, состоящий из яблочно-катехинового и ионного деодорирующего фильтров UTR-FA16 (код заказа 9317250009).

Модель внутреннего блока		ASHG07LMCA	ASHG09LMCA	ASHG12LMCA	ASHG14LMCA
Производительность, кВт	Охлаждение	2,05	2,64	3,52	4,1
	Обогрев	2,37	2,99	3,96	4,8
Потребляемая мощность, кВт		0,015	0,017	0,022	0,028
Рабочий ток, А		0,13	0,15	0,19	0,25
Электропитание		1 фаза, 230 В, 50 Гц			
Расход воздуха (максимальный/тихий), м³/ч	Охлаждение	560/310	600/310	660/310	730/360
	Обогрев	560/330	600/330	660/330	730/375
Уровень звукового давления (максимальный/тихий), дБ(А)	Охлаждение	36/21	37/21	40/21	42/25
	Обогрев	36/22	37/22	40/22	42/27
Диаметр жидкостной трубы, мм (дюйм)		6,35 (1/4)	6,35 (1/4)	6,35 (1/4)	6,35 (1/4)
Диаметр газовой трубы, мм (дюйм)		9,52 (3/8)	9,52 (3/8)	9,52 (3/8)	12,7 (1/2)
Диаметр дренажной трубы, мм	Внутренний / наружный	13,8/15,8-16,7			
Размеры (В x Ш x Г), мм	Без упаковки	268 x 840 x 203	268 x 840 x 203	268 x 840 x 203	268 x 840 x 203
	В упаковке	270 x 884 x 336	270 x 884 x 336	270 x 884 x 336	270 x 884 x 336
Вес, кг	Без упаковки	8,5	8,5	8,5	8,5
	В упаковке	10,5	10,5	10,5	10,5

Еще больше функций на стр. 118

Все каталоги и инструкции здесь: http://splitoff.ru/tehn-doc.html

Внутренние блоки настенного типа

ALL DC | INVERTER | R-410A | WI-FI (опция)

ASHG18LFCA
ASHG24LFCC

AR-RAH1E
Входит в стандартную комплектацию

стр. 156 стр. 166-167

ИНДИКАЦИЯ ЗАГРЯЗНЕНИЯ ФИЛЬТРА — напомнит о техобслуживании — FILTER

ИОННЫЙ ДЕОДОРИРУЮЩИЙ ФИЛЬТР — устраняет запахи — ION

ЯБЛОЧНО-КАТЕХИНОВЫЙ ФИЛЬТР — препятствует развитию вредных микроорганизмов — AF

АВТОМАТИЧЕСКОЕ ОСУШЕНИЕ ТЕПЛООБМЕННИКА — предотвратит рост плесени и бактерий — AUTO

ОБЪЕМНОЕ ВОЗДУХОРАСПРЕДЕЛЕНИЕ

РЕЖИМ ПОДДЕРЖАНИЯ +10 °C В РЕЖИМЕ ОБОГРЕВА — защитит помещение от переохлаждения — 10°C HEAT

БЕСШУМНАЯ РАБОТА

ПОЛНОЕ DC-ИНВЕРТОРНОЕ УПРАВЛЕНИЕ — ALL DC

РЕЖИМ СНИЖЕНИЯ ЭНЕРГОПОТРЕБЛЕНИЯ — ECONOMY

ТАЙМЕР КОМФОРТНОГО СНА

ПРОГРАММИРУЕМЫЙ 24-ЧАСОВОЙ ТАЙМЕР — PROGRAM

НЕДЕЛЬНЫЙ ТАЙМЕР — WEEKLY

ИНДИВИДУАЛЬНОЕ КОДИРОВАНИЕ БЛОКОВ — x4

АВТОМАТИЧЕСКИЙ ПЕРЕЗАПУСК

АВТОМАТИЧЕСКИЙ ВЫБОР РЕЖИМА — AUTO

FLEXIBLE MULTI

Совершенная система очистки воздуха, разработанная на основе древнейших японских традиций с применением природных компонентов (яблочно-катехиновый и ионный деодорирующий фильтры), а также функция объемного воздухораспределения делают эти модели идеальными для применения в больших помещениях как жилого, так и административного назначения.

ДОПОЛНИТЕЛЬНЫЕ ВОЗМОЖНОСТИ

ПОДКЛЮЧЕНИЕ К ПРОВОДНОМУ ПУЛЬТУ И К «УМНОМУ ДОМУ»

Дополнительный адаптер для подключения проводного пульта или внешнего управления не требуется.

\+ Проводные пульты:
UTY-RVNGM, UTY-RNNGM и UTY-RSNGM

\+ «Умный дом»

UTY-VGGXZ1 – сетевой конвертор для подключения к сети системы VRF GENERAL
FJ-RC-KNX-1 – сетевой конвертор для подключения к KNX
FJ-RC-MBS-1 – сетевой конвертор для подключения к Modbus
FJ-RC-WIFI-1 – адаптер для управления через Wi-Fi
UTY-XWZX – соеденительный кабель для подключения внешнего управления

СМЕННЫЕ ФИЛЬТРЫ

Запасной комплект, состоящий из яблочно-катехинового и ионного деодорирующего фильтров UTR-FA13 (код заказа 9315212016).

Модель внутреннего блока		ASHG18LFCA	ASHG24LFCC
Производительность, кВт	Охлаждение	5,27	7,03
	Обогрев	5,86	7,91
Потребляемая мощность, кВт		0,037	0,069
Рабочий ток, А		0,33	0,53
Электропитание			
Расход воздуха (максимальный/тихий), м³/ч	Охлаждение	900/550	1120/620
	Обогрев	900/550	1100/620
Уровень звукового давления (максимальный/тихий), дБ(А)	Охлаждение	43/26	49/33
	Обогрев	43/25	48/33
Диаметр жидкостной трубы, мм (дюйм)		6,35 (1/4)	6,35 (1/4)
Диаметр газовой трубы, мм (дюйм)		12,7 (1/2)	15,88 (5/8)
Диаметр дренажной трубы, мм	Внутренний / наружный	12/16	
Размеры (В x Ш x Г), мм	Без упаковки	320 x 998 x 238	320 x 998 x 238
	В упаковке	329 x 1090 x 420	329 x 1090 x 420
Вес, кг	Без упаковки	14	14
	В упаковке	18	18

Все каталоги и инструкции здесь: http://splitoff.ru/tehn-doc.html

Внутренние блоки настенного типа

ИНДИКАЦИЯ ЗАГРЯЗНЕНИЯ ФИЛЬТРА
напомнит о техобслуживании

ИОННЫЙ ДЕОДОРИРУЮЩИЙ ФИЛЬТР
устраняет запахи

ЯБЛОЧНО-КАТЕХИНОВЫЙ ФИЛЬТР
препятствует развитию вредных микроорганизмов

АВТОМАТИЧЕСКОЕ ОСУШЕНИЕ ТЕПЛООБМЕННИКА
предотвратит рост плесени и бактерий

РЕЖИМ ПОДДЕРЖАНИЯ +10 °C В РЕЖИМЕ ОБОГРЕВА
защитит помещение от переохлаждения

БЕСШУМНАЯ РАБОТА

ПОЛНОЕ DC-ИНВЕРТОРНОЕ УПРАВЛЕНИЕ

РЕЖИМ СНИЖЕНИЯ ЭНЕРГОПОТРЕБЛЕНИЯ

ТАЙМЕР КОМФОРТНОГО СНА

ПРОГРАММИРУЕМЫЙ 24-ЧАСОВОЙ ТАЙМЕР

НЕДЕЛЬНЫЙ ТАЙМЕР

ИНДИВИДУАЛЬНОЕ КОДИРОВАНИЕ БЛОКОВ

АВТОМАТИЧЕСКИЙ ПЕРЕЗАПУСК

АВТОМАТИЧЕСКИЙ ВЫБОР РЕЖИМА

ALL DC | INVERTER | R-410A | WI-FI

опция

ASHG07LUCA, ASHG09LUCA,
ASHG12LUCA, ASHG14LUCA

AR-REA2E
Большой и удобный пульт (входит в стандартную комплектацию)

стр. 156

стр. 166-167

Внутренние блоки серии Winner White (ASHG-LUCA) имеют классический белый цвет декоративной панели и корпуса блока. В этих моделях сочетается прекрасный дизайн и богатая функциональность, уже оценённая как розничными покупателями, так и профессионалами – эта модель удостоена множества международных наград. В комплекте со всеми моделями поставляется ионный деодорирующий и яблочно-катехиновый фильтры, обеспечивающие тонкую очистку воздуха.

ДОПОЛНИТЕЛЬНЫЕ ВОЗМОЖНОСТИ

ПОДКЛЮЧЕНИЕ К ПРОВОДНОМУ ПУЛЬТУ И К «УМНОМУ ДОМУ»

UTY-TWBXF – адаптер для подключения проводного пульта или внешнего управления.

\+ Проводные пульты:
UTY-RVNGM, UTY-RNNGM и UTY-RSNGM

\+ «Умный дом»
UTY-VGGXZ1 – сетевой конвертор для подключения к сети системы VRF GENERAL
FJ-RC-KNX-1 – сетевой конвертор для подключения к KNX
FJ-RC-MBS-1 – сетевой конвертор для подключения к Modbus
FJ-RC-WIFI-1 – адаптер для управления через Wi-Fi
UTY-XWZXZ5 – соеденительный кабель для подключения внешнего управления

СМЕННЫЕ ФИЛЬТРЫ

Запасной комплект, состоящий из яблочно-катехинового и ионного деодорирующего фильтров UTR-FA16 (код заказа 9317250009).

Модель внутреннего блока		ASHG07LUCA	ASHG09LUCA	ASHG12LUCA	ASHG14LUCA
Производительность, кВт	Охлаждение	2,05	2,64	3,52	4,1
	Обогрев	2,37	3,00	3,96	4,8
Потребляемая мощность, кВт		0,013	0,016	0,019	0,023
Рабочий ток, А		0,13	0,14	0,17	0,20
Электропитание		1 фаза, 230 В, 50 Гц			
Расход воздуха (максимальный/тихий), м³/ч	Охлаждение	570/330	600/330	660/330	710/390
	Обогрев	570/330	600/330	660/330	710/430
Уровень звукового давления (максимальный/тихий), дБ(А)	Охлаждение	35/21	36/21	37/21	41/25
	Обогрев	35/21	36/21	37/21	41/27
Диаметр жидкостной трубы, мм (дюйм)		6,35 (1/4)	6,35 (1/4)	6,35 (1/4)	6,35 (1/4)
Диаметр газовой трубы, мм (дюйм)		9,52 (3/8)	9,52 (3/8)	9,52 (3/8)	12,7 (1/2)
Диаметр дренажной трубы, мм	Внутренний / наружный	13,8/15,8 -16,7			
Размеры (В x Ш x Г), мм	Без упаковки	282 x 870 x 185	282 x 870 x 185	282 x 870 x 185	282 x 870 x 185
	В упаковке	247 x 920 x 373	247 x 920 x 373	247 x 920 x 373	247 x 920 x 373
Вес, кг	Без упаковки	9,5	9,5	9,5	9,5
	В упаковке	12	12	12	12

Еще больше функций на стр. 118

Все каталоги и инструкции здесь: http://splitoff.ru/tehn-doc.html

Внутренние блоки напольного типа

ALL DC | INVERTER | R-410A | WI-FI (опция)

AGHG09LVCA
AGHG12LVCA
AGHG14LVCA

AR-RAH1E
Входит в стандартную комплектацию

стр. 157 стр. 166-167

ИНДИКАЦИЯ ЗАГРЯЗНЕНИЯ ФИЛЬТРА
напомнит о техобслуживании
FILTER

ИОННЫЙ ДЕОДОРИРУЮЩИЙ ФИЛЬТР
устраняет запахи
ION

ЯБЛОЧНО-КАТЕХИНОВЫЙ ФИЛЬТР
препятствует развитию вредных микроорганизмов
AF

АВТОМАТИЧЕСКОЕ ОСУШЕНИЕ ТЕПЛООБМЕННИКА
предотвратит рост плесени и бактерий
AUTO

РЕЖИМ ПОДДЕРЖАНИЯ +10 °C В РЕЖИМЕ ОБОГРЕВА
защитит помещение от переохлаждения
10° C HEAT

БЕСШУМНАЯ РАБОТА

ПОЛНОЕ DC-ИНВЕРТОРНОЕ УПРАВЛЕНИЕ
ALL DC

РЕЖИМ СНИЖЕНИЯ ЭНЕРГОПОТРЕБЛЕНИЯ
ECONOMY

Напольные кондиционеры серии Floor в первую очередь предназначены для эффективного обогрева воздуха и для использования в помещениях сложной конфигурации. Эффективное воздухораспределение и компактные размеры позволяют гармонично вписать внутренний блок в подоконные ниши, а также специально создаваемые ниши в стеновых перегородках, возводимых при перепланировке квартир. Внутренние блоки имеют очень низкий уровень шума, практически неуловимый человеческим ухом. В комплекте поставляются ионный деодорирующий фильтр и яблочно-катехиновый фильтр, обеспечивающие тонкую очистку воздуха.

ДОПОЛНИТЕЛЬНЫЕ ВОЗМОЖНОСТИ

ПОДКЛЮЧЕНИЕ К ПРОВОДНОМУ ПУЛЬТУ И К «УМНОМУ ДОМУ»

Дополнительный адаптер для подключения проводного пульта или внешнего управления не требуется.

\+ Проводные пульты:
UTY-RVNGM, UTY-RNNGM и UTY-RSNGM

\+ «Умный дом»
UTY-VGGXZ1 – сетевой конвертор для подключения к сети системы VRF GENERAL
FJ-RC-KNX-1 – сетевой конвертор для подключения к KNX
FJ-RC-MBS-1 – сетевой конвертор для подключения к Modbus
FJ-RC-WIFI-1 – адаптер для управления через Wi-Fi
UTY-XWZXZ5 – соеденительный кабель для подключения внешнего управления

ТАЙМЕР КОМФОРТНОГО СНА

ПРОГРАММИРУЕМЫЙ 24-ЧАСОВОЙ ТАЙМЕР
PROGRAM

Модель внутреннего блока		AGHG09LVCA	AGHG12LVCA	AGHG14LVCA
Производительность, кВт	Охлаждение	2,64	3,52	4,10
	Обогрев	2,99	3,96	4,80
Потребляемая мощность, кВт		0,016	0,020	0,023
Рабочий ток, А		0,15	0,18	0,20
Электропитание		1 фаза, 230 В, 50 Гц		
Расход воздуха (максимальный/тихий), м³/ч	Охлаждение	530/270	600/270	650/270
	Обогрев	530/270	600/270	650/270
Уровень звукового давления (максимальный/тихий), дБ(А)	Охлаждение	39/22	42/22	44/22
	Обогрев	39/22	42/22	44/22
Диаметр жидкостной трубы, мм (дюйм)		6,35 (1/4)	6,35 (1/4)	6,35 (1/4)
Диаметр газовой трубы, мм (дюйм)		9,52 (3/8)	9,52 (3/8)	12,7 (1/2)
Диаметр дренажной трубы, мм	Внутренний / наружный	13,8/16,7	13,8/16,7	13,8/16,7
Размеры (В x Ш x Г), мм	Без упаковки	600 x 740 x 200	600 x 740 x 200	600 x 740 x 200
	В упаковке	700 x 820 x 310	700 x 820 x 310	700 x 820 x 310
Вес, кг	Без упаковки	14,0	14,0	14,0
	В упаковке	17,0	17,0	17,0

ИНДИВИДУАЛЬНОЕ КОДИРОВАНИЕ БЛОКОВ
x4

АВТОМАТИЧЕСКИЙ ПЕРЕЗАПУСК
R

АВТОМАТИЧЕСКИЙ ВЫБОР РЕЖИМА
AUTO

Все каталоги и инструкции здесь: http://splitoff.ru/tehn-doc.html

Внутренние блоки кассетного типа

ALL DC | INVERTER | R-410A | WI-FI (опция)

ИНДИКАЦИЯ ЗАГРЯЗНЕНИЯ ФИЛЬТРА
напомнит о техобслуживании

АВТОМАТИЧЕСКОЕ ОСУШЕНИЕ теплообменника
ПРЕДОТВРАТИТ РОСТ плесени и бактерий

РЕЖИМ ПОДДЕРЖАНИЯ +10 °C В РЕЖИМЕ ОБОГРЕВА
защитит помещение от переохлаждения

БЕСШУМНАЯ РАБОТА

ПОЛНОЕ DC-ИНВЕРТОРНОЕ УПРАВЛЕНИЕ

РЕЖИМ СНИЖЕНИЯ ЭНЕРГОПОТРЕБЛЕНИЯ

ТАЙМЕР КОМФОРТНОГО СНА

ПРОГРАММИРУЕМЫЙ 24-ЧАСОВОЙ ТАЙМЕР

НЕДЕЛЬНЫЙ ТАЙМЕР

ИНДИВИДУАЛЬНОЕ КОДИРОВАНИЕ БЛОКОВ

АВТОМАТИЧЕСКИЙ ПЕРЕЗАПУСК

АВТОМАТИЧЕСКИЙ ВЫБОР РЕЖИМА

ДРЕНАЖНЫЙ НАСОС

РЕЖИМ ДЛЯ ВЫСОКИХ ПОТОЛКОВ

AUHG07LVLA, AUHG09LVLA, AUHG12LVLB, AUHG14LVLB, AUHG18LVLB

AR-RAH1E
Входит в стандартную комплектацию

стр. 157 стр. 166-167

Внутренние блоки кассетного четырехпоточного типа обеспечивают объемное воздухораспределение, гарантирующее равномерное охлаждение или обогрев во всем помещении. Внутренние блоки имеют встроенный дренажный насос и воздушный фильтр тонкой очистки. Блоки отличаются компактными размерами, благодаря которым легко встраиваются в стандартный подвесной потолок, а также низким уровнем шума. Кассетные кондиционеры идеальны для установки в помещениях сложной конфигурации или большой площади, например в офисах, холлах и гостиных.

ДОПОЛНИТЕЛЬНЫЕ ВОЗМОЖНОСТИ

ПОДКЛЮЧЕНИЕ К ПРОВОДНОМУ ПУЛЬТУ И К «УМНОМУ ДОМУ»

Дополнительный адаптер для подключения проводного пульта или внешнего управления не требуется.

\+ Проводные пульты:
UTY-RVNGM, UTY-RNNGM и UTY-RSNGM

\+ «Умный дом»

UTY-VGGXZ1 – сетевой конвертор для подключения к сети системы VRF GENERAL
FJ-RC-KNX-1 – сетевой конвертор для подключения к KNX
FJ-RC-MBS-1 – сетевой конвертор для подключения к Modbus
FJ-RC-WIFI-1 – адаптер для управления через Wi-Fi
UTY-XWZX – соединительный кабель для подключения внешнего управления

Модель внутреннего блока		AUHG07LVLA	AUHG09LVLA	AUHG12LVLB	AUHG14LVLB	AUHG18LVLB
Производительность, кВт	Охлаждение	2,05	2,64	3,52	4,10	5,27
	Обогрев	2,37	2,99	3,96	4,80	5,86
Потребляемая мощность, кВт		0,018	0,018	0,023	0,028	0,039
Рабочий ток, А		0,15	0,15	0,19	0,22	0,30
Электропитание		1 фаза, 230 В, 50 Гц				
Расход воздуха (максимальный/тихий), м³/ч	Охлаждение	540/390	540/390	610/410	680/410	750/410
	Обогрев	540/390	540/390	610/410	700/430	800/450
Уровень звукового давления (максимальный/тихий), дБ(А)	Охлаждение	33/27	33/27	37/28	40/29	42/29
	Обогрев	34/27	34/27	37/28	40/29	44/30
Диаметр жидкостной трубы, мм (дюйм)		6,35 (1/4)	6,35 (1/4)	6,35 (1/4)	6,35 (1/4)	6,35 (1/4)
Диаметр газовой трубы, мм (дюйм)		9,52 (3/8)	9,52 (3/8)	9,52 (3/8)	12,7 (1/2)	12,7 (1/2)
Диаметр дренажной трубы, мм	Внутренний / наружный	25/32	25/32	25/32	25/32	25/32
Размеры (В x Ш x Г), мм	Без упаковки	245 x 570 x 570				
	В упаковке	265 x 730 x 625				
Вес, кг	Без упаковки	15	15	15	15	15
	В упаковке	18	18	18	18	18
Декоративная панель		UTG-UFGD-W	UTG-UFGD-W	UTG-UFGD-W	UTG-UFGD-W	UTG-UFGD-W
Размеры (В x Ш x Г), мм	Без упаковки	49 x 700 x 700				
	В упаковке	120 x 765 x 755				
Вес, кг	Без упаковки	2,6				
	В упаковке	4,5				

Еще больше функций на стр. 118

Все каталоги и инструкции здесь: http://splitoff.ru/tehn-doc.html

Внутренние блоки канального типа

ALL DC | INVERTER | R-410A | WI-FI (опция)

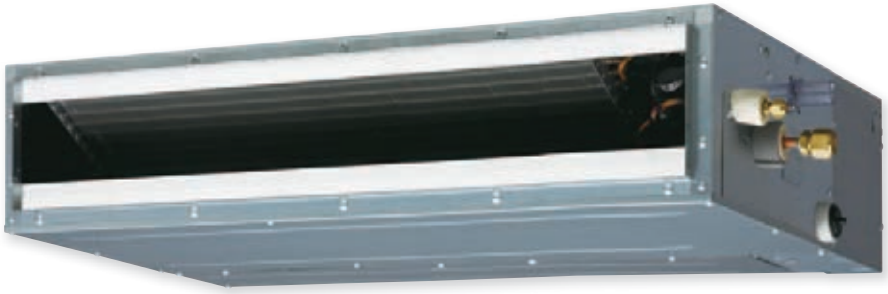

ARHG07LLTA, ARHG09LLTA, ARHG12LLTB
ARHG14LLTB, ARHG18LLTB

UTY-RNNGM
Входит в стандартную комплектацию

стр. 158 стр. 166-167

ВОЗДУШНЫЙ ФИЛЬТР ТОНКОЙ ОЧИСТКИ — FILTER

ПОДМЕС СВЕЖЕГО ВОЗДУХА

АВТОМАТИЧЕСКОЕ ОСУШЕНИЕ ТЕПЛООБМЕННИКА
предотвратит рост плесени и бактерий — AUTO

РАСПРЕДЕЛЕНИЕ ВОЗДУХА ЧЕРЕЗ ВОЗДУХОВОДЫ

БЕСШУМНАЯ РАБОТА

ПОЛНОЕ DC-ИНВЕРТОРНОЕ УПРАВЛЕНИЕ — ALL DC

РЕЖИМ СНИЖЕНИЯ ЭНЕРГОПОТРЕБЛЕНИЯ — ECONOMY

НЕДЕЛЬНЫЙ ТАЙМЕР — WEEKLY

АВТОМАТИЧЕСКИЙ ПЕРЕЗАПУСК

АВТОМАТИЧЕСКИЙ ВЫБОР РЕЖИМА — AUTO

ДРЕНАЖНЫЙ НАСОС

Внутренние блоки канального типа укомплектованы встроенным дренажным насосом (высота подъема 850 мм) и воздушными фильтрами тонкой очистки. Благодаря компактным размерам и возможности монтажа как горизонтально, так и вертикально, внутренние блоки легко спрятать в небольшом запотолочном пространстве или в стеновой нише. Широкие возможности по регулировке давления вентилятора от 0 до 90 Па позволяют подключать воздуховоды большой протяженности. Сверхтонкие и тихие канальные кондиционеры прекрасно подходят как для кондиционирования жилых, так и офисных помещений.

ДОПОЛНИТЕЛЬНЫЕ ВОЗМОЖНОСТИ

ПОДКЛЮЧЕНИЕ К ПРОВОДНОМУ ПУЛЬТУ И К «УМНОМУ ДОМУ»

Дополнительный адаптер для подключения проводного пульта или внешнего управления не требуется.

\+ Проводные и ИК-пульты
UTY-RVNGM, UTY-RSNGM, UTY-LRHGM

\+ «Умный дом»
UTY-VGGXZ1 – сетевой конвертор для подключения к сети системы VRF GENERAL
FJ-RC-KNX-1 – сетевой конвертор для подключения к KNX
FJ-RC-MBS-1 – сетевой конвертор для подключения к Modbus
FJ-RC-WIFI-1 – адаптер для управления через Wi-Fi
UTY-ECS5A – соеденительный кабель для подключения внешнего управления

Модель внутреннего блока		ARHG07LLTA	ARHG09LLTA	ARHG12LLTB	ARHG14LLTB	ARHG18LLTB
Производительность, кВт	Охлаждение	2,05	2,64	3,52	4,10	5,27
	Обогрев	2,37	2,99	3,96	4,80	5,86
Потребляемая мощность, кВт		0,33	0,049	0,058	0,076	0,073
Рабочий ток, А		0,33	0,30	0,35	0,51	0,44
Электропитание		1 фаза, 230 В, 50 Гц				
Расход воздуха (максимальный/тихий), м³/ч	Охлаждение	550/440	600/450	650/480	800/480	940/750
	Обогрев	550/440	600/450	650/480	800/480	940/750
Статическое давление вентилятора, Па		от 0 до 90 Па				
Уровень звукового давления (максимальный/тихий), дБ(А)	Охлаждение	28/24	28/25	29/26	32/26	32/29
	Обогрев	28/24	28/24	29/24	33/25	33/29
Диаметр жидкостной трубы, мм (дюйм)		6,35 (1/4)	6,35 (1/4)	6,35 (1/4)	6,35 (1/4)	6,35 (1/4)
Диаметр газовой трубы, мм (дюйм)		9,52 (3/8)	9,52 (3/8)	9,52 (3/8)	12,7 (1/2)	12,7 (1/2)
Диаметр дренажной трубы, мм	Внутренний / наружный	25/32	25/32	25/32	25/32	25/32
Размеры (В х Ш х Г), мм	Без упаковки	198 x 700 x 620	198 x 700 x 620	198 x 700 x 620	198 x 700 x 620	198 x 900 x 620
	В упаковке	276 x 968 x 756	276 x 968 x 756	276 x 968 x 756	276 x 968 x 756	276 x 1168 x 756
Вес, кг	Без упаковки	17	19	19	19	23
	В упаковке	24	26	26	26	30

Все каталоги и инструкции здесь: http://splitoff.ru/tehn-doc.html

Внутренние блоки универсального типа

ИНДИКАЦИЯ ЗАГРЯЗНЕНИЯ ФИЛЬТРА
напомнит о техобслуживании

ALL DC | INVERTER | R-410A | WI-FI
опция

АВТОМАТИЧЕСКОЕ ОСУШЕНИЕ ТЕПЛООБМЕННИКА
предотвратит рост плесени и бактерий

ОБЪЕМНОЕ ВОЗДУХОРАСПРЕДЕЛЕНИЕ

ABHG14LVTA, ABHG18LVTB

РЕЖИМ ПОДДЕРЖАНИЯ +10 °C В РЕЖИМЕ ОБОГРЕВА
защитит помещение от переохлаждения

AR-RAH2E
Входит в стандартную комплектацию

стр. 159

стр. 166-167

БЕСШУМНАЯ РАБОТА

ПОЛНОЕ DC-ИНВЕРТОРНОЕ УПРАВЛЕНИЕ

РЕЖИМ СНИЖЕНИЯ ЭНЕРГОПОТРЕБЛЕНИЯ

Внутренние блоки напольно-подпотолочного типа сочетают в себе компактные размеры и большую производительность. Внутренние блоки имеют компактные размеры, низкий уровень шума и укомплектованы воздушными фильтрами тонкой очистки. Напольно-подпотолочные оптимальны для использования в помещениях без подшивных потолков и с высокой насыщенностью рабочих мест, таких как магазины и офисы, а также в холлах гостиниц, ресторанах и конференц-залах.

ДОПОЛНИТЕЛЬНЫЕ ВОЗМОЖНОСТИ

ПОДКЛЮЧЕНИЕ К ПРОВОДНОМУ ПУЛЬТУ И К «УМНОМУ ДОМУ»

Дополнительный адаптер для подключения проводного пульта или внешнего управления не требуется.

\+ Проводные пульты:
UTY-RVNGM, UTY-RNNGM и UTY-RSNGM

\+ «Умный дом»

UTY-VGGXZ1 – сетевой конвертор для подключения к сети системы VRF GENERAL
FJ-RC-KNX-1 – сетевой конвертор для подключения к KNX
FJ-RC-MBS-1 – сетевой конвертор для подключения к Modbus
FJ-RC-WIFI-1 – адаптер для управления через Wi-Fi
UTY-XWZX – соеденительный кабель для подключения внешнего управления

ЕСЛИ ПОТЕРЯЛСЯ ПУЛЬТ

Стандартный ИК-пульт AR-RAH2E (код заказа 9379219037).

ТАЙМЕР КОМФОРТНОГО СНА

ПРОГРАММИРУЕМЫЙ 24-ЧАСОВОЙ ТАЙМЕР

ИНДИВИДУАЛЬНОЕ КОДИРОВАНИЕ БЛОКОВ

АВТОМАТИЧЕСКИЙ ПЕРЕЗАПУСК

АВТОМАТИЧЕСКИЙ ВЫБОР РЕЖИМА

Модель внутреннего блока		ABHG14LVTA	ABHG18LVTB
Производительность, кВт	Охлаждение	4,10	5,27
	Обогрев	4,80	5,86
Потребляемая мощность, кВт		0,026	0,047
Рабочий ток, А		0,21	0,36
Электропитание		1 фаза, 230 В, 50 Гц	
Расход воздуха (максимальный/тихий), м³/ч	Охлаждение	640/480	780/500
	Обогрев	640/480	780/500
Уровень звукового давления (максимальный/тихий), дБ(А)	Охлаждение	36/29	41/32
	Обогрев	36/29	41/32
Диаметр жидкостной трубы, мм (дюйм)		6,35 (1/4)	6,35 (1/4)
Диаметр газовой трубы, мм (дюйм)		12,7 (1/2)	12,7 (1/2)
Диаметр дренажной трубы, мм	Внутренний / наружный	25/32	25/32
Размеры (В x Ш x Г), мм	Без упаковки	199 x 990 x 655	199 x 990 x 655
	В упаковке	320 x 1150 x 790	320 x 1150 x 790
Вес, кг	Без упаковки	27	27
	В упаковке	36	36

РЕЖИМ ДЛЯ ВЫСОКИХ ПОТОЛКОВ

Еще больше функций на стр. 118

Все каталоги и инструкции здесь: http://splitoff.ru/tehn-doc.html

Таблицы комбинаций Flexible Multi

Наружный блок		Комбинации				Холодопроизводительность внутренних блоков, кВт			
		Блок А	Блок Б	Блок В	Блок Г	Блок А	Блок Б	Блок В	Блок Г
AOHG14LAC2	1:2	07	07	-	-	2,0	2,0	-	-
		07	09	-	-	1,95	2,05	-	-
		07	12	-	-	1,65	2,35	-	-
		09	09	-	-	2,0	2,0	-	-
		09	12	-	-	1,7	2,3	-	-
AOHG18LAC2	1:2	07	07	-	-	2,1	2,1	-	-
		07	09	-	-	2,1	2,5	-	-
		07	12	-	-	1,9	3,1	-	-
		07	14			1,8	3,2		
		09	09	-	-	2,5	2,5	-	-
		09	12	-	-	2,1	2,9	-	-
		09	14	-	-	2,0	3,0	-	-
		12	12	-	-	2,5	2,5	-	-
AOHG18LAT3	1:2	07	07	-	-	2,30	2,30	-	-
		07	09	-	-	2,30	2,7	-	-
		07	12	-	-	1,98	3,02	-	-
		07	14	-	-	1,88	3,42	-	-
		09	09	-	-	2,50	2,50	-	-
		09	12	-	-	2,18	2,82	-	-
		09	14	-	-	2,07	3,23	-	-
		12	12	-	-	2,55	2,55	-	-
		12	14	-	-	2,41	2,89	-	-
	1:3	07	07	07	-	1,8	1,8	1,8	-
		07	07	09	-	1,7	1,7	2,0	-
		07	07	12	-	1,53	1,53	2,33	-
		07	07	14	-	1,41	1,41	2,58	-
		07	09	09	-	1,61	1,89	1,89	-
		07	09	12	-	1,46	1,72	2,22	-
		07	09	14	-	1,35	1,58	2,47	-
		09	09	09	-	1,8	1,8	1,8	-
		09	09	12	-	1,64	1,64	2,12	-
AOHG24LAT3	1:2	07	07	-	-	2,30	2,30	-	-
		07	09	-	-	2,30	2,7	-	-
		07	12	-	-	2,38	3,42	-	-
		07	14	-	-	2,37	4,13	-	-
		07	18	-	-	2,08	4,52	-	-
		09	09	-	-	2,75	2,75	-	-
		09	12	-	-	2,79	3,41	-	-
		09	14	-	-	2,66	3,94	-	-
		09	18	-	-	2,35	4,35	-	-
		12	12	-	-	3,15	3,15	-	-
		12	14	-	-	3,03	3,67	-	-
		12	18	-	-	2,66	4,04	-	-
	1:3	07	07	07	-	2,27	2,27	2,27	-
		07	07	09	-	2,14	2,14	2,52	-
		07	07	12	-	1,98	1,98	2,84	-
		07	07	14	-	1,82	1,82	3,16	-
		07	07	18	-	1,63	1,63	3,54	-
		07	09	09	-	2,03	2,38	2,38	-
		07	09	12	-	1,88	2,21	2,7	-
		07	09	14	-	1,74	2,04	3,02	-
		07	09	18	-	1,56	1,84	3,4	-
		07	12	12	-	1,76	2,52	2,52	-
		07	12	14	-	1,63	2,34	2,83	-
		09	09	09	-	2,27	2,27	2,27	-
		09	09	12	-	2,11	2,11	2,58	-
		09	09	14	-	1,95	1,95	2,89	-
		09	09	18	-	1,77	1,77	3,27	-
		09	12	12	-	1,97	2,41	2,41	-
		09	12	14	-	1,84	2,24	2,72	-
		12	12	12	-	2,27	2,27	2,27	-

Все каталоги и инструкции здесь: http://splitoff.ru/tehn-doc.html

Таблицы комбинаций Flexible Multi

Наружный блок		Комбинации				Холодопроизводительность внутренних блоков, кВт			
		Блок А	Блок Б	Блок В	Блок Г	Блок А	Блок Б	Блок В	Блок Г
AOHG30LAT4	1:2	14	18	UTR-RTLA	-	3,13	4,07	-	-
		14	22	UTR-RTLA	-	2,83	4,47	-	-
		14	24	UTR-RTLA	-	2,74	4,66	-	-
		18	18	UTR-RTLA	-	3,7	3,7	-	-
		18	22	UTR-RTLA	-	3,39	4,41	-	-
		18	24	UTR-RTLA	-	3,25	4,25	-	-
	1:3	07	07	14	-	1,96	1,96	3,27	-
		07	07	18	-	1,81	1,81	4,08	-
		07	07	24	-	1,61	1,61	4,57	-
		07	09	12	-	2,08	2,34	2,78	-
		07	09	14	-	1,9	2,14	3,16	-
		07	09	18	-	1,76	1,98	3,96	-
		07	09	24	-	1,57	1,77	4,46	-
		07	12	12	-	1,96	2,62	2,62	-
		07	12	14	-	1,83	2,43	3,04	-
		07	12	18	-	1,68	2,24	3,78	-
		07	12	24	-	1,51	2,01	4,28	-
		07	14	14	-	1,68	2,81	2,81	-
		07	14	18	-	1,57	2,61	3,52	-
		07	14	24	-	1,44	2,39	4,07	-
		07	18	18	-	1,42	3,19	3,19	-
		07	18	24	-	1,3	2,92	3,68	-
		09	09	09	-	2,4	2,4	2,4	-
		09	09	12	-	2,26	2,26	2,68	-
		09	09	14	-	2,1	2,1	3,11	-
		09	09	18	-	1,93	1,93	3,85	-
		09	09	24	-	1,73	1,73	4,35	-
		09	12	12	-	2,14	2,53	2,53	-
		09	12	14	-	1,99	2,36	2,95	-
		09	12	18	-	1,84	2,18	3,68	-
		09	12	24	-	1,66	1,97	4,18	-
		09	14	14	-	1,84	2,73	2,73	-
		09	14	18	-	1,74	2,58	3,48	-
		09	14	24	-	1,58	2,34	3,98	-
		09	18	18	-	1,56	3,12	3,12	-
		12	12	12	-	2,43	2,43	2,43	-
		12	12	14	-	2,28	2,28	2,85	-
		12	12	18	-	2,12	2,12	3,57	-
		12	12	24	-	1,92	1,92	4,07	-
		12	14	14	-	2,11	2,64	2,64	-
		12	14	18	-	1,98	2,48	3,34	-
		12	18	18	-	1,81	3,05	3,05	-
	1:4	07	07	07	07	1,9	1,9	1,9	1,9
		07	07	07	09	1,84	1,84	1,84	2,07
		07	07	07	12	1,78	1,78	1,78	2,37
		07	07	07	14	1,65	1,65	1,65	2,75
		07	07	07	18	1,52	1,52	1,52	3,43
		07	07	09	09	1,81	1,81	2,04	2,04
		07	07	09	12	1,73	1,73	1,94	2,3
		07	07	09	14	1,61	1,61	1,81	2,68
		07	07	09	18	1,49	1,49	1,67	3,35
		07	07	12	12	1,65	1,65	2,2	2,2
		07	07	12	14	1,56	1,56	2,08	2,6
		07	07	12	18	1,43	1,43	1,91	3,22
		07	07	14	14	1,5	1,5	2,5	2,5
		07	07	14	18	1,35	1,35	2,25	3,04
		07	09	09	09	1,76	1,98	1,98	1,98
		07	09	09	12	1,68	1,89	1,89	2,24
		07	09	09	14	1,59	1,78	1,78	2,64
		07	09	09	18	1,45	1,64	1,64	3,27
		07	09	12	12	1,63	1,83	2,17	2,17

Все каталоги и инструкции здесь: http://splitoff.ru/tehn-doc.html

Наружный блок		Комбинации				Холодопроизводительность внутренних блоков, кВт			
		Блок А	Блок Б	Блок В	Блок Г	Блок А	Блок Б	Блок В	Блок Г
AOHG30LAT4	1:4	07	09	12	14	1,52	1,71	2,03	2,54
		07	09	12	18	1,4	1,58	1,87	3,15
		07	09	14	14	1,45	1,63	2,41	2,41
		07	09	14	18	1,32	1,49	2,21	2,98
		07	12	12	12	1,56	2,08	2,08	2,08
		07	12	12	14	1,48	1,98	1,98	2,47
		07	12	12	18	1,35	1,8	1,8	3,04
		07	12	14	14	1,39	1,86	2,32	2,32
		09	09	09	09	1,93	1,93	1,93	1,93
		09	09	09	12	1,86	1,86	1,86	2,21
		09	09	09	14	1,74	1,74	1,74	2,58
		09	09	09	18	1,6	1,6	1,6	3,2
		09	09	12	12	1,78	1,78	2,12	2,12
		09	09	12	14	1,67	1,67	1,98	2,48
		09	09	12	18	1,54	1,54	1,83	3,09
		09	09	14	14	1,59	1,59	2,36	2,36
		09	12	12	12	1,71	2,03	2,03	2,03
		09	12	12	14	1,63	1,93	1,93	2,41
		09	12	14	14	1,53	1,82	2,27	2,27
		12	12	12	12	2,0	2,0	2,0	2,0

Наружный блок		Комбинации								Холодопроизводительность внутренних блоков, кВт								Аксессуары
		Блок А	Блок Б	Блок В	Блок Г	Блок Д	Блок Е	Блок Ж	Блок З	Блок А	Блок Б	Блок В	Блок Г	Блок Д	Блок Е	Блок Ж	Блок З	
AOHG45LBT8	1:2	18	24	-	-	-	-	-	-	5,27	7,03	-	-	-	-	-	-	UTP-PY02A
		24	24	-	-	-	-	-	-	7,03	7,03	-	-	-	-	-	-	
	1:3	7	9	24	-	-	-	-	-	2,05	2,64	7,03	-	-	-	-	-	UTP-PY03A
		7	12	24	-	-	-	-	-	2,05	3,52	7,03	-	-	-	-	-	
		7	14	18	-	-	-	-	-	2,05	4,10	5,27	-	-	-	-	-	
		7	14	24	-	-	-	-	-	2,05	4,10	7,03	-	-	-	-	-	
		7	18	18	-	-	-	-	-	2,05	5,27	5,27	-	-	-	-	-	
		7	18	24	-	-	-	-	-	2,05	5,27	7,03	-	-	-	-	-	
		7	24	24	-	-	-	-	-	1,93	6,64	6,64	-	-	-	-	-	
		9	9	24	-	-	-	-	-	2,64	2,64	7,03	-	-	-	-	-	
		9	12	18	-	-	-	-	-	2,64	3,52	5,27	-	-	-	-	-	
		9	12	24	-	-	-	-	-	2,64	3,52	7,03	-	-	-	-	-	
		9	14	18	-	-	-	-	-	2,64	4,10	5,27	-	-	-	-	-	
		9	14	24	-	-	-	-	-	2,64	4,10	7,03	-	-	-	-	-	
		9	18	18	-	-	-	-	-	2,64	5,27	5,27	-	-	-	-	-	
		9	18	24	-	-	-	-	-	2,64	5,27	7,03	-	-	-	-	-	
		9	24	24	-	-	-	-	-	2,46	6,54	6,54	-	-	-	-	-	
		12	12	18	-	-	-	-	-	3,52	3,52	5,27	-	-	-	-	-	
		12	12	24	-	-	-	-	-	3,52	3,52	7,03	-	-	-	-	-	
		12	14	14	-	-	-	-	-	3,52	4,10	4,10	-	-	-	-	-	
		12	14	18	-	-	-	-	-	3,52	4,10	5,27	-	-	-	-	-	
		12	14	24	-	-	-	-	-	3,52	4,10	7,03	-	-	-	-	-	
		12	18	18	-	-	-	-	-	3,52	5,27	5,27	-	-	-	-	-	
		12	18	24	-	-	-	-	-	3,35	5,01	6,68	-	-	-	-	-	
		12	24	24	-	-	-	-	-	3,09	6,18	6,18	-	-	-	-	-	
		14	14	14	-	-	-	-	-	4,10	4,10	4,10	-	-	-	-	-	
		14	14	18	-	-	-	-	-	4,10	4,10	5,27	-	-	-	-	-	
		14	14	24	-	-	-	-	-	4,10	4,10	7,03	-	-	-	-	-	
		14	18	18	-	-	-	-	-	4,10	5,27	5,27	-	-	-	-	-	
		14	18	24	-	-	-	-	-	3,84	4,94	6,59	-	-	-	-	-	
		14	24	24	-	-	-	-	-	3,54	6,07	6,07	-	-	-	-	-	
		18	18	18	-	-	-	-	-	5,01	5,01	5,01	-	-	-	-	-	
		18	18	24	-	-	-	-	-	4,63	4,63	6,18	-	-	-	-	-	

Все каталоги и инструкции здесь: http://splitoff.ru/tehn-doc.html

Таблицы комбинаций Flexible Multi

Наружный блок		Комбинации								Холодопроизводительность внутренних блоков, кВт								Аксессуары
		Блок А	Блок Б	Блок В	Блок Г	Блок Д	Блок Е	Блок Ж	Блок З	Блок А	Блок Б	Блок В	Блок Г	Блок Д	Блок Е	Блок Ж	Блок З	
AOHG45LBT8	1:4	7	7	7	18	-	-	-	-	2,05	2,05	2,05	5,27	-	-	-	-	UTP-PY02A (2 шт.) + UTP-SX248A
		7	7	7	24	-	-	-	-	2,05	2,05	2,05	7,03	-	-	-	-	
		7	7	9	18	-	-	-	-	2,05	2,05	2,64	5,27	-	-	-	-	
		7	7	9	24	-	-	-	-	2,05	2,05	2,64	7,03	-	-	-	-	
		7	7	12	14	-	-	-	-	2,05	2,05	3,52	4,10	-	-	-	-	
		7	7	12	18	-	-	-	-	2,05	2,05	3,52	5,27	-	-	-	-	
		7	7	12	24	-	-	-	-	2,05	2,05	3,52	7,03	-	-	-	-	
		7	7	14	14	-	-	-	-	2,05	2,05	4,10	4,10	-	-	-	-	
		7	7	14	18	-	-	-	-	2,05	2,05	4,10	5,27	-	-	-	-	
		7	7	14	24	-	-	-	-	2,05	2,05	4,10	7,03	-	-	-	-	
		7	7	18	18	-	-	-	-	2,05	2,05	5,27	5,27	-	-	-	-	
		7	7	18	24	-	-	-	-	1,92	1,92	4,94	6,59	-	-	-	-	
		7	7	24	24	-	-	-	-	1,77	1,77	6,07	6,07	-	-	-	-	
		7	9	9	14	-	-	-	-	2,05	2,64	2,64	4,10	-	-	-	-	
		7	9	9	18	-	-	-	-	2,05	2,64	2,64	5,27	-	-	-	-	
		7	9	9	24	-	-	-	-	2,05	2,64	2,64	7,03	-	-	-	-	
		7	9	12	12	-	-	-	-	2,05	2,64	3,52	3,52	-	-	-	-	
		7	9	12	14	-	-	-	-	2,05	2,64	3,52	4,10	-	-	-	-	
		7	9	12	18	-	-	-	-	2,05	2,64	3,52	5,27	-	-	-	-	
		7	9	12	24	-	-	-	-	2,05	2,64	3,52	7,03	-	-	-	-	
		7	9	14	18	-	-	-	-	2,05	2,64	4,10	5,27	-	-	-	-	
		7	9	14	24	-	-	-	-	1,95	2,51	3,90	6,68	-	-	-	-	
		7	9	18	18	-	-	-	-	2,05	2,64	5,27	5,27	-	-	-	-	
		7	9	18	24	-	-	-	-	1,84	2,36	4,72	6,29	-	-	-	-	
		7	12	12	12	-	-	-	-	2,05	3,52	3,52	3,52	-	-	-	-	
		7	12	12	14	-	-	-	-	2,05	3,52	3,52	4,10	-	-	-	-	
		7	12	12	18	-	-	-	-	2,05	3,52	3,52	5,27	-	-	-	-	
		7	12	12	24	-	-	-	-	1,93	3,32	3,32	6,63	-	-	-	-	
		7	12	14	14	-	-	-	-	2,05	3,52	4,10	4,10	-	-	-	-	
		7	12	14	18	-	-	-	-	2,05	3,52	4,10	5,27	-	-	-	-	
		7	12	14	24	-	-	-	-	1,91	3,28	3,82	6,54	-	-	-	-	
		7	12	18	18	-	-	-	-	1,93	3,32	4,97	4,97	-	-	-	-	
		7	12	18	24	-	-	-	-	1,79	3,07	4,59	6,12	-	-	-	-	
		7	14	14	14	-	-	-	-	2,05	4,10	4,10	4,10	-	-	-	-	
		7	14	14	18	-	-	-	-	1,96	3,93	3,93	5,05	-	-	-	-	
		7	14	14	24	-	-	-	-	1,82	3,64	3,64	6,24	-	-	-	-	
		7	14	18	18	-	-	-	-	1,91	3,82	4,91	4,91	-	-	-	-	
		7	18	18	18	-	-	-	-	1,79	4,59	4,59	4,59	-	-	-	-	
		9	9	9	12	-	-	-	-	2,64	2,64	2,64	3,52	-	-	-	-	
		9	9	9	14	-	-	-	-	2,64	2,64	2,64	4,10	-	-	-	-	
		9	9	9	18	-	-	-	-	2,64	2,64	2,64	5,27	-	-	-	-	
		9	9	9	24	-	-	-	-	2,64	2,64	2,64	7,03	-	-	-	-	
		9	9	12	12	-	-	-	-	2,64	2,64	3,52	3,52	-	-	-	-	
		9	9	12	14	-	-	-	-	2,64	2,64	3,52	4,10	-	-	-	-	
		9	9	12	18	-	-	-	-	2,64	2,64	3,52	5,27	-	-	-	-	
		9	9	12	24	-	-	-	-	2,51	2,51	3,35	6,68	-	-	-	-	
		9	9	14	14	-	-	-	-	2,64	2,64	4,10	4,10	-	-	-	-	
		9	9	14	18	-	-	-	-	2,64	2,64	4,10	5,27	-	-	-	-	
		9	9	14	24	-	-	-	-	2,47	2,47	3,84	6,59	-	-	-	-	
		9	9	18	18	-	-	-	-	2,51	2,51	5,01	5,01	-	-	-	-	
		9	9	18	24	-	-	-	-	2,32	2,32	4,63	6,18	-	-	-	-	
		9	12	12	12	-	-	-	-	2,64	3,52	3,52	3,52	-	-	-	-	
		9	12	12	14	-	-	-	-	2,64	3,52	3,52	4,10	-	-	-	-	
		9	12	12	18	-	-	-	-	2,64	3,52	3,52	5,27	-	-	-	-	
		9	12	12	24	-	-	-	-	2,46	3,28	3,28	6,54	-	-	-	-	
		9	12	14	14	-	-	-	-	2,64	3,52	4,10	4,10	-	-	-	-	
		9	12	14	18	-	-	-	-	2,53	3,37	3,93	5,05	-	-	-	-	
		9	12	14	24	-	-	-	-	2,34	3,12	3,64	6,23	-	-	-	-	
		9	12	18	18	-	-	-	-	2,46	3,28	4,90	4,90	-	-	-	-	
		9	14	14	14	-	-	-	-	2,64	4,10	4,10	4,10	-	-	-	-	
		9	14	14	18	-	-	-	-	2,49	3,87	3,87	4,97	-	-	-	-	

Все каталоги и инструкции здесь: http://splitoff.ru/tehn-doc.html

Наружный блок		Комбинации								Холодопроизводительность внутренних блоков, кВт								Аксессуары
		Блок А	Блок Б	Блок В	Блок Г	Блок Д	Блок Е	Блок Ж	Блок З	Блок А	Блок Б	Блок В	Блок Г	Блок Д	Блок Е	Блок Ж	Блок З	
AOHG45LBT8	1:4	9	14	14	24	-	-	-	-	2,30	3,57	3,57	6,12	-	-	-	-	UTP-PY02A (2 шт.) + UTP-SX248A
		9	14	18	18	-	-	-	-	2,34	3,64	4,67	4,67	-	-	-	-	
		12	12	12	12	-	-	-	-	3,52	3,52	3,52	3,52	-	-	-	-	
		12	12	12	14	-	-	-	-	3,52	3,52	3,52	4,10	-	-	-	-	
		12	12	12	18	-	-	-	-	3,35	3,35	3,35	5,01	-	-	-	-	
		12	12	12	24	-	-	-	-	3,09	3,09	3,09	6,18	-	-	-	-	
		12	12	14	14	-	-	-	-	3,52	3,52	4,10	4,10	-	-	-	-	
		12	12	14	18	-	-	-	-	3,30	3,30	3,84	4,94	-	-	-	-	
		12	12	14	24	-	-	-	-	3,04	3,04	3,54	6,07	-	-	-	-	
		12	12	18	18	-	-	-	-	3,09	3,09	4,63	4,63	-	-	-	-	
		12	14	14	14	-	-	-	-	3,35	3,90	3,90	3,90	-	-	-	-	
		12	14	14	18	-	-	-	-	3,15	3,67	3,67	4,72	-	-	-	-	
		12	14	18	18	-	-	-	-	3,04	3,54	4,55	4,55	-	-	-	-	
		14	14	14	14	-	-	-	-	3,84	3,84	3,84	3,84	-	-	-	-	
		14	14	14	18	-	-	-	-	3,60	3,60	3,60	4,63	-	-	-	-	
AOHG45LBT8	1:5	7	7	7	7	12	-	-	-	2,05	2,05	2,05	2,05	3,52	-	-	-	UTP-PY02A + UTP-PY03A + UTP-SX248A
		7	7	7	7	14	-	-	-	2,05	2,05	2,05	2,05	4,10	-	-	-	
		7	7	7	7	18	-	-	-	2,05	2,05	2,05	2,05	5,27	-	-	-	
		7	7	7	7	24	-	-	-	2,05	2,05	2,05	2,05	7,03	-	-	-	
		7	7	7	9	9	-	-	-	2,05	2,05	2,05	2,64	2,64	-	-	-	
		7	7	7	9	12	-	-	-	2,05	2,05	2,05	2,64	3,52	-	-	-	
		7	7	7	9	14	-	-	-	2,05	2,05	2,05	2,64	4,10	-	-	-	
		7	7	7	9	18	-	-	-	2,05	2,05	2,05	2,64	5,27	-	-	-	
		7	7	7	9	24	-	-	-	1,95	1,95	1,95	2,51	6,68	-	-	-	
		7	7	7	12	12	-	-	-	2,05	2,05	2,05	3,52	3,52	-	-	-	
		7	7	7	12	14	-	-	-	2,05	2,05	2,05	3,52	4,10	-	-	-	
		7	7	7	12	18	-	-	-	2,05	2,05	2,05	3,52	5,27	-	-	-	
		7	7	7	12	24	-	-	-	1,91	1,91	1,91	3,28	6,54	-	-	-	
		7	7	7	14	14	-	-	-	2,05	2,05	2,05	4,10	4,10	-	-	-	
		7	7	7	14	18	-	-	-	1,96	1,96	1,96	3,93	5,05	-	-	-	
		7	7	7	14	24	-	-	-	1,82	1,82	1,82	3,64	6,24	-	-	-	
		7	7	7	18	18	-	-	-	1,91	1,91	1,91	4,91	4,91	-	-	-	
		7	7	9	9	9	-	-	-	2,05	2,05	2,64	2,64	2,64	-	-	-	
		7	7	9	9	12	-	-	-	2,05	2,05	2,64	2,64	3,52	-	-	-	
		7	7	9	9	14	-	-	-	2,05	2,05	2,64	2,64	4,10	-	-	-	
		7	7	9	9	18	-	-	-	2,05	2,05	2,64	2,64	5,27	-	-	-	
		7	7	9	9	24	-	-	-	1,92	1,92	2,47	2,47	6,59	-	-	-	
		7	7	9	12	12	-	-	-	2,05	2,05	2,64	3,52	3,52	-	-	-	
		7	7	9	12	14	-	-	-	2,05	2,05	2,64	3,52	4,10	-	-	-	
		7	7	9	12	18	-	-	-	1,96	1,96	2,53	3,37	5,05	-	-	-	
		7	7	9	12	24	-	-	-	1,82	1,82	2,34	3,12	6,23	-	-	-	
		7	7	9	14	14	-	-	-	2,05	2,05	2,64	4,10	4,10	-	-	-	
		7	7	9	14	18	-	-	-	1,93	1,93	2,49	3,87	4,97	-	-	-	
		7	7	9	14	24	-	-	-	1,79	1,79	2,30	3,57	6,12	-	-	-	
		7	7	9	18	18	-	-	-	1,82	1,82	2,34	4,67	4,67	-	-	-	
		7	7	12	12	12	-	-	-	2,05	2,05	3,52	3,52	3,52	-	-	-	
		7	7	12	12	14	-	-	-	2,05	2,05	3,52	3,52	4,10	-	-	-	
		7	7	12	12	18	-	-	-	2,35	2,35	3,90	3,90	5,38	-	-	-	
		7	7	12	12	24	-	-	-	1,77	1,77	3,04	3,04	6,07	-	-	-	
		7	7	12	14	14	-	-	-	1,95	1,95	3,35	3,90	3,90	-	-	-	
		7	7	12	14	18	-	-	-	1,84	1,84	3,15	3,67	4,72	-	-	-	
		7	7	12	18	18	-	-	-	1,77	1,77	3,04	4,55	4,55	-	-	-	
		7	7	14	14	14	-	-	-	1,92	1,92	3,84	3,84	3,84	-	-	-	
		7	7	14	14	18	-	-	-	1,80	1,80	3,60	3,60	4,63	-	-	-	
		7	9	9	9	9	-	-	-	2,05	2,64	2,64	2,64	2,64	-	-	-	
		7	9	9	9	12	-	-	-	2,05	2,64	2,64	2,64	3,52	-	-	-	
		7	9	9	9	14	-	-	-	2,05	2,64	2,64	2,64	4,10	-	-	-	
		7	9	9	9	18	-	-	-	2,05	2,64	2,64	2,64	5,27	-	-	-	
		7	9	9	9	24	-	-	-	1,83	2,36	2,36	2,36	6,29	-	-	-	
		7	9	9	12	12	-	-	-	2,05	2,64	2,64	3,52	3,52	-	-	-	
		7	9	9	12	14	-	-	-	2,05	2,64	2,64	3,52	4,10	-	-	-	

Все каталоги и инструкции здесь: http://splitoff.ru/tehn-doc.html

Таблицы комбинаций Flexible Multi

Наружный блок		Комбинации								Холодопроизводительность внутренних блоков, кВт								Аксессуары
		Блок А	Блок Б	Блок В	Блок Г	Блок Д	Блок Е	Блок Ж	Блок З	Блок А	Блок Б	Блок В	Блок Г	Блок Д	Блок Е	Блок Ж	Блок З	
AOHG45LBT8	1:5	7	9	9	12	18	-	-	-	1,93	2,49	2,49	3,32	4,97	-	-	-	UTP-PY03A (2 шт.) + UTP-SX248A
		7	9	9	12	24	-	-	-	1,79	2,30	2,30	3,07	6,12	-	-	-	
		7	9	9	14	14	-	-	-	1,96	2,53	2,53	3,93	3,93	-	-	-	
		7	9	9	14	18	-	-	-	1,91	2,46	2,46	3,82	4,90	-	-	-	
		7	9	9	18	18	-	-	-	1,79	2,30	2,30	4,59	4,59	-	-	-	
		7	9	12	12	12	-	-	-	2,05	2,64	3,52	3,52	3,52	-	-	-	
		7	9	12	12	14	-	-	-	1,95	2,51	3,35	3,35	3,90	-	-	-	
		7	9	12	12	18	-	-	-	1,83	2,36	3,15	3,15	4,72	-	-	-	
		7	9	12	14	14	-	-	-	1,92	2,47	3,30	3,84	3,84	-	-	-	
		7	9	12	14	18	-	-	-	1,80	2,32	3,09	3,60	4,63	-	-	-	
		7	9	14	14	14	-	-	-	1,84	2,36	3,67	3,67	3,67	-	-	-	
		7	9	14	14	18	-	-	-	1,77	2,28	3,54	3,54	4,55	-	-	-	
		7	12	12	12	12	-	-	-	1,93	3,32	3,32	3,32	3,32	-	-	-	
		7	12	12	12	14	-	-	-	1,91	3,28	3,28	3,28	3,82	-	-	-	
		7	12	12	12	18	-	-	-	1,79	3,07	3,07	3,07	4,59	-	-	-	
		7	12	12	14	14	-	-	-	1,82	3,12	3,12	3,64	3,64	-	-	-	
		7	12	14	14	14	-	-	-	1,79	3,07	3,57	3,57	3,57	-	-	-	
		9	9	9	9	9	-	-	-	2,64	2,64	2,64	2,64	2,64	-	-	-	
		9	9	9	9	12	-	-	-	2,64	2,64	2,64	2,64	3,52	-	-	-	
		9	9	9	9	14	-	-	-	2,64	2,64	2,64	2,64	4,10	-	-	-	
		9	9	9	9	18	-	-	-	2,51	2,51	2,51	2,51	5,01	-	-	-	
		9	9	9	9	24	-	-	-	2,32	2,32	2,32	2,32	6,18	-	-	-	
		9	9	9	12	12	-	-	-	2,64	2,64	2,64	3,52	3,52	-	-	-	
		9	9	9	12	14	-	-	-	2,53	2,53	2,53	3,37	3,93	-	-	-	
		9	9	9	12	18	-	-	-	2,46	2,46	2,46	3,28	4,90	-	-	-	
		9	9	9	14	14	-	-	-	2,49	2,49	2,49	3,87	3,87	-	-	-	
		9	9	9	14	18	-	-	-	2,34	2,34	2,34	3,64	4,67	-	-	-	
		9	9	12	12	12	-	-	-	2,51	2,51	3,34	3,34	3,34	-	-	-	
		9	9	12	12	14	-	-	-	2,47	2,47	3,30	3,30	3,84	-	-	-	
		9	9	12	12	18	-	-	-	2,32	2,32	3,09	3,09	4,63	-	-	-	
		9	9	12	14	14	-	-	-	2,36	2,36	3,15	3,67	3,67	-	-	-	
		9	9	12	14	18	-	-	-	2,28	2,28	3,04	3,54	4,55	-	-	-	
		9	9	14	14	14	-	-	-	2,32	2,32	3,60	3,60	3,60	-	-	-	
		9	12	12	12	12	-	-	-	2,46	3,27	3,27	3,27	3,27	-	-	-	
		9	12	12	12	14	-	-	-	2,34	3,12	3,12	3,12	3,63	-	-	-	
		9	12	12	14	14	-	-	-	2,30	3,07	3,07	3,57	3,57	-	-	-	
		12	12	12	12	12	-	-	-	3,09	3,09	3,09	3,09	3,09	-	-	-	
		12	12	12	12	14	-	-	-	3,04	3,04	3,04	3,04	3,54	-	-	-	
	1:6	7	7	7	7	7	7	-	-	2,05	2,05	2,05	2,05	2,05	2,05	-	-	UTP-PY03A (2 шт.) + UTP-SX248A
		7	7	7	7	7	9	-	-	2,05	2,05	2,05	2,05	2,05	2,64	-	-	
		7	7	7	7	7	12	-	-	2,05	2,05	2,05	2,05	2,05	3,52	-	-	
		7	7	7	7	7	14	-	-	2,05	2,05	2,05	2,05	2,05	4,10	-	-	
		7	7	7	7	7	18	-	-	1,96	1,96	1,96	1,96	1,96	5,05	-	-	
		7	7	7	7	7	24	-	-	1,82	1,82	1,82	1,82	1,82	6,24	-	-	
		7	7	7	7	9	9	-	-	2,05	2,05	2,05	2,05	2,64	2,64	-	-	
		7	7	7	7	9	12	-	-	2,05	2,05	2,05	2,05	2,64	3,52	-	-	
		7	7	7	7	9	14	-	-	2,05	2,05	2,05	2,05	2,64	4,10	-	-	
		7	7	7	7	9	18	-	-	1,93	1,93	1,93	1,93	2,49	4,97	-	-	
		7	7	7	7	9	24	-	-	1,79	1,79	1,79	1,79	2,30	6,12	-	-	
		7	7	7	7	12	12	-	-	2,05	2,05	2,05	2,05	3,52	3,52	-	-	
		7	7	7	7	12	14	-	-	1,95	1,95	1,95	1,95	3,35	3,90	-	-	
		7	7	7	7	12	18	-	-	1,84	1,84	1,84	1,84	3,15	4,72	-	-	
		7	7	7	7	14	14	-	-	1,92	1,92	1,92	1,92	3,84	3,84	-	-	
		7	7	7	7	14	18	-	-	1,80	1,80	1,80	1,80	3,60	4,63	-	-	
		7	7	7	9	9	9	-	-	2,05	2,05	2,05	2,64	2,64	2,64	-	-	
		7	7	7	9	9	12	-	-	2,05	2,05	2,05	2,64	2,64	3,52	-	-	
		7	7	7	9	9	14	-	-	1,96	1,96	1,96	2,53	2,53	3,93	-	-	
		7	7	7	9	9	18	-	-	1,91	1,91	1,91	2,46	2,46	4,90	-	-	
		7	7	7	9	12	12	-	-	1,95	1,95	1,95	2,51	3,35	3,35	-	-	
		7	7	7	9	12	14	-	-	1,92	1,92	1,92	2,47	3,30	3,84	-	-	
		7	7	7	9	12	18	-	-	1,80	1,80	1,80	2,32	3,09	4,63	-	-	

Все каталоги и инструкции здесь: http://splitoff.ru/tehn-doc.html

Наружный блок		Комбинации								Холодопроизводительность внутренних блоков, кВт								Аксессуары
		Блок А	Блок Б	Блок В	Блок Г	Блок Д	Блок Е	Блок Ж	Блок З	Блок А	Блок Б	Блок В	Блок Г	Блок Д	Блок Е	Блок Ж	Блок З	
AOHG45LBT8	1:6	7	7	7	9	14	14	-	-	1,84	1,84	1,84	2,36	3,67	3,67	-	-	UTP-PY03A (2 шт.) + UTP-SX248A
		7	7	7	9	14	18	-	-	1,77	1,77	1,77	2,28	3,54	4,55	-	-	
		7	7	7	12	12	12	-	-	1,91	1,91	1,91	3,28	3,28	3,28	-	-	
		7	7	7	12	12	14	-	-	1,82	1,82	1,82	3,12	3,12	3,64	-	-	
		7	7	7	12	14	14	-	-	1,79	1,79	1,79	3,07	3,57	3,57	-	-	
		7	7	9	9	9	9	-	-	2,05	2,05	2,64	2,64	2,64	2,64	-	-	
		7	7	9	9	9	12	-	-	1,96	1,96	2,53	2,53	2,53	3,37	-	-	
		7	7	9	9	9	14	-	-	1,93	1,93	2,49	2,49	2,49	3,87	-	-	
		7	7	9	9	9	18	-	-	1,82	1,82	2,34	2,34	2,34	4,67	-	-	
		7	7	9	9	12	12	-	-	1,92	1,92	2,47	2,47	3,30	3,30	-	-	
		7	7	9	9	12	14	-	-	1,83	1,83	2,36	2,36	3,15	3,67	-	-	
		7	7	9	9	12	18	-	-	1,77	1,77	2,28	2,28	3,04	4,55	-	-	
		7	7	9	9	14	14	-	-	1,80	1,80	2,32	2,32	3,60	3,60	-	-	
		7	7	9	12	12	12	-	-	1,82	1,82	2,34	3,12	3,12	3,12	-	-	
		7	7	9	12	12	14	-	-	1,79	1,79	2,30	3,07	3,07	3,57	-	-	
		7	7	12	12	12	12	-	-	1,77	1,77	3,04	3,04	3,04	3,04	-	-	
		7	9	9	9	9	9	-	-	2,05	2,64	2,64	2,64	2,64	2,64	-	-	
		7	9	9	9	9	12	-	-	1,93	2,49	2,49	2,49	2,49	3,32	-	-	
		7	9	9	9	9	18	-	-	1,79	2,30	2,30	2,30	2,30	4,59	-	-	
		7	9	9	9	12	12	-	-	1,83	2,36	2,36	2,36	3,15	3,15	-	-	
		7	9	9	9	12	14	-	-	1,80	2,32	2,32	2,32	3,09	3,60	-	-	
		7	9	9	12	12	12	-	-	1,78	2,30	2,30	3,06	3,06	3,06	-	-	
		9	9	9	9	9	9	-	-	2,51	2,51	2,51	2,51	2,51	2,51	-	-	
		9	9	9	9	9	12	-	-	2,46	2,46	2,46	2,46	2,46	3,27	-	-	
		9	9	9	9	9	14	-	-	2,34	2,34	2,34	2,34	2,34	3,63	-	-	
		9	9	9	9	12	12	-	-	2,32	2,32	2,32	2,32	3,09	3,09	-	-	
		9	9	9	9	12	14	-	-	2,28	2,28	2,28	2,28	3,04	3,54	-	-	
	1:7	7	7	7	7	7	7	7	-	2,05	2,05	2,05	2,05	2,05	2,05	2,05	-	UTP-PY02A (2 шт.) + UTP-PY03A + UTP-SX248A (2 шт.)
		7	7	7	7	7	7	9	-	2,05	2,05	2,05	2,05	2,05	2,05	2,64	-	
		7	7	7	7	7	7	12	-	1,95	1,95	1,95	1,95	1,95	1,95	3,35	-	
		7	7	7	7	7	7	14	-	1,92	1,92	1,92	1,92	1,92	1,92	3,84	-	
		7	7	7	7	7	7	18	-	1,80	1,80	1,80	1,80	1,80	1,80	4,63	-	
		7	7	7	7	7	9	9	-	1,96	1,96	1,96	1,96	1,96	2,53	2,53	-	
		7	7	7	7	7	9	12	-	1,92	1,92	1,92	1,92	1,92	2,47	3,30	-	
		7	7	7	7	7	9	14	-	1,84	1,84	1,84	1,84	1,84	2,36	3,67	-	
		7	7	7	7	7	9	18	-	1,77	1,77	1,77	1,77	1,77	2,28	4,55	-	
		7	7	7	7	7	12	12	-	1,82	1,82	1,82	1,82	1,82	3,12	3,12	-	
		7	7	7	7	7	12	14	-	1,79	1,79	1,79	1,79	1,79	3,07	3,57	-	
		7	7	7	7	9	9	9	-	1,93	1,93	1,93	1,93	2,49	2,49	2,49	-	
		7	7	7	7	9	9	12	-	1,83	1,83	1,83	1,83	2,36	2,36	3,15	-	
		7	7	7	7	9	9	14	-	1,80	1,80	1,80	1,80	2,32	2,32	3,60	-	
		7	7	7	7	9	12	12	-	1,79	1,79	1,79	1,79	2,30	3,07	3,07	-	
		7	7	7	9	9	9	9	-	1,91	1,91	1,91	2,46	2,46	2,46	2,46	-	
		7	7	7	9	9	9	12	-	1,80	1,80	1,80	2,32	2,32	2,32	3,09	-	
		7	7	7	9	9	9	14	-	1,77	1,77	1,77	2,28	2,28	2,28	3,54	-	
		7	7	9	9	9	9	9	-	1,82	1,82	2,34	2,34	2,34	2,34	2,34	-	
		7	7	9	9	9	9	12	-	1,77	1,77	2,28	2,28	2,28	2,28	3,04	-	
		7	9	9	9	9	9	9	-	1,78	2,30	2,30	2,30	2,30	2,30	2,30	-	
	1:8	7	7	7	7	7	7	7	7	1,92	1,92	1,92	1,92	1,92	1,92	1,92	1,92	UTP-PY02A + UTP-PY03A (2 шт.) + UTP-SX248A (2 шт.)
		7	7	7	7	7	7	7	9	1,84	1,84	1,84	1,84	1,84	1,84	1,84	2,36	
		7	7	7	7	7	7	7	12	1,79	1,79	1,79	1,79	1,79	1,79	1,79	3,07	
		7	7	7	7	7	7	9	9	1,80	1,80	1,80	1,80	1,80	1,80	2,32	2,32	
		7	7	7	7	7	9	9	9	1,77	1,77	1,77	1,77	1,77	2,28	2,28	2,28	

Все каталоги и инструкции здесь: http://splitoff.ru/tehn-doc.html

ДОПУСТИМЫЕ ДЛИНЫ ТРАСС

AOHG14LAC2, AOHG18LAC2, AOHG18LAT3, AOHG24LAT3, AOHG30LAT4

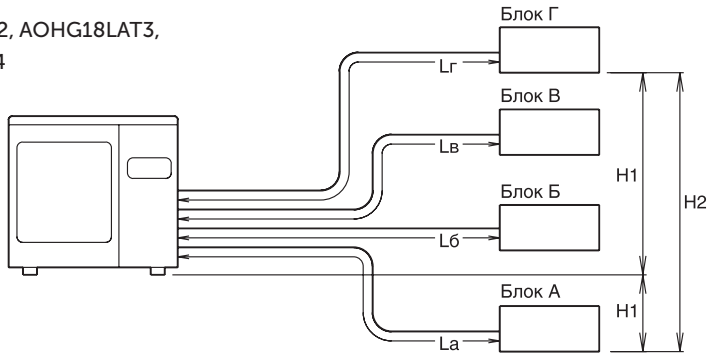

		AOHG14LAC2 AOHG18LAC2	AOHG18LAT3 AOHG24LAT3	AOHG30LAT4	Участок
Длина, м	Суммарная, с учетом всех ответвлений	30	50	70	La+Lб+ Lв + Lг
	Между наружным и внутренним блоками	20	25	25	La, Lб, Lв, Lг
Перепад, м	Между наружным и внутренним блоками	15	15	10	H1
	Между внутренними блоками	10	15	10	H2

AOHG45LBT8

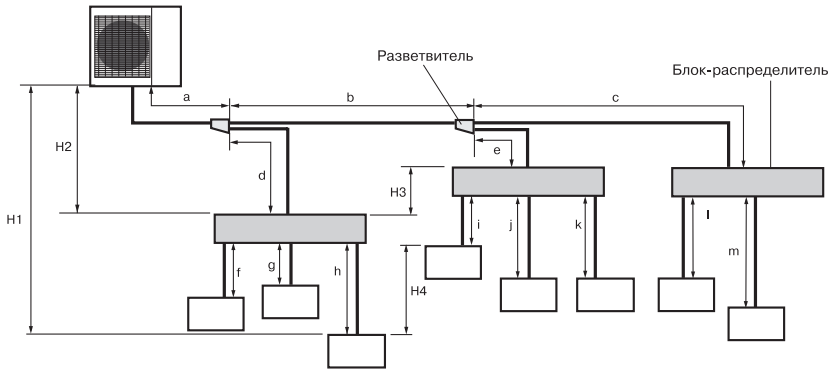

			Максимальное значение	Участок
Длина	Общая длина трассы		115 м	Всего
	Между внешним и самым дальним внутренним блоком		70 м	a + b + c + m
	Между внешним блоком и блоками-распределителями		55 м	a + b + c + d + e
	Между блоком-распределителем и внутренним блоком	Всего	60 м	f + g + h + i + j + k + l + m
		Каждый	от 3 до 15 м	f, g, h, i, j, k, l, m
	Между внешним блоком и первым разветвителем		не менее 5 м	a
	Между внешним блоком и блоком - распределителем (при отсутствии разветвителя)		не менее 5 м	a+d
Перепад высот	Между внешним и внутренним блоком		30 м	H1
	Между внешним блоком и блоком - распределителем		30 м	H2
	Между двумя блоками-распределителями		15 м	H3
	Между внутренними блоками		15 м	H4

ПРОЕКТИРОВАНИЕ ТРУБОПРОВОДОВ

AOHG14LAC2, AOHG18LAC2, AOHG18LAT3, AOHG24LAT3, AOHG30LAT4

Трубопроводы выбираются в соответствии с диаметрами соединительных патрубков подключаемых внутренних блоков:

Код модели внутреннего блока	Жидкость		Газ	
	мм	дюйм	мм	дюйм
07	6,35	1/4	9,52	3/8
09	6,35	1/4	9,52	3/8
12	6,35	1/4	9,52	3/8
14	6,35	1/4	12,7	1/2
18	6,35	1/4	12,7	1/2
24	6,35	1/4	15,88	5/8

В случае, когда диаметры выходящих из наружного блока патрубков не совпадают с диаметрами труб, используются адаптеры-переходники, которые идут в комплекте с наружным блоком. Данные адаптеры-переходники устанавливаются на патрубках внешнего блока.

Все каталоги и инструкции здесь: http://splitoff.ru/tehn-doc.html

AOHG45LBT8

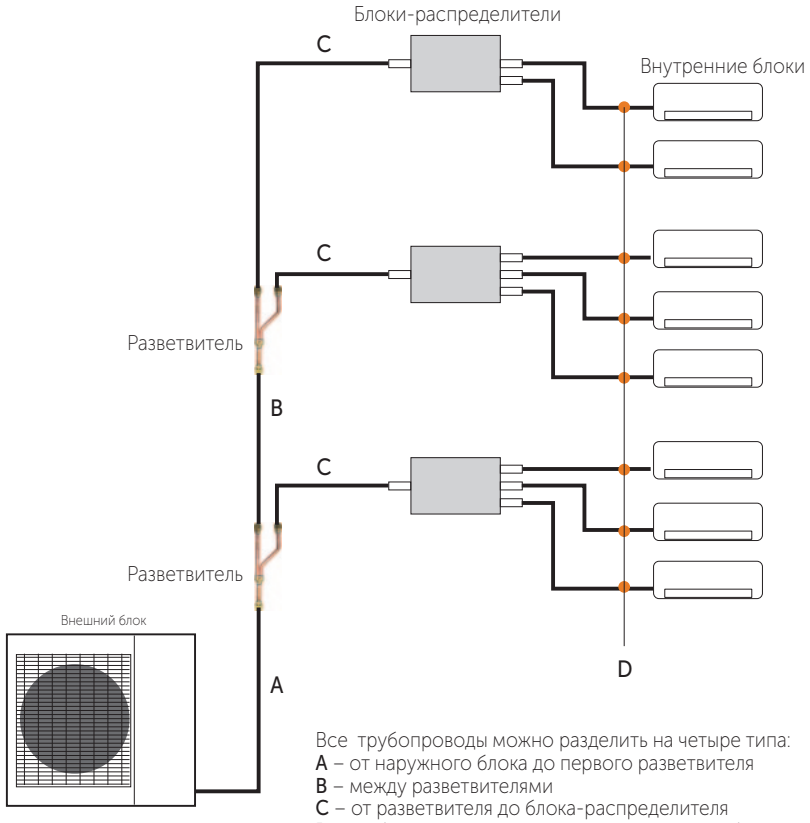

Все трубопроводы можно разделить на четыре типа:
A – от наружного блока до первого разветвителя
B – между разветвителями
C – от разветвителя до блока-распределителя
D – от блока-распределителя до внутреннего блока

A – диаметр труб от наружного блока до первого разветвителя соответствует диаметру труб, подключаемых к наружному блоку:

Диаметр труб, мм (дюйм)	
Жидкостная	Газовая
9,52 (3/8")	15,88 (5/8")

B – диаметр труб между разветвителями принимается в соответствии с таблицей:

Диаметр труб, мм (дюйм)	
Жидкостная	Газовая
9,52 (3/8")	15,88 (5/8")

РАСЧЕТ ДОПОЛНИТЕЛЬНОГО КОЛИЧЕСТВА ХЛАДАГЕНТА

AOHG14LAC2, AOHG18LAC2, AOHG18LAT3, AOHG24LAT3, AOHG30LAT4

Наружные блоки AOHG14-30L уже заправлены с учетом определенной длины трассы, свыше которой требуется дополнительная заправка хладагента (R410a).
$R = (L - L_0) \times K$, г
Где:
R- необходимое количество хладагента, г
L - общая длина трассы, м
L_0 - длина трассы, не требующая дозаправки, м
K - коэффициент, г/м

Модель	Длина трассы Lo, не требующая дозаправки, м	Дополнительная заправка хладагента (коэффициент K), г/м
AOHG14LAC2	20	10
AOHG18LAC2	20	20
AOHG18LAT3	30	20
AOHG24LAT3	30	20
AOHG30LAT4	50	25

AOHG45LBT8

Наружный блок имеет заводскую заправку хладагента R410a в количестве 3450 г. Данная заправка рассчитана непосредственно на сам наружный блок, а дополнительное количество фреона, необходимое для нормальной работы всей системы, рассчитывается по формуле, исходя из фактической длины жидкостных трубопроводов:

$$R = (L_1 \times 58) + (L_2 \times 21)$$

Где:
R – дополнительное количество хладагента для дозаправки, г
L_1 – суммарная длина жидкостной трубы хладагента диаметром 9,52 мм
L_2 - суммарная длина жидкостной трубы хладагента диаметром 6,35 мм
58, 21 – дополнительное количество хладагента для дозаправки, г/м

Все каталоги и инструкции здесь: http://splitoff.ru/tehn-doc.html

Технологии и функции GENERAL

Все каталоги и инструкции здесь: http://splitoff.ru/tehn-doc.html

СВОДНАЯ ТАБЛИЦА ФУНКЦИЙ, применяемых в сплит-системах с внутренними блоками настенного и напольного типа

		Пиктограммы	ASHG09LTCB	ASHG12LTCB	ASHG14LTCB	ASHG09LTCA	ASHG12LTCA	ASHG07LUCA	ASHG09LUCA	ASHG12LUCA	ASHG14LUCA	ASHG09LMCB	ASHG12LMCB	ASHG14LMCB	ASHG07LECA	ASHG09LECA	ASHG12LECA	ASHG07LMCA	ASHG09LMCA	ASHG12LMCA	ASHG14LMCA	ASHG18LFCA	ASHG24LFCC	ASHG30LFCA	ASHG07LLCA	ASHG09LLCA	ASHG12LLCA	ASH7U	ASH9U	ASH12U	ASH14U	ASG18U	ASG24U	ASG30U	AGHG09LVCB	AGHG12LVCB	AGHG14LVCB	AGHG09LVCA	AGHG12LVCA	AGHG14LVCA	Подробнее о функции на странице
ЗДОРОВЬЕ	Индикатор загрязнения фильтра		✖	✖	✖	✖	✖	✖	✖	✖	✖	✖	✖	✖	✖	✖	✖	✖	✖	✖	✖	✖	✖	✖	✖	✖	✖														
	Ионный деодорирующий фильтр		✖	✖	✖	✖	✖	✖	✖	✖	✖	✖	✖	✖	✖	✖	✖	✖	✖	✖	✖	✖	✖	✖	⌑	⌑	⌑	⌑	⌑	⌑	⌑				✖	✖	✖	✖	✖	✖	134
	Фотокаталитический деодорирующий фильтр																											⌑	⌑	⌑		⌑	⌑	⌑							134
	Антибактериальный электростатический фильтр с экстрактом васаби																											⌑	⌑	⌑		⌑	⌑	⌑							134
	Яблочно-катехиновый фильтр		✖	✖	✖	✖	✖	✖	✖	✖	✖	✖	✖	✖	✖	✖	✖	✖	✖	✖	✖	✖	✖	✖	⌑	⌑	⌑	⌑	⌑	⌑	⌑				✖	✖	✖	✖	✖	✖	134
	Автоматическое осушение теплообменника		✖	✖	✖	✖	✖	✖	✖	✖	✖	✖	✖	✖	✖	✖	✖	✖	✖	✖	✖	✖	✖	✖	✖	✖	✖								✖	✖	✖	✖	✖	✖	134
	Моющаяся панель		✖	✖	✖	✖	✖	✖	✖	✖	✖	✖	✖	✖	✖	✖	✖	✖	✖	✖	✖	✖	✖	✖	✖	✖	✖	✖	✖	✖	✖				✖	✖	✖	✖	✖	✖	134
УПРАВЛЕНИЕ	Таймер сна		✖	✖	✖	✖	✖	✖	✖	✖	✖	✖	✖	✖	✖	✖	✖	✖	✖	✖	✖	✖	✖	✖	✖	✖	✖	✖	✖	✖	✖	✖	✖	✖	✖	✖	✖	✖	✖	✖	131
	Таймер Вкл./Выкл.		✖	✖	✖	✖	✖	✖	✖	✖	✖	✖	✖	✖	✖	✖	✖	✖	✖	✖	✖	✖	✖	✖	✖	✖	✖	✖	✖	✖	✖	✖	✖	✖	✖	✖	✖	✖	✖	✖	
	Таймер автоматического отключения		⌑	⌑	⌑	⌑	⌑	⌑	⌑	⌑	⌑	⌑	⌑	⌑	⌑	⌑	⌑	⌑	⌑	⌑	⌑	⌑	⌑	⌑											⌑	⌑	⌑	⌑	⌑	⌑	130
	Программируемый таймер		✖	✖	✖	✖	✖	✖	✖	✖	✖	✖	✖	✖	✖	✖	✖	✖	✖	✖	✖	✖	✖	✖	✖	✖	✖				✖	✖	✖	✖	✖	✖	✖	✖	✖	✖	
	Недельный таймер		✖	✖	✖	✖	✖	✖	✖	✖	✖	✖	✖	✖				✖	✖	✖	✖																				129
	Недельный таймер + таймер экономии		⌑	⌑	⌑	⌑	⌑	⌑	⌑	⌑	⌑	⌑	⌑	⌑	⌑	⌑	⌑	⌑	⌑	⌑	⌑	⌑	⌑	⌑											⌑	⌑	⌑	⌑	⌑	⌑	130
	Проводной пульт управления		⌑	⌑	⌑	⌑	⌑	⌑	⌑	⌑	⌑	⌑	⌑	⌑	⌑	⌑	⌑	⌑	⌑	⌑	⌑	⌑	⌑	⌑											⌑	⌑	⌑	⌑	⌑	⌑	128
	Инфракрасный пульт управления		✖	✖	✖	✖	✖	✖	✖	✖	✖	✖	✖	✖	✖	✖	✖	✖	✖	✖	✖	✖	✖	✖	✖	✖	✖	✖	✖	✖	✖	✖	✖	✖	✖	✖	✖	✖	✖	✖	128
	Настройка дополнительных функций		✖	✖	✖	✖	✖	✖	✖	✖	✖	✖	✖	✖	✖	✖	✖	✖	✖	✖	✖	✖	✖	✖	✖	✖	✖								✖	✖	✖	✖	✖	✖	
	Индивидуальное кодирование блоков		✖	✖	✖	✖	✖	✖	✖	✖	✖	✖	✖	✖	✖	✖	✖	✖	✖	✖	✖	✖	✖	✖	✖	✖	✖	✖	✖	✖	✖	✖	✖	✖	✖	✖	✖	✖	✖	✖	131
	Внешнее управление		⌑	⌑	⌑	⌑	⌑	⌑	⌑	⌑	⌑	⌑	⌑	⌑	⌑	⌑	⌑	⌑	⌑	⌑	⌑	⌑	⌑	⌑											⌑	⌑	⌑	⌑	⌑	⌑	131
	Интеграция в систему управления зданием		⌑	⌑	⌑	⌑	⌑	⌑	⌑	⌑	⌑	⌑	⌑	⌑	⌑	⌑	⌑	⌑	⌑	⌑	⌑	⌑	⌑	⌑											⌑	⌑	⌑	⌑	⌑	⌑	132
КОМФОРТ	Автоматическое качание жалюзи в вертикальной плоскости		✖	✖	✖	✖	✖	✖	✖	✖	✖				✖	✖	✖	✖	✖	✖	✖	✖	✖	✖	✖	✖	✖	✖	✖	✖	✖	✖	✖	✖	✖	✖	✖	✖	✖	✖	
	Объемное воздухораспределение																					✖	✖	✖								✖	✖	✖							46
	Автоматическое регулирование воздушного потока		✖	✖	✖	✖	✖	✖	✖	✖	✖	✖	✖	✖	✖	✖	✖	✖	✖	✖	✖	✖	✖	✖	✖	✖	✖	✖	✖	✖	✖	✖	✖	✖	✖	✖	✖	✖	✖	✖	
	Режим поддержания +10 °C в режиме обогрева		✖	✖	✖	✖	✖	✖	✖	✖	✖	✖	✖	✖	✖	✖	✖	✖	✖	✖	✖	✖													✖	✖	✖	✖	✖	✖	126
	Комфортное осушение		✖	✖	✖	✖	✖	✖	✖	✖	✖	✖	✖	✖	✖	✖	✖	✖	✖	✖	✖	✖	✖	✖	✖	✖	✖	✖	✖	✖	✖	✖	✖	✖	✖	✖	✖	✖	✖	✖	
	Автоматическое определение положения жалюзи		✖	✖	✖	✖	✖	✖	✖	✖	✖	✖	✖	✖	✖	✖	✖	✖	✖	✖	✖	✖	✖	✖	✖	✖	✖	✖	✖	✖	✖	✖	✖	✖	✖	✖	✖	✖	✖	✖	
	Режим повышенной производительности		✖	✖	✖	✖	✖	✖	✖	✖	✖																														135
	Бесшумная работа		✖	✖	✖	✖	✖	✖	✖	✖	✖	✖	✖	✖	✖	✖	✖	✖	✖	✖	✖	✖	✖	✖	✖	✖	✖	✖	✖	✖	✖				✖	✖	✖	✖	✖	✖	
	Бесшумная работа наружного блока		✖	✖	✖	✖	✖	✖	✖	✖	✖				✖	✖	✖	✖	✖	✖	✖	✖	✖	✖																	135
ЭНЕРГОСБЕРЕЖЕНИЕ	Инверторная технология V-PAM					✖	✖			✖	✖	✖	✖	✖	✖	✖		✖	✖				✖		✖	✖									✖	✖	✖	✖	✖	✖	123
	Инверторная технология i-PAM		✖	✖	✖			✖	✖								✖			✖	✖	✖		✖			✖														123
	Полное DC-инверторное управление		✖	✖	✖	✖	✖	✖	✖	✖	✖	✖	✖	✖	✖	✖	✖	✖	✖	✖	✖	✖	✖	✖											✖	✖	✖	✖	✖	✖	122
	Режим снижения энергопотребления		✖	✖	✖	✖	✖	✖	✖	✖	✖	✖	✖	✖	✖	✖	✖	✖	✖	✖	✖	✖	✖	✖	✖	✖	✖								✖	✖	✖	✖	✖	✖	125
	Датчик движения		✖	✖	✖	✖	✖																																		124
	Принудительное ограничение диапазона уставок температуры		⌑	⌑	⌑	⌑	⌑	⌑	⌑	⌑	⌑	⌑	⌑	⌑	⌑	⌑	⌑	⌑	⌑	⌑	⌑	⌑	⌑	⌑											⌑	⌑	⌑	⌑	⌑	⌑	130
ЭКСПЛУАТАЦИЯ	Подключение внутренних блоков к мультисплит-системам							✖	✖	✖	✖																									✖	✖	✖	✖	✖	✖	
	Автоматический перезапуск		✖	✖	✖	✖	✖	✖	✖	✖	✖	✖	✖	✖	✖	✖	✖	✖	✖	✖	✖	✖	✖	✖	✖	✖	✖	✖	✖	✖	✖	✖	✖	✖	✖	✖	✖	✖	✖	✖	
	Автоматический выбор режима		✖	✖	✖	✖	✖	✖	✖	✖	✖	✖	✖	✖	✖	✖	✖	✖	✖	✖	✖	✖	✖	✖	✖	✖	✖	✖	✖	✖	✖	✖	✖	✖	✖	✖	✖	✖	✖	✖	
	Работа в режиме охлаждения до -10 °C					✖	✖	✖	✖	✖	✖				✖	✖	✖	✖	✖	✖	✖	✖	✖	✖													✖	✖	✖	
	Работа в режиме обогрева до -15 °C							✖	✖	✖	✖				✖	✖	✖	✖	✖	✖	✖	✖	✖	✖	✖	✖	✖											✖	✖	✖	
	Работа в режиме обогрева до -20 °C / -25 °C		✖	✖	✖	✖	✖					✖	✖	✖																											126
	Низкотемпературный комплект																								⌑	⌑	⌑	⌑	⌑	⌑	⌑	⌑	⌑	⌑								137
	Защита от предельных температур		✖	✖	✖	✖	✖	✖	✖	✖	✖	✖	✖	✖	✖	✖	✖	✖	✖	✖	✖	✖	✖	✖	✖	✖	✖								✖	✖	✖	✖	✖	✖	
	Самодиагностика		✖	✖	✖	✖	✖	✖	✖	✖	✖	✖	✖	✖	✖	✖	✖	✖	✖	✖	✖	✖	✖	✖	✖	✖	✖	✖	✖	✖	✖	✖	✖	✖	✖	✖	✖	✖	✖	✖	
	Внешняя индикация работы		⌑	⌑	⌑	⌑	⌑	⌑	⌑	⌑	⌑	⌑	⌑	⌑	⌑	⌑	⌑	⌑	⌑	⌑	⌑	⌑	⌑	⌑											⌑	⌑	⌑	⌑	⌑	⌑	131
	3 года гарантии		✖	✖	✖	✖	✖	✖	✖	✖	✖	✖	✖	✖	✖	✖	✖	✖	✖	✖	✖	✖	✖	✖	✖	✖	✖	✖	✖	✖	✖	✖	✖	✖	✖	✖	✖	✖	✖	✖	

✖ – стандартная комплектация, ⌑ – опция

Все каталоги и инструкции здесь: http://splitoff.ru/tehn-doc.html

СВОДНАЯ ТАБЛИЦА ФУНКЦИЙ, применяемых в сплит-системах с внутренними блоками кассетного и напольно-подпотолочного типа

		Пиктограммы	AUHG12L	AUHG14L	AUHG18L	AUHG24L	AUHG30L	AUHG36L 1 фаза	AUHG36L 3 фазы	AUHG45L 1 фаза	AUHG45L 3 фазы	AUHG54L 1 фаза	AUHG54L 3 фазы	AUG18U	AUG25U	AUG30U	AUG36U	AUG45U	AUG54U	ABHG18L	ABHG24L	ABHG30L	ABHG36L 1 фаза	ABHG36L 3 фазы	ABHG45L 1 фаза	ABHG45L 3 фазы	ABHG54L 3 фазы	ABG18U	ABG24U	ABG30U	ABG36U	ABG45U	ABG54U	Подробнее о функции на странице
ЗДОРОВЬЕ	Индикатор загрязнения фильтра		✖	✖	✖	✖	✖	✖	✖	✖	✖	✖	✖							✖	✖	✖	✖	✖	✖	✖	✖							
	Подключение внешнего вентилятора		⌗	⌗	⌗	⌗	⌗	⌗	⌗	⌗	⌗	⌗	⌗							⌗	⌗	⌗	⌗	⌗	⌗	⌗	⌗							
	Подмес свежего воздуха		⌗	⌗	⌗	⌗	✖	✖	✖	✖	✖	✖	✖	✖	✖	✖	✖	✖	✖			✖	✖	✖	✖	✖	✖			✖	✖	✖	✖	135
УПРАВЛЕНИЕ	Таймер сна		✖	✖	✖	✖	⌗	⌗	⌗	⌗	⌗	⌗	⌗	✖						✖	✖	✖	✖	✖	✖	✖	✖	✖	✖	✖	✖	✖	✖	131
	Таймер Вкл./Выкл.		✖	✖	✖	✖	✖	✖	✖	✖	✖	✖	✖	✖	✖	✖	✖	✖	✖	✖	✖	✖	✖	✖	✖	✖	✖	✖	✖	✖	✖	✖	✖	
	Таймер автоматического отключения		⌗	⌗	⌗	⌗	⌗	⌗	⌗	⌗	⌗	⌗	⌗							⌗	⌗	⌗	⌗	⌗	⌗	⌗	⌗							130
	Программируемый таймер		✖	✖	✖	✖	⌗	⌗	⌗	⌗	⌗	⌗	⌗	✖						✖	✖	✖	✖	✖	✖	✖	✖	✖	✖	✖	✖	✖	✖	
	Недельный таймер + таймер экономии		⌗	⌗	⌗	⌗	✖	✖	✖	✖	✖	✖	✖		✖	✖	✖	✖	✖	⌗	⌗	⌗	⌗	⌗	⌗	⌗	⌗							130
	Проводной пульт управления		⌗	⌗	⌗	⌗	✖	✖	✖	✖	✖	✖	✖		✖	✖	✖	✖	✖	⌗	⌗	⌗	⌗	⌗	⌗	⌗	⌗							128
	Инфракрасный пульт управления		✖	✖	✖	✖	⌗	⌗	⌗	⌗	⌗	⌗	⌗	✖						✖	✖	✖	✖	✖	✖	✖	✖	✖	✖	✖	✖	✖	✖	128
	Настройка дополнительных функций		✖	✖	✖	✖	✖	✖	✖	✖	✖	✖	✖							✖	✖	✖	✖	✖	✖	✖	✖							
	Групповой пульт управления		⌗	⌗	⌗	⌗	✖	✖	✖	✖	✖	✖	✖		✖	✖	✖	✖	✖	⌗	⌗	⌗	⌗	⌗	⌗	⌗	⌗							131
	Индивидуальное кодирование блоков		✖	✖	✖	✖	✖	✖	✖	✖	✖	✖	✖	✖	✖	✖	✖	✖	✖	✖	✖	✖	✖	✖	✖	✖	✖	✖	✖	✖	✖	✖	✖	131
	Внешнее управление		⌗	⌗	⌗	⌗	⌗	⌗	⌗	⌗	⌗	⌗	⌗							⌗	⌗	⌗	⌗	⌗	⌗	⌗	⌗							131
	Интеграция в систему управления зданием		⌗	⌗	⌗	⌗	⌗	⌗	⌗	⌗	⌗	⌗	⌗		⌗	⌗	⌗	⌗	⌗	⌗	⌗	⌗	⌗	⌗	⌗	⌗	⌗							132
КОМФОРТ	Автоматическое качание жалюзи в вертикальной плоскости		✖	✖	✖	✖	✖	✖	✖	✖	✖	✖	✖	✖	✖	✖	✖	✖	✖	✖	✖	✖	✖	✖	✖	✖	✖	✖	✖	✖	✖	✖	✖	
	Объемное воздухораспределение		✖	✖	✖	✖	✖	✖	✖	✖	✖	✖	✖	✖	✖	✖	✖	✖	✖	✖	✖	✖	✖	✖	✖	✖	✖	✖	✖	✖	✖	✖	✖	
	Автоматическое регулирование воздушного потока		✖	✖	✖	✖	✖	✖	✖	✖	✖	✖	✖	✖	✖	✖	✖	✖	✖	✖	✖	✖	✖	✖	✖	✖	✖	✖	✖	✖	✖	✖	✖	
	Распределение воздуха через воздуховоды						✖	✖	✖	✖	✖	✖	✖	✖	✖	✖	✖	✖	✖															138
	Комфортное осушение		✖	✖	✖	✖	✖	✖	✖	✖	✖	✖	✖	✖	✖	✖	✖	✖	✖	✖	✖	✖	✖	✖	✖	✖	✖	✖	✖	✖	✖	✖	✖	
	Автоматическое определение положения жалюзи		✖	✖	✖	✖	✖	✖	✖	✖	✖	✖	✖	✖	✖	✖	✖	✖	✖	✖	✖	✖	✖	✖	✖	✖	✖	✖	✖	✖	✖	✖	✖	
	Бесшумная работа		✖	✖	✖	✖	✖	✖	✖	✖	✖	✖	✖							✖	✖	✖	✖	✖	✖	✖	✖							
ЭНЕРГО-СБЕРЕЖЕНИЕ	Инверторная технология V-PAM		✖	✖	✖	✖	✖	✖	✖		✖		✖							✖	✖	✖	✖	✖		✖	✖							123
	Инверторная технология i-PAM									✖		✖													✖										123
	Полное DC-инверторное управление		✖	✖	✖	✖	✖	✖	✖	✖	✖	✖	✖							✖	✖	✖	✖	✖	✖	✖	✖							122
	Режим энергосбережения														✖	✖	✖	✖	✖															125
	Режим снижения энергопотребления		✖	✖	✖	✖	✖	✖	✖	✖	✖	✖	✖							✖	✖	✖	✖	✖	✖	✖	✖							125
	Принудительное ограничение диапазона уставок температуры		⌗	⌗	⌗	⌗	⌗	⌗	⌗	⌗	⌗	⌗	⌗							⌗	⌗	⌗	⌗	⌗	⌗	⌗	⌗							130
ЭКСПЛУАТАЦИЯ	Подключение внутренних блоков к мультисплит-системам		✖	✖	✖	✖														✖	✖													
	Автоматический перезапуск		✖	✖	✖	✖	✖	✖	✖	✖	✖	✖	✖	✖	✖	✖	✖	✖	✖	✖	✖	✖	✖	✖	✖	✖	✖	✖	✖	✖	✖	✖	✖	
	Автоматический выбор режима		✖	✖	✖	✖	✖	✖	✖	✖	✖	✖	✖	✖	✖	✖	✖	✖	✖	✖	✖	✖	✖	✖	✖	✖	✖	✖	✖	✖	✖	✖	✖	
	Антикоррозийная защита						✖	✖	✖	✖	✖	✖	✖			✖	✖	✖	✖			✖	✖	✖	✖	✖	✖			✖	✖	✖	✖	137
	Работа в режиме охлаждения до -10 °С		✖	✖	✖	✖														✖	✖													
	Работа в режиме охлаждения до -15 °С						✖	✖	✖	✖	✖	✖	✖									✖	✖	✖	✖	✖	✖							
	Работа в режиме обогрева до -15 °С		✖	✖	✖	✖	✖	✖	✖	✖	✖	✖	✖							✖	✖	✖	✖	✖	✖	✖	✖							
	Низкотемпературный комплект													⌗	⌗	⌗	⌗	⌗	⌗									⌗	⌗	⌗	⌗	⌗	⌗	137
	Защита от предельных температур		✖	✖	✖	✖	✖	✖	✖	✖	✖	✖	✖							✖	✖	✖	✖	✖	✖	✖	✖							
	Дренажный насос		✖	✖	✖	✖	✖	✖	✖	✖	✖	✖	✖	✖	✖	✖	✖	✖	✖			⌗	⌗	⌗	⌗	⌗	⌗			⌗	⌗	⌗	⌗	136
	Самодиагностика		✖	✖	✖	✖	✖	✖	✖	✖	✖	✖	✖	✖	✖	✖	✖	✖	✖	✖	✖	✖	✖	✖	✖	✖	✖	✖	✖	✖	✖	✖	✖	
	Режим для высоких потолков		✖	✖	✖	✖	✖	✖	✖	✖	✖	✖	✖							✖	✖	✖	✖	✖	✖	✖	✖							136
	Внешняя индикация работы		⌗	⌗	⌗	⌗	⌗	⌗	⌗	⌗	⌗	⌗	⌗							⌗	⌗	⌗	⌗	⌗	⌗	⌗	⌗							131
	Режим откачки хладагента		⌗	⌗	⌗	⌗	⌗	⌗	⌗	⌗	⌗	⌗	⌗							⌗	⌗	⌗	⌗	⌗	⌗	⌗	⌗							
	3 года гарантии		✖	✖	✖	✖	✖	✖	✖	✖	✖	✖	✖	✖	✖	✖	✖	✖	✖	✖	✖	✖	✖	✖	✖	✖	✖	✖	✖	✖	✖	✖	✖	

✖ – стандартная комплектация, ⌗ – опция

Все каталоги и инструкции здесь: http://splitoff.ru/tehn-doc.html

СВОДНАЯ ТАБЛИЦА ФУНКЦИЙ, применяемых в сплит-системах с внутренними блоками канального типа

		Пиктограммы	ARHG12L	ARHG14L	ARHG18L	ARHG24LM	ARHG30LM	ARHG36LM 1 фаза	ARHG36LM 3 фазы	ARHG45LM 1 фаза	ARHG45LM 3 фазы	ARHG45LH 1 фаза	ARHG45LH 3 фазы	ARHG54LH 1 фаза	ARHG54LH 3 фазы	ARHG60LH 3 фазы	ARHC72LH 3 фазы	ARHC90LH 3 фазы	ARG18U	ARG25U	ARG30U	ARG36U	ARG45U	ARG60U	ARG90T	Подробнее о функции на странице
ЗДОРОВЬЕ	Подключение внешнего вентилятора		⌑	⌑	⌑	⌑	⌑	⌑	⌑	⌑	⌑	⌑	⌑	⌑	⌑	⌑	⌑	⌑		⌑	⌑	⌑	⌑	⌑		
	Подмес свежего воздуха					✖	✖	✖	✖	✖	✖									✖	✖	✖	✖			135
	Воздушный фильтр тонкой очистки	FILTER	✖	✖	✖	⌑	⌑	⌑	⌑	⌑	⌑	⌑	⌑	⌑	⌑				✖	⌑	⌑	⌑	⌑	⌑		
УПРАВЛЕНИЕ	Таймер сна		⌑	⌑	⌑	⌑	⌑	⌑	⌑	⌑	⌑	⌑	⌑	⌑	⌑	⌑	⌑	⌑	⌑							131
	Таймер Вкл./Выкл.	ON / OFF	✖	✖	✖	✖	✖	✖	✖	✖	✖	✖	✖	✖	✖	✖	✖	✖	✖	✖	✖	✖	✖	✖	✖	
	Таймер автоматического отключения	AUTO OFF	⌑	⌑	⌑	⌑	⌑	⌑	⌑	⌑	⌑	⌑	⌑	⌑	⌑	⌑	⌑	⌑								130
	Программируемый таймер	PROGRAM	⌑	⌑	⌑	⌑	⌑	⌑	⌑	⌑	⌑								⌑							
	Недельный таймер	WEEKLY																							✖	
	Недельный таймер + таймер экономии	WnS	✖	✖	✖	✖	✖	✖	✖	✖	✖	✖	✖	✖	✖	✖	✖	✖	✖	✖	✖	✖	✖	✖		130
	Проводной пульт управления		✖	✖	✖	✖	✖	✖	✖	✖	✖	✖	✖	✖	✖	✖	✖	✖	✖	✖	✖	✖	✖	✖	✖	128
	Инфракрасный пульт управления		⌑	⌑	⌑	⌑	⌑	⌑	⌑	⌑	⌑								⌑							128
	Настройка дополнительных функций	f	✖	✖	✖	✖	✖	✖	✖	✖	✖	✖	✖	✖	✖	✖	✖	✖	✖	✖	✖	✖	✖	✖	✖	
	Групповой пульт управления		✖	✖	✖	✖	✖	✖	✖	✖	✖	✖	✖	✖	✖	✖	✖	✖	✖	✖	✖	✖	✖	✖	✖	131
	Индивидуальное кодирование блоков		⌑	⌑	⌑	⌑	⌑	⌑	⌑	⌑	⌑								⌑							131
	Внешнее управление		⌑	⌑	⌑	⌑	⌑	⌑	⌑	⌑	⌑	⌑	⌑	⌑	⌑	⌑	⌑	⌑		⌑	⌑	⌑	⌑	⌑		131
	Интеграция в систему управления зданием	BMS	⌑	⌑	⌑	⌑	⌑	⌑	⌑	⌑	⌑	⌑	⌑	⌑	⌑	⌑	⌑	⌑	⌑	⌑	⌑	⌑	⌑	⌑		132
КОМФОРТ	Автоматическое регулирование воздушного потока		✖	✖	✖	✖	✖	✖	✖	✖	✖	✖	✖	✖	✖	✖	✖	✖	✖	✖	✖	✖	✖	✖	✖	
	Распределение воздуха через воздуховоды					✖	✖	✖	✖	✖	✖	✖	✖	✖	✖	✖	✖	✖	✖	✖	✖	✖	✖			
	Комфортное осушение		✖	✖	✖	✖	✖	✖	✖	✖	✖	✖	✖	✖	✖	✖	✖	✖	✖	✖	✖	✖	✖	✖	✖	
	Бесшумная работа		✖	✖	✖	✖	✖	✖	✖	✖	✖															
ЭНЕРГО-СБЕРЕЖЕНИЕ	Инверторная технология V-PAM	V-PAM	✖	✖	✖	✖	✖	✖	✖	✖	✖		✖		✖	✖										123
	Инверторная технология i-PAM	i-PAM										✖		✖												123
	Полное DC-инверторное управление	ALL DC	✖	✖	✖	✖	✖	✖	✖	✖	✖	✖	✖	✖	✖	✖	✖	✖								122
	Режим энергосбережения	SAVING																	✖	✖	✖	✖	✖	✖		125
	Режим снижения энергопотребления	ECONOMY	✖	✖	✖	✖	✖	✖	✖	✖	✖	✖	✖	✖	✖	✖	✖	✖								130
	Принудительное ограничение диапазона уставок температуры		⌑	⌑	⌑	⌑	⌑	⌑	⌑	⌑	⌑	⌑	⌑	⌑	⌑	⌑	⌑	⌑								
ЭКСПЛУАТАЦИЯ	Подключение внутренних блоков к мультисплит-системам		✖	✖	✖	✖																				
	Автоматический перезапуск	R	✖	✖	✖	✖	✖	✖	✖	✖	✖	✖	✖	✖	✖	✖	✖	✖	✖	✖	✖	✖	✖	✖	✖	
	Автоматический выбор режима	AUTO	✖	✖	✖	✖	✖	✖	✖	✖	✖	✖	✖	✖	✖	✖	✖	✖	✖	✖	✖	✖	✖	✖	✖	
	Антикоррозийная защита						✖	✖	✖	✖	✖	✖	✖	✖	✖	✖	✖	✖			✖	✖	✖	✖		137
	Работа в режиме охлаждения до -10 °C		✖	✖	✖	✖																				
	Работа в режиме охлаждения до -15 °C						✖	✖	✖	✖	✖	✖	✖	✖	✖											
	Работа в режиме обогрева до -15 °C		✖	✖	✖	✖	✖	✖	✖	✖	✖	✖	✖	✖	✖	✖	✖	✖								
	Низкотемпературный комплект	WSET																	⌑	⌑	⌑	⌑	⌑	⌑	⌑	137
	Защита от предельных температур	PROTECTION	✖	✖	✖	✖	✖	✖	✖	✖	✖	✖	✖	✖	✖	✖	✖	✖								
	Дренажный насос		✖	✖	✖	⌑	⌑	⌑	⌑	⌑	⌑								⌑	⌑	⌑	⌑	⌑			136
	Самодиагностика		✖	✖	✖	✖	✖	✖	✖	✖	✖	✖	✖	✖	✖	✖	✖	✖	✖	✖	✖	✖	✖	✖	✖	
	Внешняя индикация работы		⌑	⌑	⌑	⌑	⌑	⌑	⌑	⌑	⌑	⌑	⌑	⌑	⌑	⌑	⌑	⌑		⌑	⌑	⌑	⌑	⌑		131
	Режим откачки хладагента	PUMP DOWN	✖	✖	✖	✖	✖	✖	✖	✖	✖	✖	✖	✖	✖	✖	✖	✖								
	3 года гарантии	3 ГОДА	✖	✖	✖	✖	✖	✖	✖	✖	✖	✖	✖	✖	✖	✖	✖	✖	✖	✖	✖	✖	✖	✖	✖	

✖ – стандартная комплектация, ⌑ – опция

Все каталоги и инструкции здесь: http://splitoff.ru/tehn-doc.html

СВОДНАЯ ТАБЛИЦА ФУНКЦИЙ,
применяемых во внутренних блоках систем Flexible Multi

		Пиктограммы	ASHG07LUCA	ASHG09LUCA	ASHG12LUCA	ASHG14LUCA	ASHG07LMCA	ASHG09LMCA	ASHG12LMCA	ASHG14LMCA	ASHG18LFCA	ASHG24LFCC	AGHG09LVCB	AGHG12LVCB	AGHG14LVCB	AUHG07LVLA	AUHG09LVLA	AUHG12LVLB	AUHG14LVLB	AUHG18LVLB	ARHG07LLTA	ARHG09LLTA	ARHG12LLTB	ARHG14LLTB	ARHG18LLTB	ABHG14LVTA	ABHG18LVTB	Подробнее о функции на странице
ЗДОРОВЬЕ	Ионный деодорирующий фильтр		✖	✖	✖	✖	✖	✖	✖	✖	✖	✖	✖	✖	✖													134
	Яблочно-катехиновый фильтр		✖	✖	✖	✖	✖	✖	✖	✖	✖	✖	✖	✖	✖													134
	Воздушный фильтр тонкой очистки		✖	✖	✖	✖	✖	✖	✖	✖	✖	✖	✖	✖	✖	✖	✖	✖	✖	✖	✖	✖	✖	✖	✖	✖	✖	
	Индикатор загрязнения фильтра		✖	✖	✖	✖	✖	✖	✖	✖	✖	✖	✖	✖	✖	✖	✖	✖	✖	✖	⌑	⌑	⌑	⌑	⌑	✖	✖	
	Моющаяся панель		✖	✖	✖	✖	✖	✖	✖	✖	✖	✖	✖	✖	✖											✖	✖	
	Подключение внешнего вентилятора															⌑	⌑	⌑	⌑	⌑	⌑	⌑	⌑	⌑	⌑			
	Подмес свежего воздуха															⌑	⌑	⌑	⌑	⌑	⌑	⌑	⌑	⌑	⌑			135
УПРАВЛЕНИЕ	Таймер сна		✖	✖	✖	✖	✖	✖	✖	✖	✖	✖	✖	✖	✖	✖	✖	✖	✖	✖	⌑	⌑	⌑	⌑	⌑	✖	✖	131
	Таймер однократного Вкл./Выкл.		✖	✖	✖	✖	✖	✖	✖	✖	✖	✖	✖	✖	✖	✖	✖	✖	✖	✖	✖	✖	✖	✖	✖	✖	✖	
	Таймер автоматического отключения		⌑	⌑	⌑	⌑	⌑	⌑	⌑	⌑	⌑	⌑	⌑	⌑	⌑	⌑	⌑	⌑	⌑	⌑	⌑	⌑	⌑	⌑	⌑	⌑	⌑	130
	Программируемый таймер		✖	✖	✖	✖	✖	✖	✖	✖	✖	✖	✖	✖	✖	✖	✖	✖	✖	✖	✖	✖	✖	✖	✖	✖	✖	
	Недельный таймер		✖	✖	✖	✖	✖	✖	✖	✖																		129
	Недельный таймер + таймер экономии		⌑	⌑	⌑	⌑	⌑	⌑	⌑	⌑	⌑	⌑	⌑	⌑	⌑	⌑	⌑	⌑	⌑	⌑	✖	✖	✖	✖	✖	⌑	⌑	130
	Проводной пульт управления		⌑	⌑	⌑	⌑	⌑	⌑	⌑	⌑	⌑	⌑	⌑	⌑	⌑	⌑	⌑	⌑	⌑	⌑	✖	✖	✖	✖	✖	⌑	⌑	128
	Инфракрасный пульт управления		✖	✖	✖	✖	✖	✖	✖	✖	✖	✖	✖	✖	✖	✖	✖	✖	✖	✖	⌑	⌑	⌑	⌑	⌑	✖	✖	128
	Настройка дополнительных функций		✖	✖	✖	✖	✖	✖	✖	✖	✖	✖	✖	✖	✖	✖	✖	✖	✖	✖	✖	✖	✖	✖	✖	✖	✖	
	Групповой пульт управления		⌑	⌑	⌑	⌑	⌑	⌑	⌑	⌑	⌑	⌑	⌑	⌑	⌑	⌑	⌑	⌑	⌑	⌑	⌑	⌑	⌑	⌑	⌑	⌑	⌑	131
	Индивидуальное кодирование блоков		✖	✖	✖	✖	✖	✖	✖	✖	✖	✖	✖	✖	✖	✖	✖	✖	✖	✖	✖	✖	✖	✖	✖	✖	✖	131
	Внешнее управление		⌑	⌑	⌑	⌑	⌑	⌑	⌑	⌑	⌑	⌑	⌑	⌑	⌑	⌑	⌑	⌑	⌑	⌑	⌑	⌑	⌑	⌑	⌑	⌑	⌑	131
	Интеграция в систему управления зданием		⌑	⌑	⌑	⌑	⌑	⌑	⌑	⌑	⌑	⌑	⌑	⌑	⌑	⌑	⌑	⌑	⌑	⌑	⌑	⌑	⌑	⌑	⌑	⌑	⌑	132
КОМФОРТ	Автоматическое качание жалюзи в вертикальной плоскости		✖	✖	✖	✖	✖	✖	✖	✖	✖	✖	✖	✖	✖	✖	✖	✖	✖	✖	⌑	⌑	⌑	⌑	⌑	✖	✖	
	Объемное воздухораспределение										✖	✖				✖	✖	✖	✖	✖						✖	✖	46
	Автоматическое регулирование воздушного потока		✖	✖	✖	✖	✖	✖	✖	✖	✖	✖	✖	✖	✖	✖	✖	✖	✖	✖	✖	✖	✖	✖	✖	✖	✖	
	Режим поддержания +10° С в режиме обогрева		✖	✖	✖	✖	✖	✖	✖	✖	✖	✖	✖	✖	✖	✖	✖	✖	✖	✖	⌑	⌑	⌑	⌑	⌑	✖	✖	126
	Комфортное осушение		✖	✖	✖	✖	✖	✖	✖	✖	✖	✖	✖	✖	✖	✖	✖	✖	✖	✖	✖	✖	✖	✖	✖	✖	✖	
	Автоматическое определение положения жалюзи		✖	✖	✖	✖	✖	✖	✖	✖	✖	✖	✖	✖	✖	✖	✖	✖	✖	✖						✖	✖	
	Режим повышенной производительности		✖	✖	✖	✖																						135
	Бесшумная работа		✖	✖	✖	✖	✖	✖	✖	✖	✖	✖	✖	✖	✖	✖	✖	✖	✖	✖	✖	✖	✖	✖	✖	✖	✖	
	Режим снижения энергопотребления		✖	✖	✖	✖	✖	✖	✖	✖	✖	✖	✖	✖	✖	✖	✖	✖	✖	✖	✖	✖	✖	✖	✖	✖	✖	125
	Принудительное ограничение диапазона уставок температуры		⌑	⌑	⌑	⌑	⌑	⌑	⌑	⌑	⌑	⌑	⌑	⌑	⌑	⌑	⌑	⌑	⌑	⌑	⌑	⌑	⌑	⌑	⌑	⌑	⌑	130
ЭКСПЛУАТАЦИЯ	Автоматический перезапуск		✖	✖	✖	✖	✖	✖	✖	✖	✖	✖	✖	✖	✖	✖	✖	✖	✖	✖	✖	✖	✖	✖	✖	✖	✖	
	Автоматический выбор режима		✖	✖	✖	✖	✖	✖	✖	✖	✖	✖	✖	✖	✖	✖	✖	✖	✖	✖	✖	✖	✖	✖	✖	✖	✖	
	Дренажный насос															✖	✖	✖	✖	✖	✖	✖	✖	✖	✖			136
	Самодиагностика		✖	✖	✖	✖	✖	✖	✖	✖	✖	✖	✖	✖	✖	✖	✖	✖	✖	✖	✖	✖	✖	✖	✖	✖	✖	
	Режим для высоких потолков															✖	✖	✖	✖	✖						✖	✖	136
	Внешняя индикация работы		⌑	⌑	⌑	⌑	⌑	⌑	⌑	⌑	⌑	⌑	⌑	⌑	⌑	⌑	⌑	⌑	⌑	⌑	⌑	⌑	⌑	⌑	⌑	⌑	⌑	131
	3 года гарантии		✖	✖	✖	✖	✖	✖	✖	✖	✖	✖	✖	✖	✖	✖	✖	✖	✖	✖	✖	✖	✖	✖	✖	✖	✖	

■ – ЭНЕРГОСБЕРЕЖЕНИЕ ✖ – стандартная комплектация, ⌑ – опция

Номинальная холодопроизводительность, кВт		ASHG07LUCA	ASHG09LUCA	ASHG12LUCA	ASHG14LUCA	ASHG07LMCA	ASHG09LMCA	ASHG12LMCA	ASHG14LMCA	ASHG18LFCA	ASHG24LFCC	AGHG09LVCB	AGHG12LVCB	AGHG14LVCB	AUHG07LVLA	AUHG09LVLA	AUHG12LVLB	AUHG14LVLB	AUHG18LVLB	ARHG07LLTA	ARHG09LLTA	ARHG12LLTB	ARHG14LLTB	ARHG18LLTB	ABHG14LVTA	ABHG18LVTB
AOHG14LAC2	4,0	✖	✖	✖		✖	✖	✖							✖											
AOHG18LAC2	5,0	✖	✖	✖		✖	✖	✖				✖	✖		✖	✖	✖			✖	✖	✖					
AOHG18LAT3	5,4	✖	✖	✖	✖	✖	✖	✖	✖			✖	✖	✖	✖	✖	✖	✖		✖	✖	✖	✖		✖	
AOHG24LAT3	6,8	✖	✖	✖	✖	✖	✖	✖	✖	✖		✖	✖	✖	✖	✖	✖	✖	✖	✖	✖	✖	✖	✖	✖	✖
AOHG30LAT4	8,0	✖	✖	✖	✖	✖	✖	✖	✖	✖	✖	✖	✖	✖	✖	✖	✖	✖	✖	✖	✖	✖	✖	✖	✖	✖
AOHG45LBT8	14,0	✖	✖	✖	✖	✖	✖	✖	✖	✖	✖	✖	✖	✖	✖	✖	✖	✖	✖	✖	✖	✖	✖	✖	✖	✖

Все каталоги и инструкции здесь: http://splitoff.ru/tehn-doc.html

Высокая энергоэффективность

GENERAL уделяет внимание заботе об окружающей среде и противостоянию изменениям климата. Поэтому в продукцию, производимую нашей компанией, постоянно внедряются новые технологии, направленные на сокращение потребления электроэнергии. Все инверторные кондиционеры GENERAL соответствуют наивысшему классу энергоэффективности: по российской классификации – А класс, по европейской классификации – А++ и А+++.

КЛАСС A

РОССИЙСКАЯ КЛАССИФИКАЦИЯ ЭНЕРГОЭФФЕКТИВНОСТИ

Маркировка на оборудовании

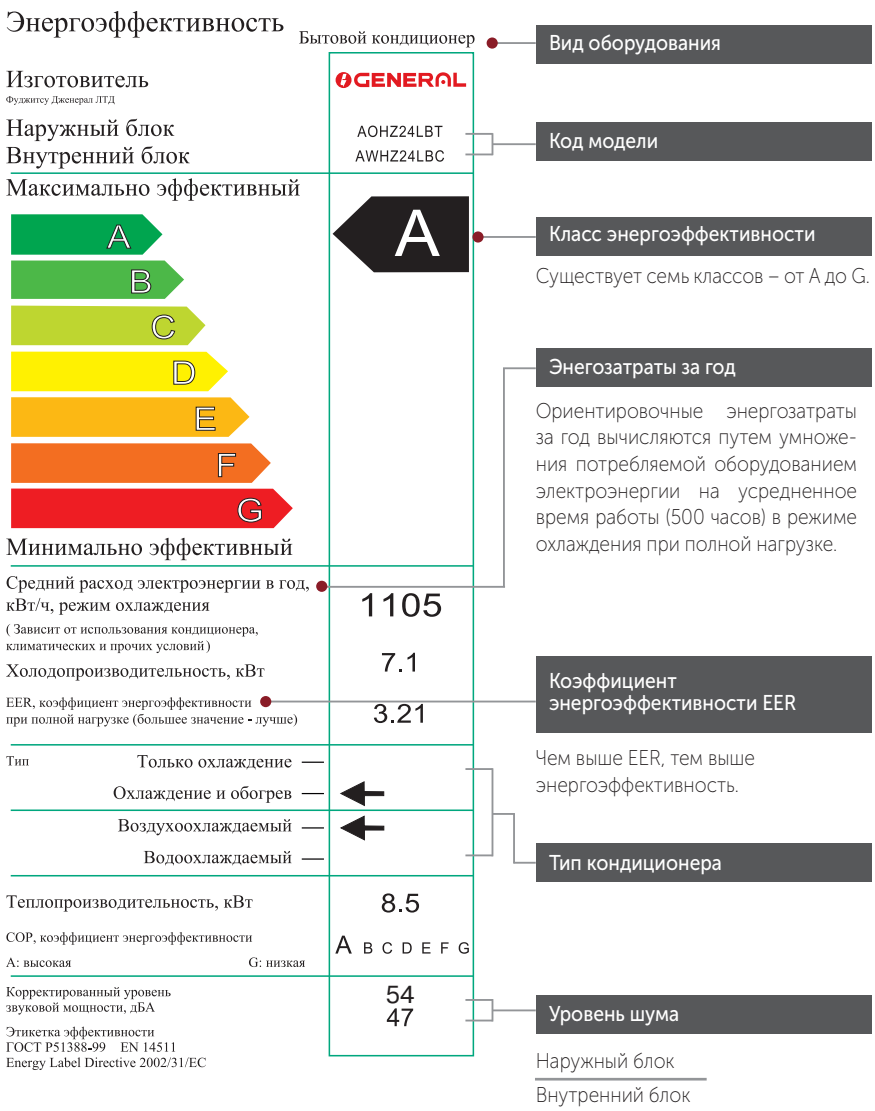

КЛАССЫ ЭНЕРГОЭФФЕКТИВНОСТИ

Оборудование класса А – самое энергоэффективное; у оборудование класса G эффективность самая низкая.

Энергоэффективность в режиме охлаждение (EER)

A	3.20 < EER
B	3.20 ≥ EER > 3.00
C	3.00 ≥ EER > 2.80
D	2.80 ≥ EER > 2.60
E	2.60 ≥ EER > 2.40
F	2.40 ≥ EER > 2.20
G	2.20 ≥ EER

Энергоэффективность в режиме нагрева (COP)

A	3.60 < COP
B	3.60 ≥ COP > 3.40
C	3.40 ≥ COP > 3.20
D	3.20 ≥ COP > 2.80
E	2.80 ≥ COP > 2.60
F	2.60 ≥ COP > 2.40
G	2.40 ≥ COP

Данная классификация действует для сплит и мульти-сплит систем

Все каталоги и инструкции здесь: http://splitoff.ru/tehn-doc.html

РЕАЛЬНАЯ ЭНЕРГОЭФФЕКТИВНОСТЬ В ДЕЙСТВИИ

Коэффициент EER характеризует класс энергоэффективности при охлаждении, COP – при нагреве. Приведенные коэффициенты отображают количество холода или тепла, которое выдает кондиционер на каждый потребленный киловатт электроэнергии при номинальных условиях. Для более объективного определения энергоэффективности были введены сезонные коэффициенты SEER и SCOP, которые учитывают параметры работы в различных условиях эксплуатации.

ЕВРОПЕЙСКАЯ КЛАССИФИКАЦИЯ ЭНЕРГОЭФФЕКТИВНОСТИ*

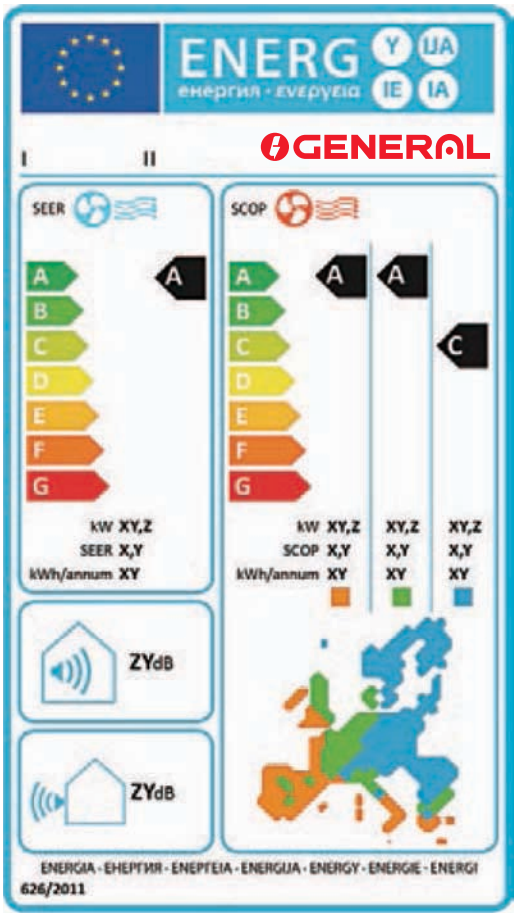

Чем выше EER и COP , тем более эффективна система

	SEER (Охлаждение)	SCOP (Обогрев)
A+++	SEER ⩾ 8.50	SCOP ⩾ 5.10
A++	6.10 ⩽ SEER < 8.50	4.60 ⩽ SCOP < 5.10
A+	5.60 ⩽ SEER < 6.10	4.00 ⩽ SCOP < 4.60
A	5.10 ⩽ SEER < 5.60	3.40 ⩽ SCOP < 4.00
B	4.60 ⩽ SEER < 5.10	3.10 ⩽ SCOP < 3.40
C	4.10 ⩽ SEER < 4.60	2.80 ⩽ SCOP < 3.10
D	3.60 ⩽ SEER < 4.10	2.50 ⩽ SCOP < 2.80
E	3.10 ⩽ SEER < 3.60	2.20 ⩽ SCOP < 2.50
F	2.60 ⩽ SEER < 3.10	1.90 ⩽ SCOP < 2.20
G	SEER < 2.60	SCOP < 1.90

* Используется в Европе с 2013 г.

Существующая классификация	Новая классификация
Номинальная эффективность • Полная производительность • Одна температура: 35° C для охлаждения, 7° C для обогрева EER COP	Сезонная эффективность • Учитывает работу с частичной производительностью • Учитывает различные температурные условия SEER SCOP
Номинальное энергопотребление при работе	Общее энергопотребление • Номинальное энергопотребление • Энергопортребление в режиме Standby • Электронагреватели • Thermo off
Уровень звукового давления	Уровень звуковой мощности

Все каталоги и инструкции здесь: http://splitoff.ru/tehn-doc.html

Высокая энергоэффективность

ЧТО ТАКОЕ ИНВЕРТОР?

Инвертор – это схема преобразования энергии, которая осуществляет электронное управление напряжением, силой тока и частотой работы устройства. Принцип работы инверторного кондиционера состоит в том, что имеется возможность плавной регулировки скорости вращения мотора компрессора в зависимости от тепловой нагрузки в помещении. Для более быстрого достижения заданной температуры контроллер инвертора увеличивает скорость вращения двигателя компрессора. Кондиционер начинает работать в форсированном режиме до тех пор, пока температура в помещении не достигнет заданного значения. Тогда скорость вращения двигателя снижается, но компрессор продолжает работать, поддерживая постоянную температуру с минимальными отклонениями. Таким образом, в процессе работы инверторного кондиционера нет постоянного включения/выключения компрессора.

ПРЕИМУЩЕСТВА ИНВЕРТОРНЫХ КОНДИЦИОНЕРОВ:

- Высокая энергоэффективность
- Низкое энергопотребление
- Низкие пусковые токи
- Быстрый выход на рабочий режим
- Точное поддержание заданной температуры
- Тихая работа внутреннего и наружного блока
- Расширенный диапазон наружных температур
- Увеличенный срок эксплуатации
- Большая длина трассы

ПОЛНОЕ DC-ИНВЕРТОРНОЕ УПРАВЛЕНИЕ

ALL DC

Применение для привода вентиляторов электродвигателей постоянного тока позволило снизить потребление электроэнергии кондиционерами. Высокая частота вращения вентилятора приводит к повышению эффективности теплообмена, что в свою очередь позволяет снизить энергозатраты.

ЭЛЕКТРОДВИГАТЕЛЬ С ОСЕВЫМИ ЗАЗОРАМИ

При компактных размерах мощность в 1,5 раза выше, чем у обычных электродвигателей. Благодаря этому на 10% выросла эффективность работы вентилятора. Применение специальной технологии управления электромагнитным полем обеспечивает пониженные вибрацию и уровень шума.

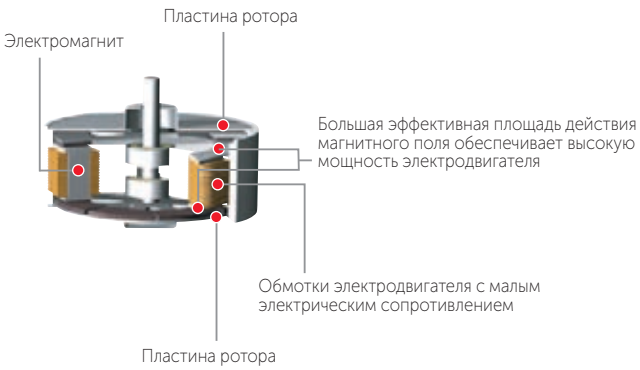

ДВУХРОТОРНЫЙ ИНВЕРТОРНЫЙКОМПРЕССОР ПОСТОЯННОГО ТОКА

Отличные напорные характеристики, низкий уровень шума, широкий диапазон изменения производительности и минимальное энергопотребление обеспечили возможность применения компрессоров не только в бытовом и полупромышленном оборудовании, но и в VRF-системах.

Все каталоги и инструкции здесь: http://splitoff.ru/tehn-doc.html

I-PAM УПРАВЛЕНИЕ (PAM + IPM)

i-PAM

Благодаря применению усовершенствованной инверторной технологии управления компрессором i-PAM (интеллектуальный силовой модуль + амплитудно-импульсная модуляция) стало возможным быстрое достижение требуемых комфортных параметров.

Например, заданная температура в режиме обогрева достигается почти в три раза быстрее, чем при работе стандартной инверторной модели.

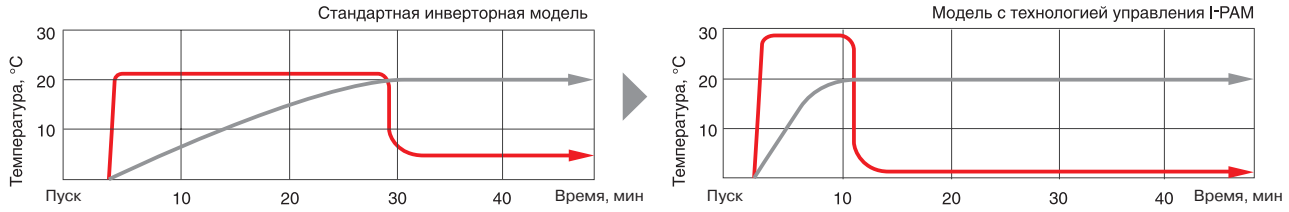

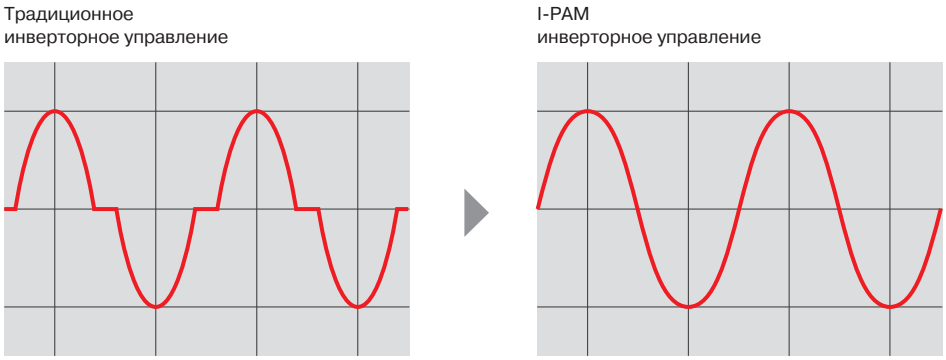

V-PAM УПРАВЛЕНИЕ (I-PAM+ВЕКТОРНОЕ УПРАВЛЕНИЕ)

V-PAM

Векторная амплитудно-импульсная модуляция (технология I-PAM + векторное управление).

Новая технология GENERAL позволила уменьшить габариты компрессора и одновременно снизить энергопотребление. Технология позволила увеличить рабочую частоту и скорость компрессора, повысив его эффективность.

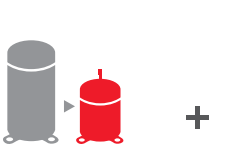

Значительно уменьшены размеры компрессора

Векторная амплитудно-импульсная модуляция (V-PAM)

ВЫСОКОЭФФЕКТИВНЫЙ ТЕПЛООБМЕННИК

В новых теплообменниках существенно повышена эффективность теплообмена за счет применения технологии многоходовой подачи хладагента и использования труб ⌀ 5 мм, расположенных на более близком расстоянии относительно друг друга.

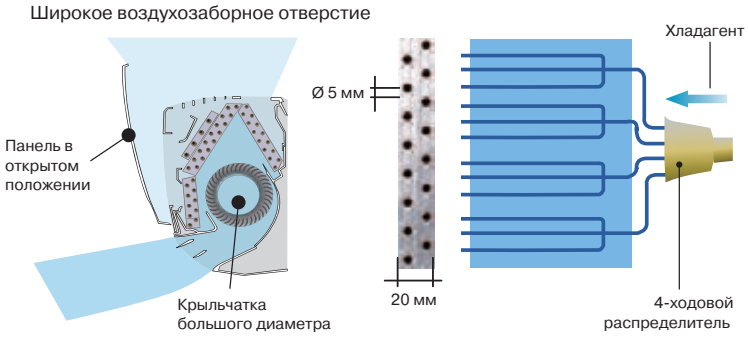

Все каталоги и инструкции здесь: http://splitoff.ru/tehn-doc.html

Высокая энергоэффективность

ДАТЧИК ДВИЖЕНИЯ

После активации этой функции кондиционер регистрирует движение в помещении и в случае отсутствия движения переходит в режим пониженной производительности, а при регистрации движения вновь начинает работать в прежнем режиме.

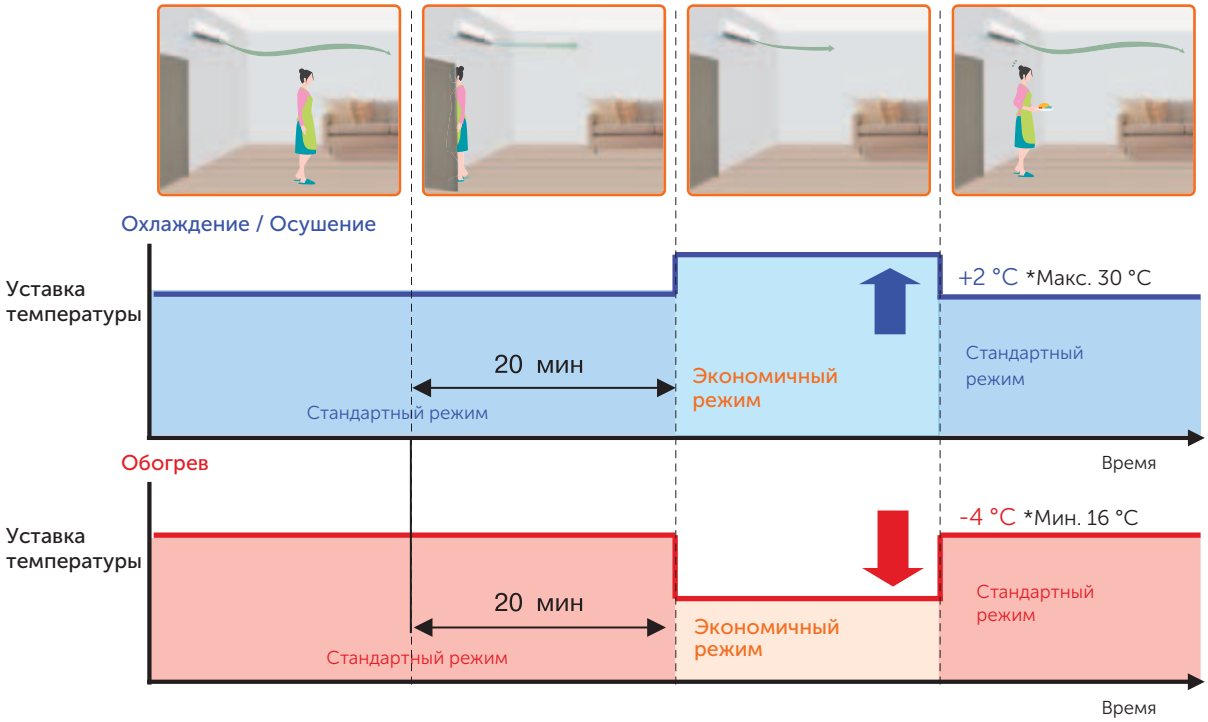

Зона охвата

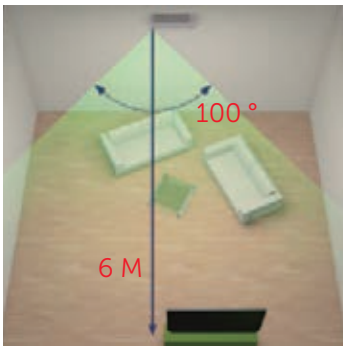

Условия работы

Датчик обнаруживает людей и животных, которые имеют определенную температуру и находятся в движении.
Температура: на 4 градуса выше общего температурного фона.
Скорость движения: около 1 м/с.
Размеры: не менее 100 x 30 см.

Все каталоги и инструкции здесь: http://splitoff.ru/tehn-doc.html

РЕЖИМ СНИЖЕНИЯ ЭНЕРГОПОТРЕБЛЕНИЯ

ECONOMY

При эксплуатации в режиме ECONOMY настройка термостата автоматически изменяется в соответствии с температурой наружного воздуха для обеспечения наиболее экономного функционирования, а также ограничивается максимальная производительность кондиционера до 70% от его номинальной производительности. При включении режима ECONOMY во время охлаждения улучшаются показатели влагопоглощения. Данная функция особенно полезна в том случае, когда необходимо снизить уровень влажности в помещении без ощутимого понижения температуры.

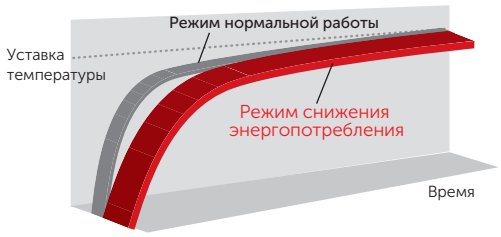

РЕЖИМ ЭНЕРГОСБЕРЕЖЕНИЯ

SAVING

Режим энергосбережения (ENERGY SAVE) немного повышает заданную температуру в режиме охлаждения и понижает заданную температуру в режиме обогрева для обеспечения экономичной работы устройства.

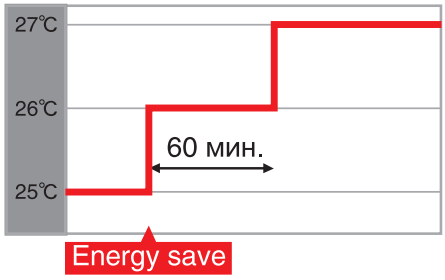

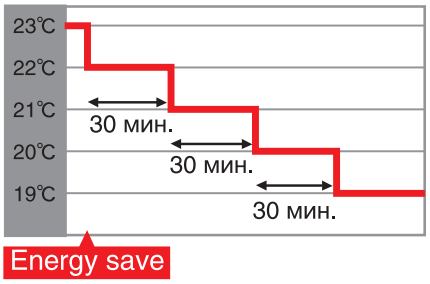

ВО ВРЕМЯ РЕЖИМА ОХЛАЖДЕНИЯ

Когда нажата кнопка энергосбережения, настройки термостата автоматически поднимаются на 1 °C каждые 60 минут до тех пор, пока температура термостата не поднимется в сумме на 2 °C.

ВО ВРЕМЯ РЕЖИМА ОБОГРЕВА

Когда нажата кнопка энергосбережения, настройки термостата автоматически понижаются на 1 °C каждые 30 минут до тех пор, пока температура термостата не понизится в сумме на 4 °C.

ОГРАНИЧЕНИЕ ПОТРЕБЛЯЕМОЙ МОЩНОСТИ

С помощью соединительного кабеля для подключения внешнего управления UTY-XWZXZ2, используя стандартный разъем и плату управления наружного блока, вы можете принудительно ограничить потребляемую мощность системы. Доступно 4 уровня настройки, ограничивающих потребляемую мощность на 100% (без ограничения), 75%, 50% и 0% (полная остановка). При настройке этого режима также снижается уровень шума наружного блока и производительность системы.

Все каталоги и инструкции здесь: http://splitoff.ru/tehn-doc.html

Мощный обогрев

ВЫСОКОЭФФЕКТИВНЫЙ ОБОГРЕВ

ПРОТЕСТИРОВАНО ДО -30 °C

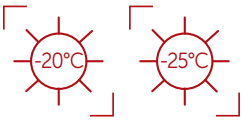

Сплит-системы серии Nordic (настенного типа Nordic, Winner Nordic и Winner Silver, напольные Floor Nordic) открывают перед пользователями возможности по круглогодичному отоплению жилья. Наружные блоки этой серии могут эффективно работать в режиме обогрева практически весь отопительный период. GENERAL гарантирует эффективную работу этих моделей до -25 °C. Тестирования, проведенные независимыми организациями, а также проведенные в реальных условиях, подтверждают надежную работу оборудования с сохранением высокой производительности до -30 °C. В этих сериях реализован ряд конструктивных изменений: увеличен теплообменник, встроен нагреватель дренажного поддона наружного блока и установлены улучшенные компрессора повышенной производительности. Все компоненты наружного блока соответствуют канадскому стандарту CSA, который предъявляет к оборудованию более жесткие требования, нежели обычные европейские стандарты. Даже если вы постоянно не живете в кондиционируемом помещении, то можете активировать режим поддержания +10 °C, который не допустит промораживания дома, при этом затрачивая минимум электроэнергии. Кондиционеры серии Nordic протестированы в жестких условиях эксплуатации стран Скандинавии и уже зарекомендовали себя с наилучшей стороны.

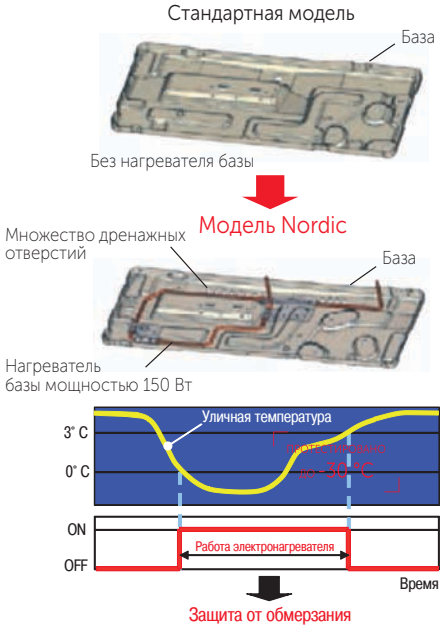

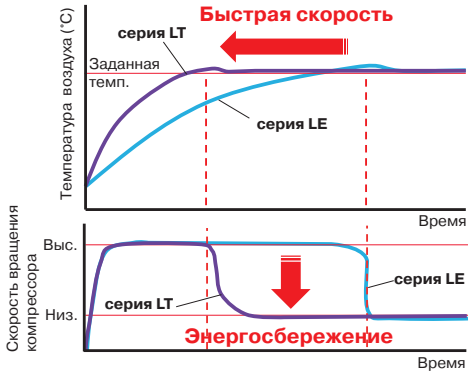

Модель Nordic

Модель Eco² Inverter

НАРУЖНЫЕ БЛОКИ СЕМЕЙСТВА NORDIC В СРЕДНЕМ ИМЕЮТ ОБЪЕМ НА 30% БОЛЬШЕ, НЕЖЕЛИ СТАНДАРТНЫЕ ИНВЕРТОРНЫЕ НАРУЖНЫЕ БЛОКИ

РЕЖИМ ПОДДЕРЖАНИЯ +10 °C В РЕЖИМЕ ОБОГРЕВА

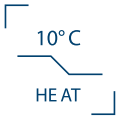

Функция позволяет поддерживать температуру в комнате на уровне +10 °C для предотвращения слишком сильного снижения температуры в зимнее время.

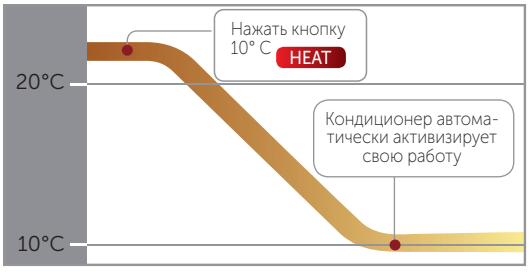

Внимание:
Если температура в помещении превышает 10 °C, режим поддержания температуры не включается. При понижении температуры менее 10 °C включается режим обогрева воздуха в помещении. После завершения работы в режиме поддержания температуры кондиционер может быстро вернутся к предустановленной пользователем комфортной температуре.

Все каталоги и инструкции здесь: http://splitoff.ru/tehn-doc.html

Внутренний блок		ASHG09LTCB	ASHG12LTCB	ASHG14LTCB	ASHG09LMCB	ASHG12LMCB	ASHG14LMCB	AGHG09LVCB	AGHG12LVCB	AGHG14LVCB
Наружный блок		AOHG09LTCN	AOHG12LTCN	AOHG14LTCN	AOHG09LMCBN	AOHG12LMCBN	AOHG14LMCBN	AOHG09LVCN	AOHG12LVCN	AOHG14LVCN
Температура наружного воздуха	°C	Теплопроизводительность при поддержании в помещении температуры +20 °C, кВт								
	-25	2,92	3,50	4,50	2,30	2,36	3,48	3,00	3,50	4,20
	-20	3,19	3,90	4,90	2,83	3,03	3,89	3,40	3,90	4,70
	-15	3,56	4,40	5,40	3,20	3,35	4,33	3,90	4,40	5,20
	-10	3,84	4,46	5,78	3,84	4,04	4,91	4,06	4,46	5,51
	-5	4,04	4,54	6,02	4,16	4,36	5,47	4,19	4,52	5,74
	0	4,16	4,66	6,08	4,46	4,82	5,54	4,31	4,58	5,86
	5	4,92	5,78	6,64	4,88	5,34	5,75	5,01	5,26	6,02
	7	5,40	6,50	7,00	5,20	5,70	6,00	5,45	5,70	6,10
	10	5,97	7,18	7,74	5,33	5,99	6,11	6,02	6,30	6,74
	15	6,18	7,44	8,02	5,50	6,13	6,04	6,24	6,53	6,99

WINNER NORDIC

Модель	ASHG09LTCN	ASHG12LTCN	ASHG14LTCN
Теплопроизводительность при +7 °C	5,40	6,50	7,00
COP	4,85	4,40	3,91
Теплопроизводительность при -25 °C	2,92	3,50	4,50

NORDIC

Модель	ASHG09LMCB	ASHG12LMCB	ASHG14LMCB
Теплопроизводительность при +7 °C	5,20	5,70	6,00
COP	4,38	4,04	3,46
Теплопроизводительность при -25 °C	2,30	2,36	3,48

FLOOR NORDIC

Модель	AGHG09LVCB	AGHG12LVCB	AGHG14LVCB
Теплопроизводительность при +7 °C	5,45	5,70	6,10
COP	4,43	3,78	3,61
Теплопроизводительность при -25 °C	3,00	3,50	4,20

МЕЖДУНАРОДНЫЕ ПРЕМИИ СЕРИИ WINNER NORDIC

GOOD DESIGN AWARD 2011

iF product design award 2012

reddot design award

BEST I TEST 2012

DEALER DESIGN AWARDS

Все каталоги и инструкции здесь: http://splitoff.ru/tehn-doc.html

Дружелюбное управление

ШИРОКИЙ ВЫБОР СИСТЕМ УПРАВЛЕНИЯ

Все сплит-системы GENERAL укомплектованы индивидуальными пультами управления. С настенными, напольными, кассетными и напольно подпотолочными моделями в комплекте поставляются удобные многофункциональные инфракрасные пульты, а с канальными проводные, но большинство блоков допускают и подключение альтернативных проводных пультов управления.

ИК-ПУЛЬТ УПРАВЛЕНИЯ

Инфракрасный пульт управления AR-REA

Многофункциональный инфракрасный пульт управления. Позволяет настроить 5 основных режимов таймера (включение, выключение, программируемый, таймер сна, а также недельный таймер). Недельный таймер позволяет задавать до 4 действий включения /выключения внутреннего блока в течение дня и до 28 раз в неделю, при этом для каждого действия доступна настройка своей температуры. Может управлять внутренним блоком одновременно с проводным пультом управления.

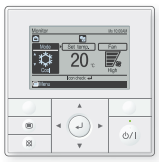

UTY-RVNGM
ОПЦИЯ

Улучшенный проводной пульт UTY-RVNGM

Многофункциональный проводной пульт управления с большим дисплеем. Позволяет настроить 4 основных режима таймера (включение, выключение, таймер экономии, а также улучшенный недельный таймер). В случае неисправности на дисплее пульта отображается код ошибки, при этом пульт сохраняет историю из последних 16 ошибок. В корпус пульта встроен термодатчик, позволяющий быстро и точно определять температуру в помещении. К одному внутреннему блоку можно подключать два проводных пульта управления. Также допускается одновременное управление блоком совместно с инфракрасным пультом. Пульт имеет мультиязычное меню, включая русский язык.

UTY-RNNGM
ОПЦИЯ

Стандартный проводной пульт UTY-RNNGM

Многофункциональный проводной пульт управления. Позволяет настроить 4 основных режима таймера (включение, выключение, таймер экономии, а также недельный таймер). В случае неисправности на дисплее пульта отображается код ошибки, при этом пульт сохраняет историю из последних 16 ошибок. В корпус пульта встроен термодатчик, позволяющий быстро и точно определять температуру в помещении. К одному внутреннему блоку можно подключать два проводных пульта управления. Также допускается одновременное управление блоком совместно с инфракрасным пультом.

UTY-RSNGM
ОПЦИЯ

Упрощенный проводной пульт UTY-RSNGM

Это компактный проводной пульт, который прекрасно подойдет для гостиниц и офисов. С помощью этого пульта можно легко включить или выключить кондиционер, выбрать режим работы, а также отрегулировать температуру и скорость вентилятора. К одному внутреннему блоку можно подключать два проводных пульта управления. Также допускается одновременное управление блоком совместно с инфракрасным пультом.

УДОБНЫЙ ИНФРАКРАСНЫЙ ПУЛЬТ УПРАВЛЕНИЯ

Режим повышенной производительности

В этом режиме работы кондиционер для более быстрого выхода на заданную температуру в помещении будет работать в течение 20 минут с максимальным расходом воздуха и скоростью компрессора.

Датчик движения

Активирует энергосберегающий режим, учитывающий присутствие человека.

Снижение шума

Снижение уровня шума наружного блока на 3 дБ(А).

Настройка таймеров

Позволяет задавать до 4 действий включения/выключения кондиционера в течение дня и до 28 раз в 1 неделю. Также легко можно настроить таймер сна.

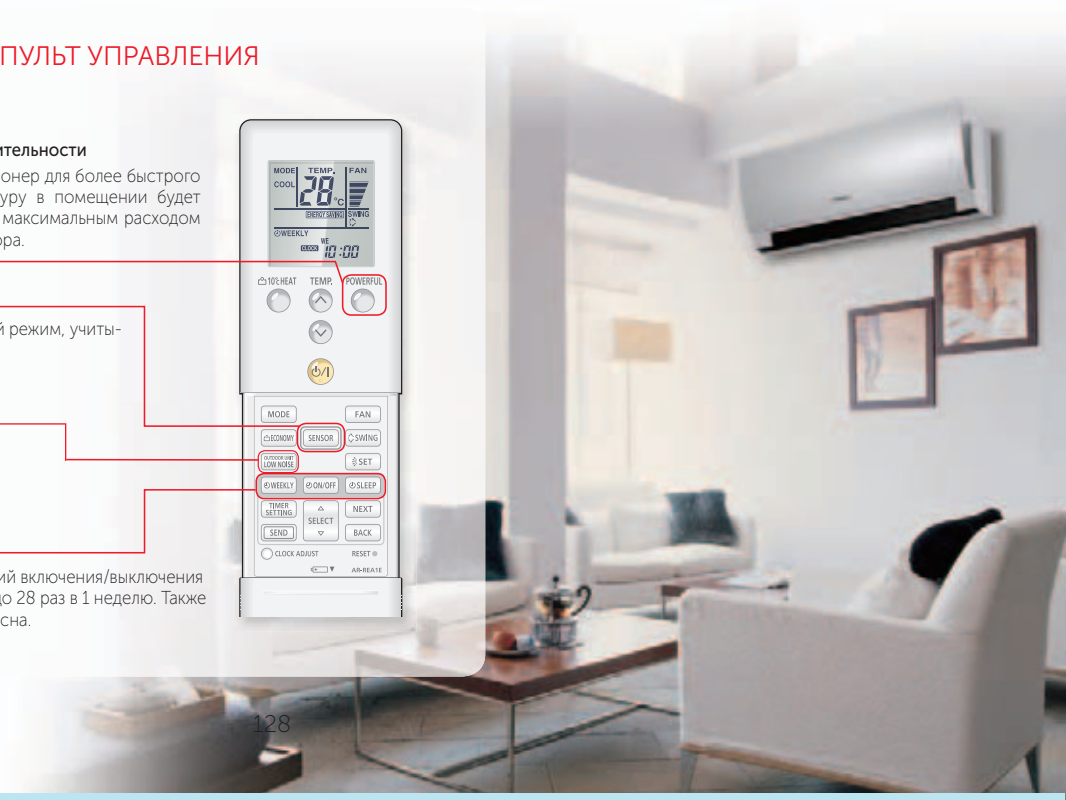

Все каталоги и инструкции здесь: http://splitoff.ru/tehn-doc.html

НЕДЕЛЬНЫЙ ТАЙМЕР

Недельный таймер позволяет задавать до 4 действий включения/выключения внутреннего блока в течение дня и до 28 раз в неделю, при этом для каждого действия доступна настройка своей температуры.
Легкая настройка еженедельного таймера: возможна пакетная настройка работы кондиционера на все дни недели. При необходимости после общей настройки можно поменять параметры работы для любого из дней. Как правило, это намного проще, чем настраивать таймер для каждого дня недели по отдельности.

Нажмите кнопку
WEEKLY
«Недельный таймер»

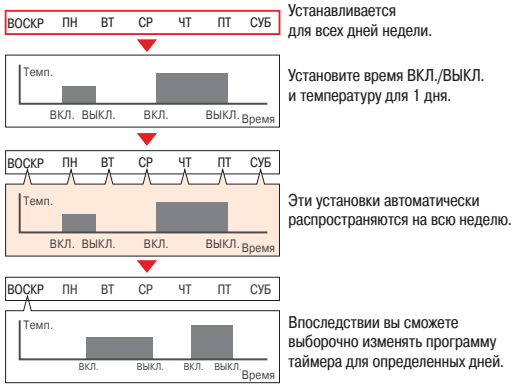

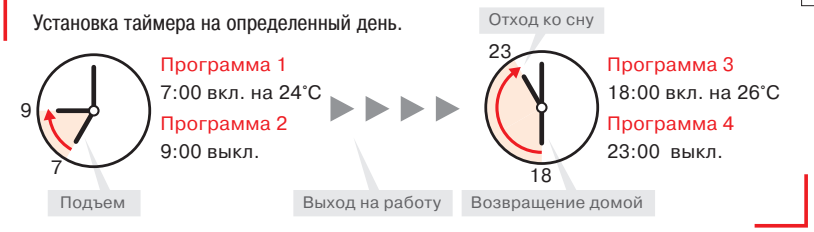

ПРИМЕР ЗАДАНИЯ ТАЙМЕРА

Понедельник-пятница

Программа 1: Установите таймер включения с температурой 24 °C на 7 утра. Программа 2 : Установите таймер выключения на 9 утра.
Программа 3: Установите таймер включения с температурой 26 °C на 5 вечера. Программа 4 : Установите таймер выключения на 11 вечера.

Суббота

Программа 1 ∽ 1 Таймер не задан.

Воскресенье

Если таймер выключения установлен на программу 1 в 9.00, программу 2 в 11.00, программу 3 в 17.00 и программу 4 в 23.00.

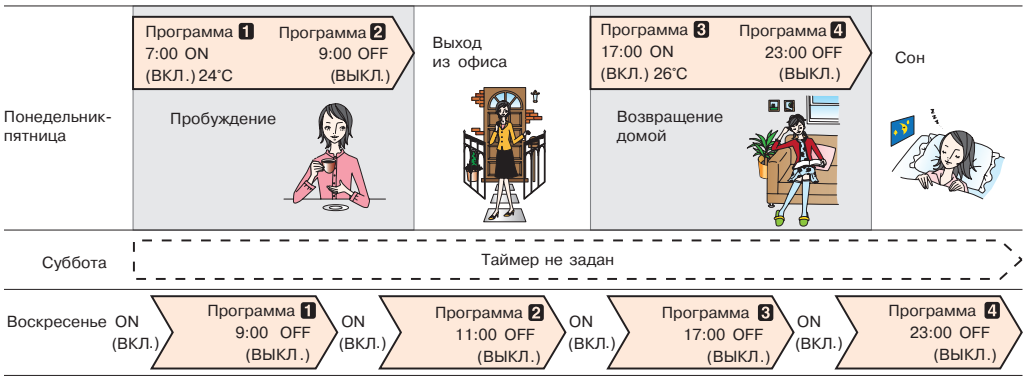

Таймер позволяет задать не только включение-выключение блока, но и режим работы, температуру.
В новом пульте UTY-RVNGM есть возможность задания двух расписаний для разных сезонов.

Расписание 1

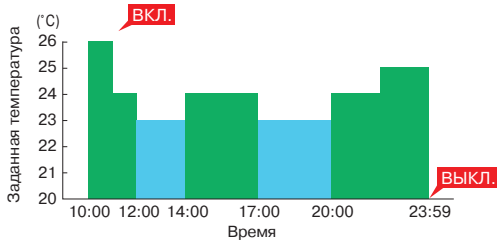

Меню установки недельного таймера на пульте

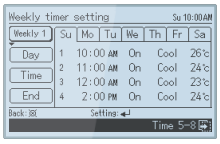

Расписание 2

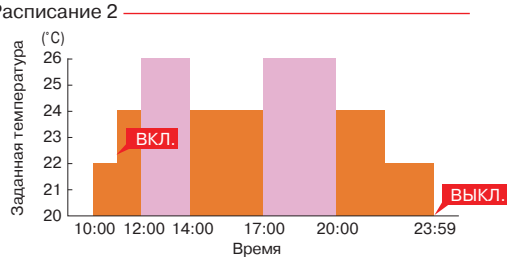

Меню установки недельного таймера на пульте

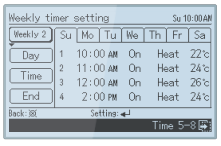

Все каталоги и инструкции здесь: http://splitoff.ru/tehn-doc.html

Дружелюбное управление

НЕДЕЛЬНЫЙ ТАЙМЕР + ТАЙМЕР ЭКОНОМИИ

W+S

УДОБСТВО И КОМПАКТНОСТЬ

Сочетание трех функций:

Проводной пульт дистанционного управления + Недельный таймер + Работа в заданном температурном режиме

ВСТРОЕННЫЙ ТАЙМЕР

Недельный таймер

Предусматривает возможность задания до двух точек включения / выключения кондиционера в течение суток.

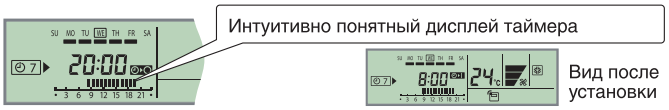

Пример задания недельного расписания
(среда, с 8:00 до 20:00)

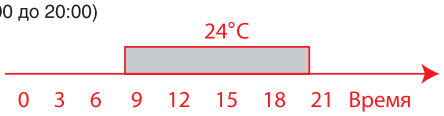

Таймер экономии – работа в заданном температурном режиме

Предусматривает возможность задания до двух периодов работы в принудительном температурном режиме в течение суток.

Пример установки
(вск - суббота, 12:00 - 15:00, 28 °C.)

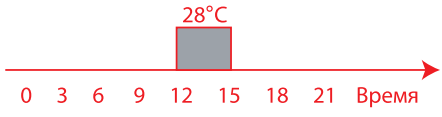

При задействовании недельного таймера и работы в заданном температурном режиме

24°C → 28°C → 24°C

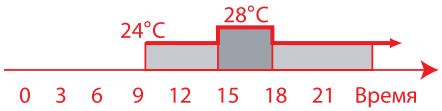

ТАЙМЕР АВТОМАТИЧЕСКОГО ВЫКЛЮЧЕНИЯ

OFF
AUTO OFF

Внутренний блок автоматически выключается по достижении заданного времени выключения. Также может быть задан интервал времени, когда функция активна.

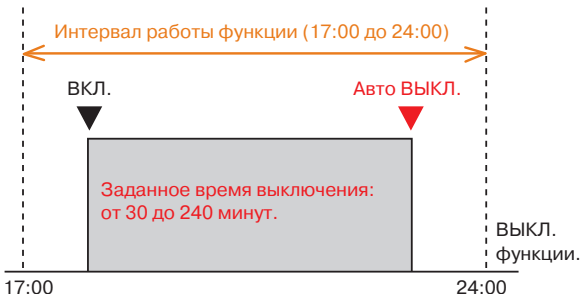

ПРИНУДИТЕЛЬНОЕ ОГРАНИЧЕНИЕ ДИАПАЗОНА УСТАВОК ПО ТЕМПЕРАТУРЕ

°C

С помощью нового пульта UTY-RVNGM для экономии электроэнергии можно задать ограничение верхнего и нижнего порога настройки температуры. Могут быть заданы ограничения по температуре для каждого режима работы (охлаждение, обогрев, авто).

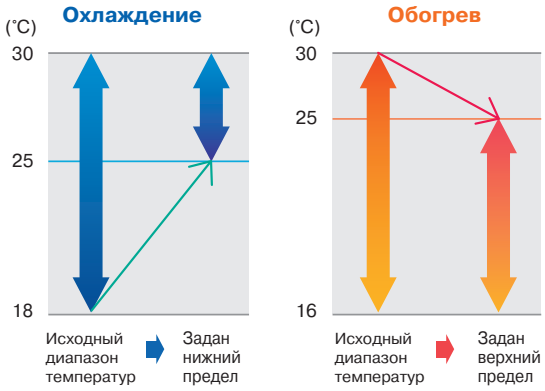

АВТОВОЗВРАТ К ПРЕДЫДУЩЕЙ УСТАВКЕ ТЕМПЕРАТУРЫ

Заданная температура автоматически возвращается к предыдущей уставке по истечении заданного времени. Интервал времени, в котором может быть задана функция, составляет от 10 до 120 минут. Функция доступна с пульта управления UTY-RVNGM.

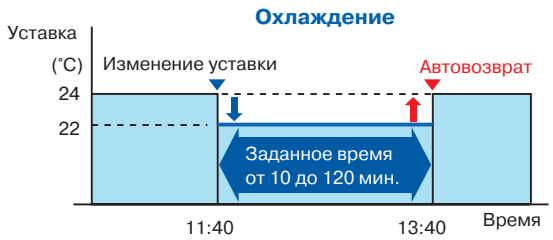

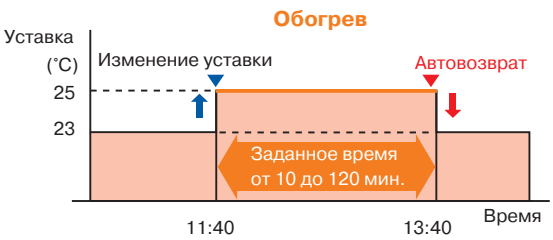

Все каталоги и инструкции здесь: http://splitoff.ru/tehn-doc.html

ТАЙМЕР СНА

При нажатии кнопки SLEEP кондиционер автоматически, в зависимости от режима работы, будет изменять значение температуры воздуха по специальному алгоритму в течение заданного вами времени. По истечении установленного времени кондиционер полностью остановится.

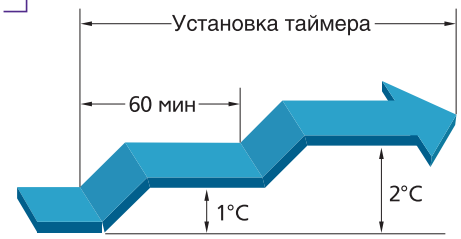

В режиме охлаждения: температурная уставка автоматически повышается на 1 °C каждый час (но не более, чем на 2 °C).

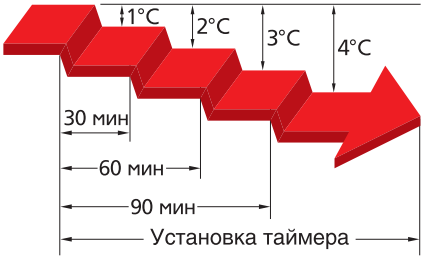

В режиме нагрева: температурная уставка автоматически понижается на 1 °C каждые 30 минут (но не более, чем на 4 °C).

ИНДИВИДУАЛЬНОЕ КОДИРОВАНИЕ БЛОКОВ

Селекторный переключатель выбора кода сигнала позволяет использовать несколько беспроводных пультов для управления блоками, находящимися в одном помещении (максимум 4 блока), без перекрещивания сигналов между блоками.

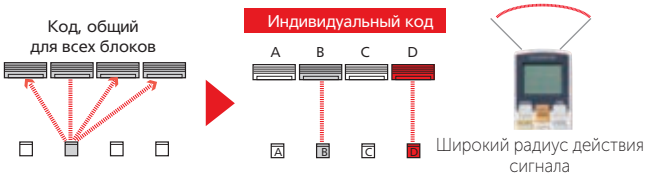

ГРУППОВОЕ УПРАВЛЕНИЕ

Стандартный проводной пульт может быть использован не только для индивидуального дистанционного контроля, но и для управления группой кондиционеров (до 16 блоков). При этом пульт управляет сразу всеми внутренними блоками и не осуществляет индивидуального контроля. Это удобно в случаях, когда необходимо управлять группой внутренних блоков, находящихся в одном помещении.

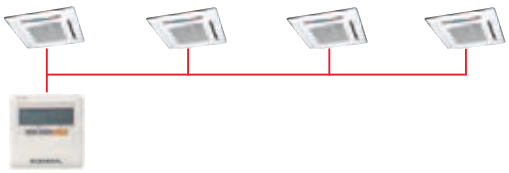

ВНЕШНЕЕ УПРАВЛЕНИЕ

С помощью соединительного кабеля для подключения внешнего управления и адаптера для подключения внешнего управления (только для некоторых моделей), используя стандартный разъем на плате внутреннего блока, вы можете принудительно включать или выключать кондиционер, что бывает удобно при использовании карты включения/выключения в гостиницах, при применении датчика открытия окон или при ротации основного и резервного кондиционеров.

ВНЕШНЯЯ ИНДИКАЦИЯ РАБОТЫ

С помощью соединительного кабеля для подключения внешнего управления, используя стандартный разъем на плате внутреннего блока, вы можете выводить индикацию работы кондиционера (Работа - Остановка).

Все каталоги и инструкции здесь: http://splitoff.ru/tehn-doc.html

Умный дом

ИНТЕГРАЦИЯ В СИСТЕМУ УПРАВЛЕНИЯ ЗДАНИЕМ

BMS

В случае необходимости возможна интеграция сплит-системы в «Умный дом» использующий протоколы LonWorks, KNX, Modbus, BACnet или управление через сеть Интернет, при помощи Wi-Fi-адаптера. Интегрировать можно любую сплит-систему, которая имеет возможность подключения проводного пульта управления. Для этого используются различные шлюзы и конверторы.

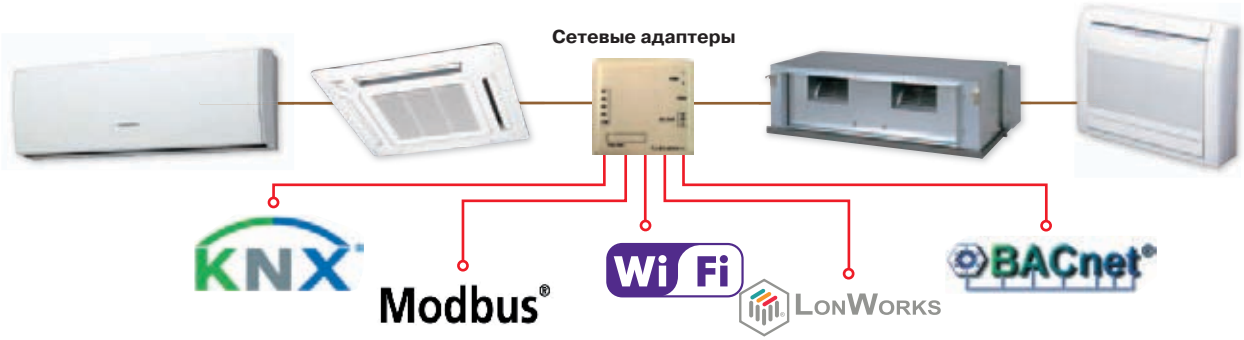

АДАПТЕР ДЛЯ УПРАВЛЕНИЯ ЧЕРЕЗ WI-FI FJ-RC-WIFI-1

Новый Wi-fi-адаптер FJ-RC-WiFi-1 предназначен для дистанционного управления и контроля за работой кондиционеров GENERAL с помощью смартфонов, планшетов или ПК. Приложение Intesis Home для iOS и Android можно загрузить из AppStore или Google Play .

Управление простое и интуитивно понятное, аналогичное тому, как если бы потребитель использовал обычный пульт. Имея под рукой мобильное устройство с доступом в Интернет, пользователь может включить кондиционер в требуемом режиме до прибытия домой. С помощью Wi-Fi-адаптера и приложения легко отслеживать расход электроэнергии, контролировать рабочие параметры сплит-системы, даже находясь далеко от дома. А в случае отклонения от заданного алгоритма работы или в любой внештатной ситуации пользователь получит мгновенное уведомление.

СЕТЕВОЙ КОНВЕРТОР ДЛЯ ПОДКЛЮЧЕНИЯ К KNX FJ-RC-KNX-1I

Сетевой конвертор FJ-RC-KNX-1i используется для интеграции внутренних блоков в сеть управления KNX. Конвертор удобен в монтаже, имеет компактные размеры и не требует дополнительного подключения электропитания. Возможно подключение конвертора как к одному внутреннему блоку, так и к группе блоков (до 16 шт.).

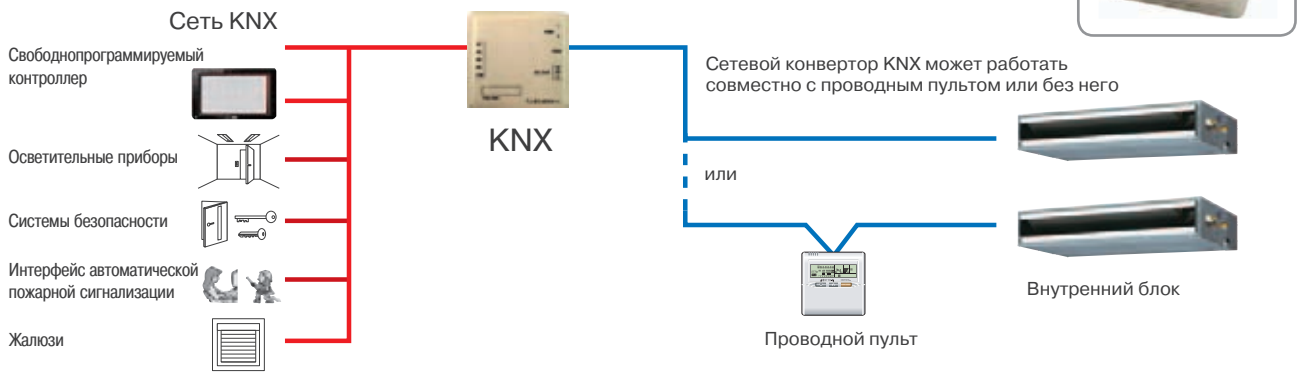

Все каталоги и инструкции здесь: http://splitoff.ru/tehn-doc.html

СЕТЕВОЙ КОНВЕРТОР ДЛЯ ПОДКЛЮЧЕНИЯ К MODBUS FJ-RC-MBS-1

Сетевой конвертор FJ-RC-MBS-1 используется для интеграции внутренних блоков в сеть управления Modbus. Конвертор удобен в монтаже, имеет компактные размеры и не требует дополнительного подключения электропитания. Конвертор обеспечивает интеграцию внутренних блоков в единую систему мониторинга и центрального управления.

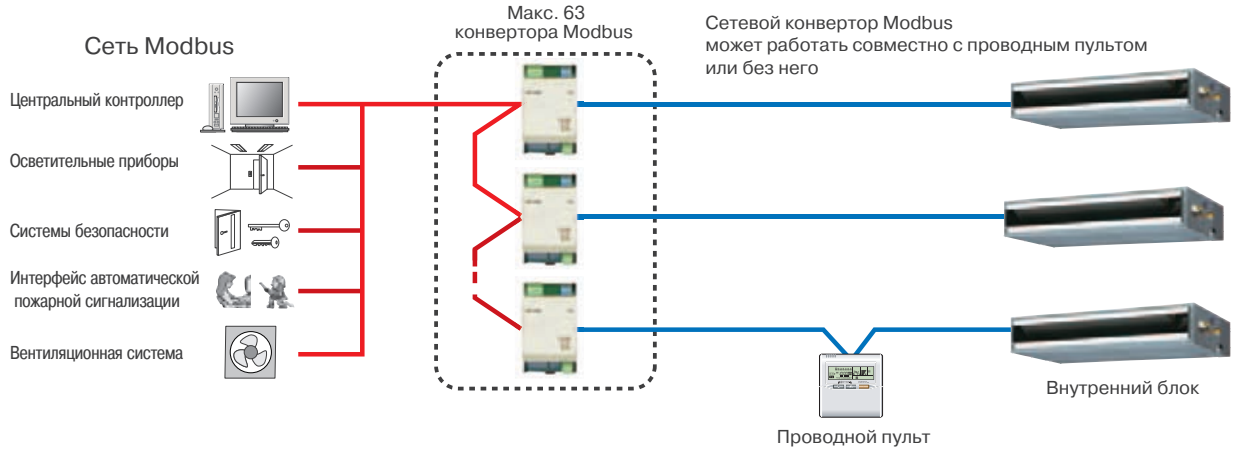

КОНВЕРТОР ДЛЯ СЕТИ LONWORKS UTY-VLGX

Конвертор для интеграции в LonWorks® UTY-VLGX позволяет подключать до 128 внутренних блоков и 100 наружных блоков без ограничения количества используемых переменных. Технология LonWorks® широко используется для построения распределенных систем автоматизации зданий, транспортных сетей, систем автоматизации промышленных предприятий. Сеть LonWorks® имеет децентрализованную распределенную архитектуру, где каждый узел выполняет функции управления, включая обработку информации, ввод/вывод данных и взаимодействие с другими узлами, что обеспечивается программным обеспечением каждого из узлов. Так как узлы сети обмениваются данными непосредственно друг с другом и нет централизованных устройств, выход из строя которых, ведет к отказу всей системы, то в целом сеть имеет очень высокую степень отказоустойчивости. Из-за определенных ограничений в скорости обмена данными и количеству подключаемых устройств использование платформы LonWorks® рекомендуется для автоматизации небольших и средних объектов. Для интеграции сплит-систем в сеть LonWorks® требуется адаптер UTY-VGGXZ1.

ПРОГРАММНЫЙ ШЛЮЗ ДЛЯ СЕТИ BACNET® UTY-ABGX

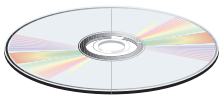

CD-ROM (программное обеспечение)

Аппаратный ключ защиты

Интерфейсный шлюз для сети BACnet® UTY-ABGX является программным продуктом, позволяющим в полной мере осуществлять мониторинг и управление 4 независимыми сетями с общим количеством до 400 наружных и 1600 внутренних блоков с единого (для всех инженерных систем здания) диспетчерского пульта с помощью сетевого протокола BACnet®. В программное обеспечение входит управляющая оболочка, которая позволяет осуществлять контроль и мониторинг системы. Интеграция в BACnet® рекомендуется для автоматизации средних и больших объектов, с большим количеством различного инженерного оборудования. В настоящее время стандарт BACnet® принят ANSI (Американским Национальным Институтом Стандартов) и ASHRAE (Американским обществом инженеров по нагреванию, охлаждению и кондиционированию воздуха), а также получил международное признание и был адаптирован в ряде стран в качестве национального стандарта. На интерфейсном шлюзе для сети BACnet® UTY-ABGX нанесен логотип BTL (BACnet Testing Laboratories), подтверждающий качество оборудования, прошедшего строгую проверку на работоспособность и совместимость с другим BACnet-оборудованием. Для интеграции сплит-систем в сеть BACnet® требуется адаптер UTY-VGGXZ1.

Все каталоги и инструкции здесь: http://splitoff.ru/tehn-doc.html

Здоровый климат

СИСТЕМА ТОНКОЙ ОЧИСТКИ ВОЗДУХА В КОНДИЦИОНЕРАХ НАСТЕННОГО ТИПА

Инженеры GENERAL при создании фильтров, используемых в кондиционерах, обратились к традиционным рецептам японского врачевания. Они применили природные компоненты, издревле известные как мощные антисептики – вытяжку из яблок и разновидности хрена, во всем мире известного под названием «васаби».

ION

ИОННЫЙ ДЕОДОРИРУЮЩИЙ ФИЛЬТР

Фильтр эффективно устраняет запахи с помощью ионов, вырабатываемых тонкодисперсными частицами керамики. При загрязнении фильтр моется водой. Средний срок службы фильтра достигает 3 лет.

Деодорирующий эффект

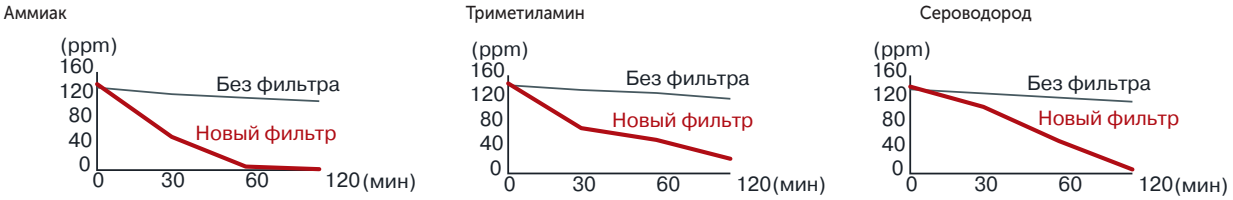

Организация проведения испытания: Центр санитарного контроля за состоянием окружающей среды.
Способ проведения испытания: тест на деодорирование воздуха.

AF

ЯБЛОЧНО-КАТЕХИНОВЫЙ ФИЛЬТР

Фильтр эффективно притягивает мелкие частицы пыли, невидимые споры плесени и вредные микроорганизмы, препятствуя их дальнейшему росту и распространению благодаря содержащемуся в нем полифенолу (вещество, получаемое из экстракта яблок).

WF

АНТИБАКТЕРИАЛЬНЫЙ ЭЛЕКТРОСТАТИЧЕСКИЙ ФИЛЬТР С ЭКСТРАКТОМ ВАСАБИ

Благодаря статическому электричеству фильтр притягивает мелкие частицы пыли, невидимые споры плесени и вредные микроорганизмы, обезвреживая их действием аллилового эфирного масла, содержащегося в васаби, что предотвращает их распространение.

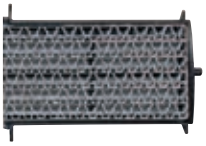

P

ФОТОКАТАЛИТИЧЕСКИЙ ДЕОДОРИРУЮЩИЙ ФИЛЬТР

Фотокаталитический фильтр окисляет органические соединения и способствует их разложению. Фильтр обладает сильным деодорирующим эффектом, устраняет большинство неприятных запахов. Для восстановления деодорирующей функции необходимо 1 раз в 6 месяцев подвергать фильтр воздействию ультрафиолетовых лучей (УФ-лампа или прямые солнечные лучи). Средний срок службы фильтра достигает 3 лет.

АВТОМАТИЧЕСКОЕ ОСУШЕНИЕ ТЕПЛООБМЕННИКА

AUTO

Автоматический режим осушения внутреннего пространства кондиционера позволяет предотвратить рост плесени и бактерий.

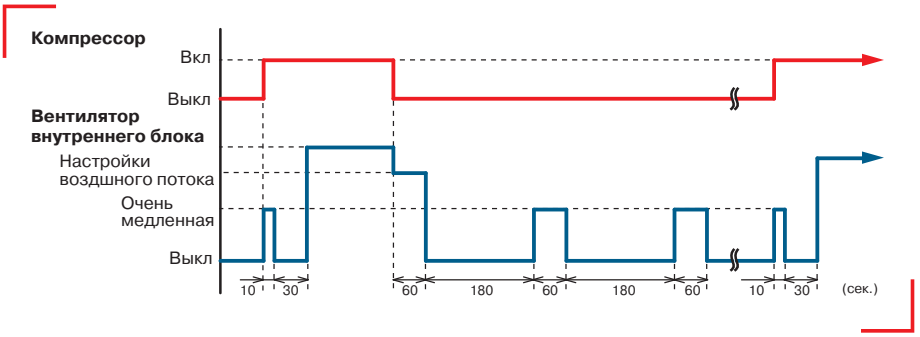

МОЮЩАЯСЯ ПАНЕЛЬ

Декоративная панель внутреннего блока легко снимается и моется.

Все каталоги и инструкции здесь: http://splitoff.ru/tehn-doc.html

БЕСШУМНАЯ РАБОТА НАРУЖНОГО БЛОКА

В настенных сплит-системах при активации функции с пульта управления происходит снижение уровня шума наружного блока на 3 дБ(А).

В коммерческих сплит-системах с помощью соединительного кабеля для подключения внешнего управления UTY-XWZXZ2, используя стандартный разъем и плату управления наружного блока, вы можете принудительно снизить уровень шума наружного блока. Снижение шума происходит за счет снижения рабочей частоты компрессора и скорости вращения вентиляторов. Доступно два уровня снижения шума: на 2 дБ(А) и на 4 дБ(А).

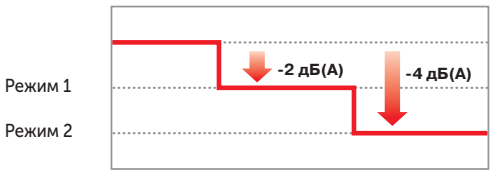

РЕЖИМ ПОВЫШЕННОЙ ПРОИЗВОДИТЕЛЬНОСТИ

В этом режиме работы кондиционер для более быстрого выхода на заданную температуру в помещении будет работать в течение 20 минут с максимальным расходом воздуха и скоростью компрессора.

В режиме охлаждения

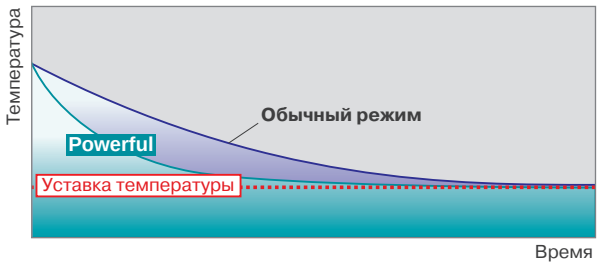

В режиме обогрева

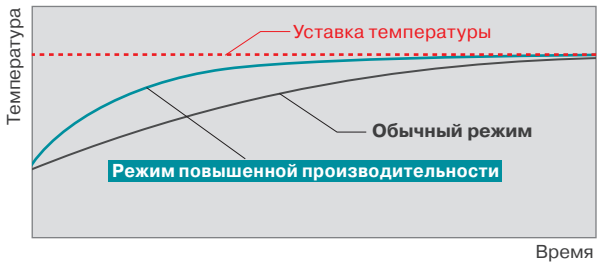

ПОДМЕС СВЕЖЕГО ВОЗДУХА

Подача свежего воздуха в зависимости от модели кондиционера может осуществляться как непосредственно через отверстие во внутреннем блоке, так и через комплект для подмеса свежего воздуха UTZ-VXAA или UTZ-VXGA (только для внутренних блоков кассетного типа). Рекомендуемый объем подаваемого свежего воздуха – 10 % от расхода воздуха через внутренний блок в максимальном режиме.

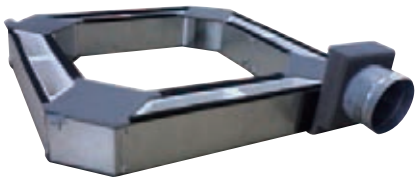

Комплект для подмеса свежего воздуха для внутренних блоков кассетного типа.

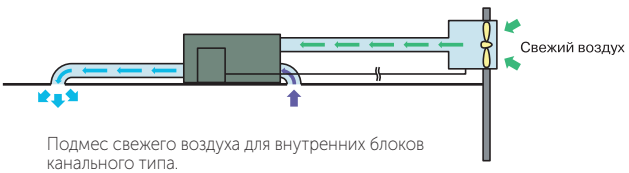

Подмес свежего воздуха для внутренних блоков канального типа.

Подмес свежего воздуха через стандартное отверстие для внутренних блоков кассетного типа.

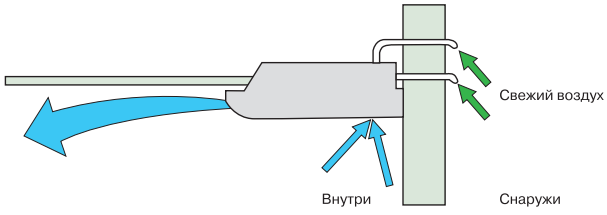

Подмес свежего воздуха для внутренних блоков подпотолочного типа.

Все каталоги и инструкции здесь: http://splitoff.ru/tehn-doc.html

Технологии

ДРЕНАЖНЫЙ НАСОС

Отвод конденсата может осуществляться принудительно с помощью дренажного насоса, установленного внутри кондиционера. В сплит-системах кассетного типа дренажный насос всегда идет в комплекте с внутренним блоком и не требует дополнительного монтажа.

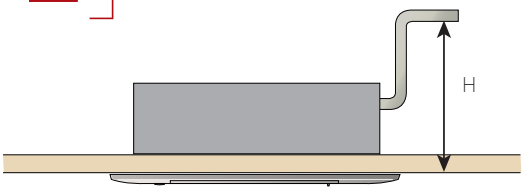

Значение H равно:
AUHG12L, AUHG14L, AUHG18L, AUHG24L – 700 мм;
AUHG30L, AUHG36L, AUHG45L, AUHG54L – 850 мм;
AUG18U – 400 мм;
AUG25U, AUG30U, AUG36U, AUG45U, AUG54U – 800 мм.

В сплит-системах канального типа ARHG12-18LLTB дренажный насос также идет в комплекте с внутренним блоком и не требует дополнительного монтажа.

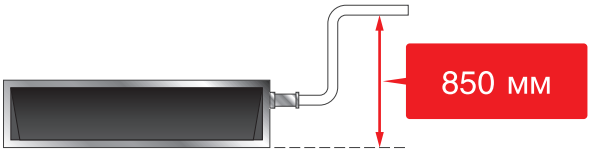

В сплит-системах подпотолочного и канального типа возможна опциональная установка дренажного насоса, рекомендуемого GENERAL или насоса стороннего производителя.

ДРЕНАЖНЫЙ НАСОС UTR-DPB24T ДЛЯ ВНУТРЕННИХ БЛОКОВ ПОДПОТОЛОЧНОГО ТИПА

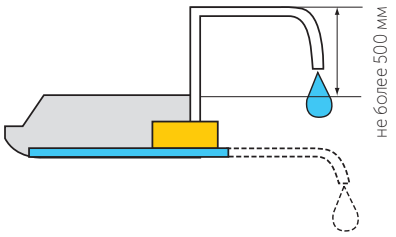

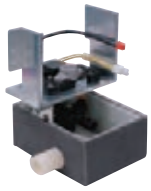

UTR-DPB24T

ДРЕНАЖНЫЕ НАСОСЫ UTZ-PX1BBA И UTZ-PX1NBA ДЛЯ ВНУТРЕННИХ БЛОКОВ КАНАЛЬНОГО ТИПА

UTZ-PX1BBA
UTZ-PX1NBA

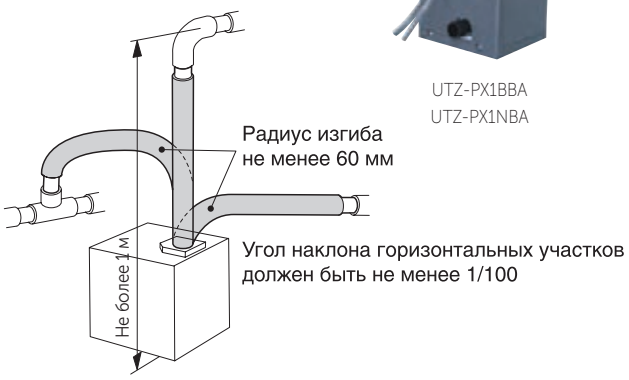

РЕЖИМ ДЛЯ ВЫСОКИХ ПОТОЛКОВ

Для помещений с высокими потолками расход воздуха и скорость потока на выходе из внутреннего блока могут быть увеличены для достижения комфортных параметров в нижней части помещения. Для помещений с низкими потолками возможно уменьшение расхода воздуха и скорости потока, что позволяет избежать дискомфорта. Данная функция доступна для кассетных, универсальных и подпотолочных кондиционеров. Режимы можно выбрать с помощью стандартного пульта управления.

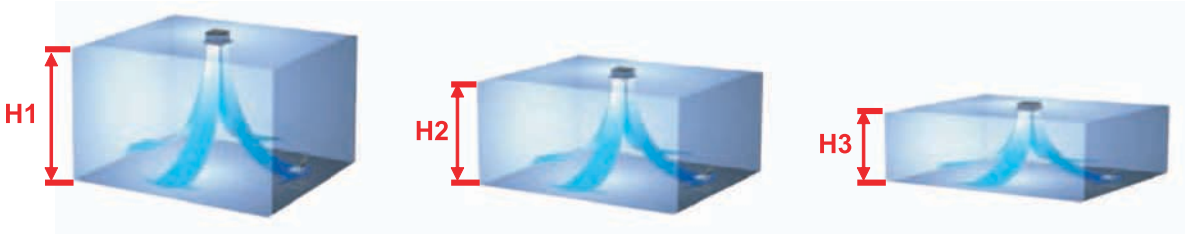

Модель	Режим «Высокий потолок», расчетная высота H1, м	Режим «Стандартный», расчетная высота H2, м	Режим «Низкий потолок», расчетная высота H3, м
AUHG12L, AUHG14L, AUHG18L, AUHG24L, AUHG30L, AUHG36L	3 – 3,5	2,5 - 3	-
AUHG45L, AUHG54L	4,0 – 5,0	2,7 – 4,0	2,5 - 2,7
AUG25U, AUG30U, AUG36U, AUG45U, AUG54U	3 – 3,5*	2,5 - 3	менее 2,5
ABHG18L, ABHG24L, ABG30U, ABHG30L, ABHG36L, ABHG45L, ABHG54L	3 – 3,5	2,5 - 3	-

Все каталоги и инструкции здесь: http://splitoff.ru/tehn-doc.html

АНТИКОРРОЗИЙНАЯ ЗАЩИТА

Co

Теплообменник наружного блока имеет многослойную антикоррозийную защиту, которая существенно продлевает его срок службы, снижая агрессивное воздействие окружающей среды.

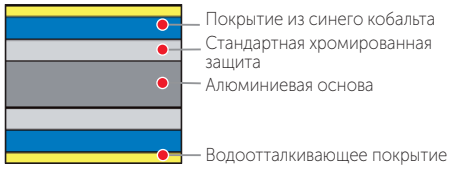

НИЗКОТЕМПЕРАТУРНЫЙ КОМПЛЕКТ

ПРОТЕСТИРОВАНО ДО -30 °C

WSET

В помещения с большими теплопритоками (например, в серверных, на базовых станциях систем мобильной связи, в лабораториях, студии звукозаписи и прочих технологических помещениях) необходимо круглогодичное охлаждение воздуха, даже в зимний период. Одним из возможных решений проблемы кондиционирования в таких случаях может стать установка специально адаптированных сплит-систем.

Адаптация сплит-систем для работы в режиме охлаждения при температурах наружного воздуха ниже допустимых производителем осуществляется путем установки специального низкотемпературного комплекта состоящего из регулятора давления конденсации и нагревателя картера компрессора.

Установка специального низкотемпературного комплекта позволяет обеспечить бесперебойную работу сплит-системы в режиме охлаждения воздуха при поддержании высокого уровня надежности и производительности системы до температуры наружного воздуха -30 °C. Доработка сплит-систем осуществляется в сервисном центре дистрибьютора, что позволяет поддерживать заводскую гарантию на это оборудование.

Дополнительно к низкотемпературному комплекту мы рекомендуем приобретать нагреватель дренажного шланга.

СПИСОК ДОРАБАТЫВАЕМЫХ МОДЕЛЕЙ НАРУЖНЫХ БЛОКОВ БЫТОВЫХ СПЛИТ-СИСТЕМ:

AOHG07LLC, AOHG09LLC, AOHG12LLC, AOH7USNC, AOH9UFCC, AOH12USCC, AOH14USBC, AOG18UNBNL, AOG24UNBNL, AOG30UNBDL, AOG18UNCNL, AOG25UNANL, AOG25UNBNL, AOG30UNBWL, AOG36UNAXT, AOG45UMAXT, AOG54UMAYT, AOG60UMAYT, AOG90TPC3L

Новые приложения для моментального доступа к сервисной информации GENERAL

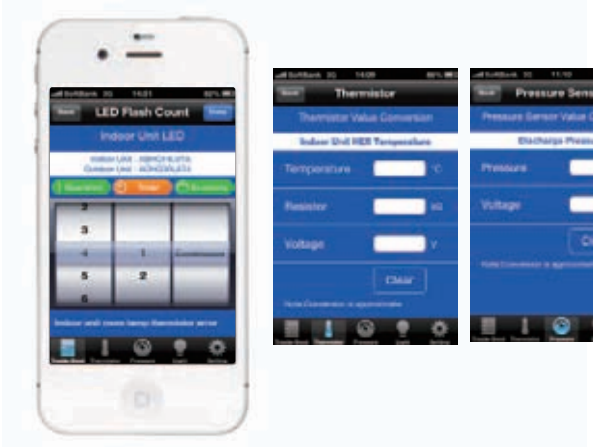

Новые приложения для iOS и Android позволяют получать оперативный доступ к сервисной информации по системам кондиционирования GENERAL. Приложения доступны для бесплатного скачивания на App Store и Google Play после регистрации. Интерфейс приложений доступен на 11 языках, в число которых входит и русский. Приложение Mobile Technician позволяет проводить диагностику систем GENERAL, предлагая типовые методики решения выявленных неисправностей на основании кодов ошибок, выдаваемых системой (навигация по кодам ошибок). Фрагмент полученной сервисной инструкции с решением можно отправить по электронной почте. Также возможно проверить термодатчики и датчики давления на соответствие показаний номинальным значениям.

Для использования приложения достаточно пройти несложную регистрацию. В качестве бонуса есть функция фонарика для смартфона.

Приложение Error Code Application предоставляет информацию по кодам ошибок для кондиционеров GENERAL. После ввода кода ошибки отображается ее название и описание на трех уровнях (основное, дополнительное и подробное). Данное приложение требует пароля, который можно получить по e-mail.

Все каталоги и инструкции здесь: http://splitoff.ru/tehn-doc.html

Функции, применяемые в сплит-системах с внутренним блоком кассетного типа

РАСПРЕДЕЛЕНИЕ ВОЗДУХА ЧЕРЕЗ ВОЗДУХОВОДЫ

Возможно упрощенное подключение воздуховодов для распределения кондиционированного воздуха по помещениям. В кассетных внутренних блоках вы можете отвести 1 или 2 воздуховода в соседние небольшие помещения.

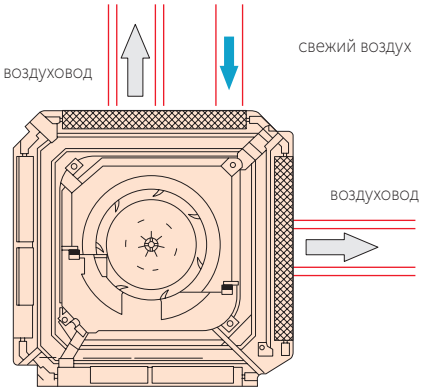

РАСПРЕДЕЛЕНИЕ ВОЗДУХА

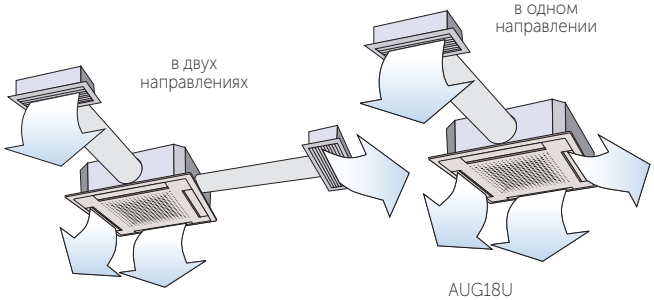

AUHG30/36/45/54L
AUG25/30/36/45/54U

AUG18U

ВЫСОКОЭФФЕКТИВНЫЙ ТУРБОВЕНТИЛЯТОР С ЛОПАТКАМИ ОБЪЕМНОГО ПРОФИЛЯ

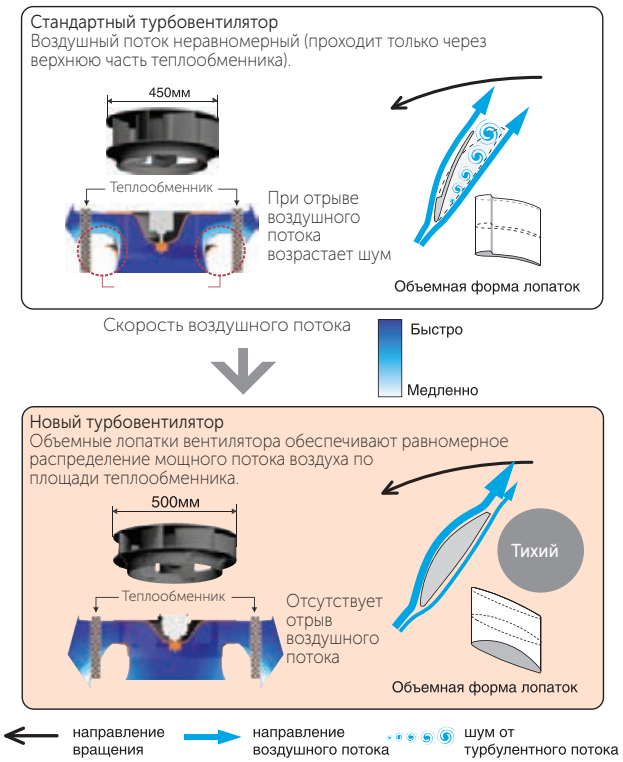

ДЕКОРАТИВНАЯ ПРОКЛАДКА UTG-BGYA-W МЕЖДУ ПАНЕЛЬЮ И ПОТОЛКОМ (ОПЦИЯ)

Используется в случаях, когда высота запотолочного пространства не позволяет полностью скрыть внутренний блок кассетного типа.

РЕГУЛИРОВАНИЕ ПОЛОЖЕНИЯ КРОНШТЕЙНА ВОЗМОЖНО ПОСЛЕ УСТАНОВКИ

УСТАНОВКА ОДНОНАПРАВЛЕННЫХ ОТВЕРСТИЙ

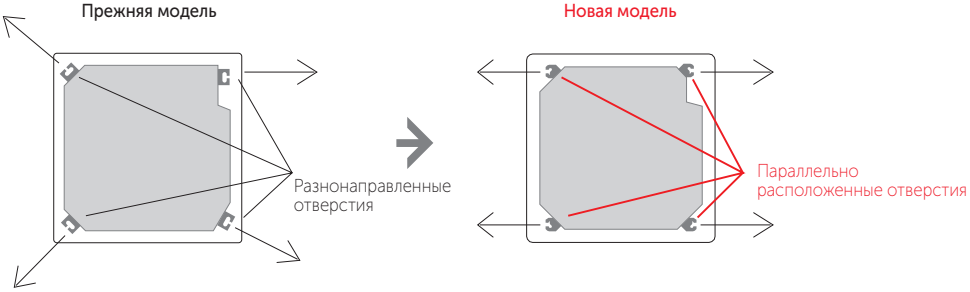

Все каталоги и инструкции здесь: http://splitoff.ru/tehn-doc.html

ОГРАНИЧЕНИЕ НАПРАВЛЕНИЙ ПОТОКА ВОЗДУХА

В соответствии с вашими требованиями к комфорту вы можете ограничивать направления воздушного потока, исходящие из внутреннего блока кассетного типа. Вы можете выбрать от двух до четырех направлений воздушного потока в неинверторных моделях и заглушить одну сторону в инверторных.

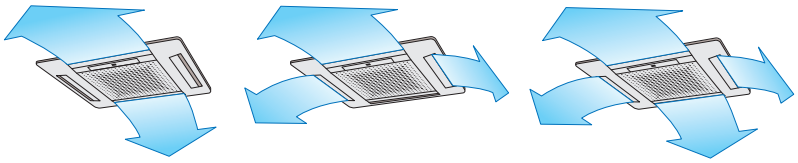

УЛУЧШЕННОЕ РАСПРЕДЕЛЕНИЕ ВОЗДУШНОГО ПОТОКА

Жалюзи новой конструкции и специальный профиль поверхности декоративной решетки исключают прилипание струи воздуха к потолку (эффект Коанда) и способствуют дальнейшему распространению струи.

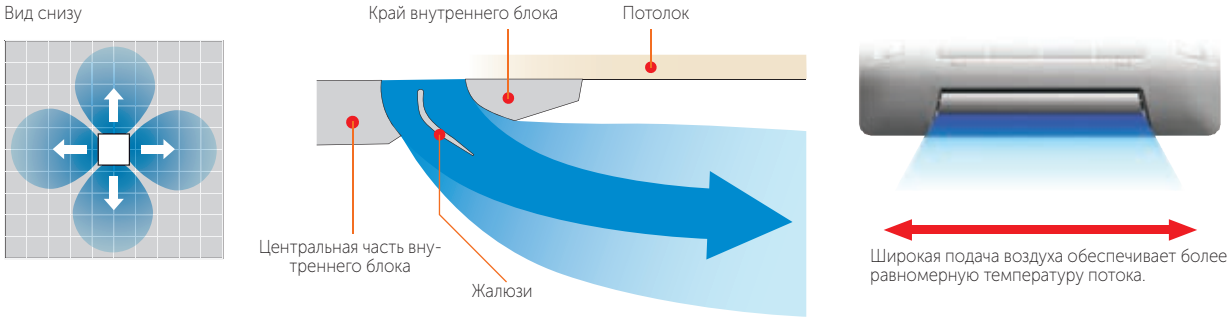

УДОБСТВО ОБСЛУЖИВАНИЯ

Защелки декоративной решетки воздухозаборника расположены непосредственно на лицевой панели, поэтому ее легко открывать или снимать целиком.

Широко открывается для удобства сервисного обслуживания.

Съемный моющийся фильтр и решетка.

Панель широко открывается, обеспечивая легкий доступ к блоку управления во время сервисных работ.

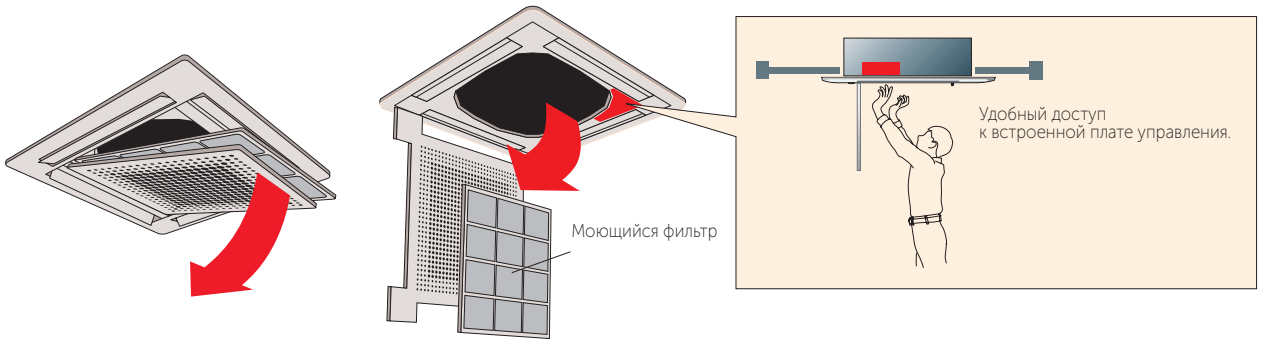

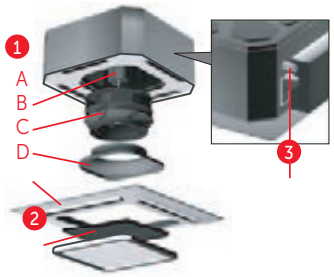

1 Обслуживание крыльчатки и электродвигателя вентилятора.

Для обслуживания крыльчатки и электродвигателя вентилятора достаточно отсоединить панель и извлечь раструб вентилятора.

A Электродвигатель вентилятора
B 2-хступенчатый турбовентилятор
C Раструб
D Декоративная панель

2 Моющийся фильтр в стандартной комплектации.

3 Прозрачные элементы дренажной системы.

Прозрачные элементы дренажной системы упрощают проверку во время монтажа и эксплуатации кондиционера.

Все каталоги и инструкции здесь: http://splitoff.ru/tehn-doc.html

Функции, применяемые в сплит-системах с внутренним блоком канального типа

ПОДКЛЮЧЕНИЕ ЭЛЕКТРИЧЕСКОГО НАГРЕВАТЕЛЯ

Возможно управление канальным электрическим нагревателем с платы управления внутреннего блока при помощи соединительного кабеля для управления дополнительными устройствами UTD-ECS5A.

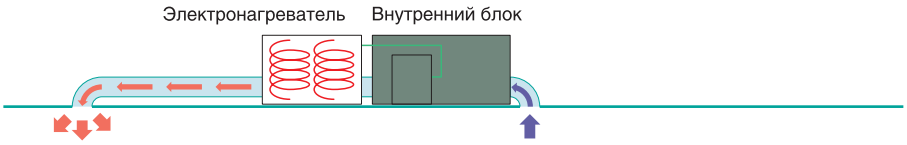

ТОЧНОЕ ПОДДЕРЖАНИЕ ТЕМПЕРАТУРЫ

Возможно легкое переключение между выносным датчиком температуры и датчиком, встроенным в проводной пульт управления. Пример изменения датчика температуры:

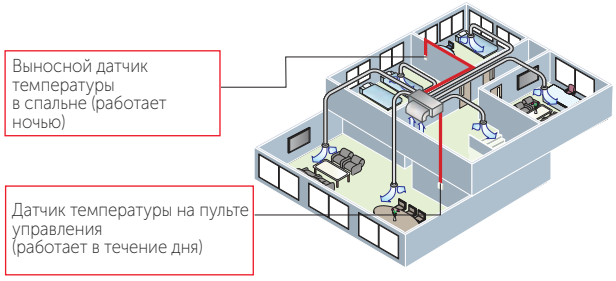

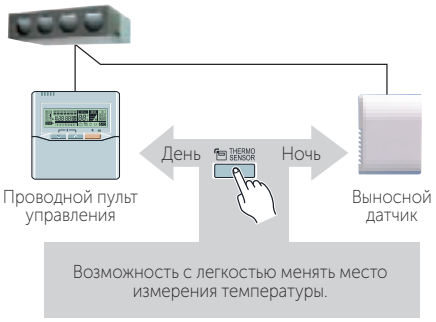

СПОСОБЫ УСТАНОВКИ

На уровне потолка

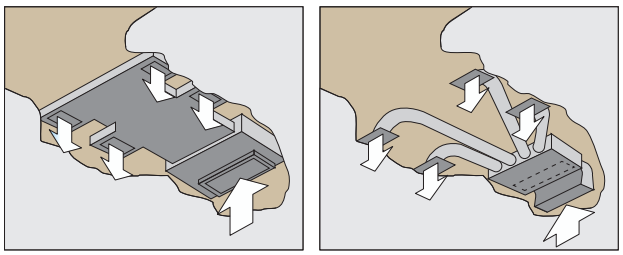

Ниже уровня потолка

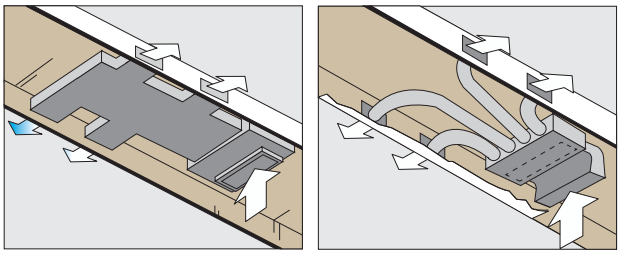

РАСШИРЕННЫЕ ВОЗМОЖНОСТИ УПРАВЛЕНИЯ

1. Проводной пульт управления с датчиком температуры.
   - Выбор датчика температуры в помещении.
   - Недельный таймер.
   - Таймер экономии.
   - Возможность группового управления.
   - Блокировка кнопок (предосторожность, если в доме дети).
   - Использование двух пультов управления (опция).
   - Автоматический перезапуск.
   - Экономия энергии.
   - Автоматическое переключение режимов.
   - Горячий пуск (в режиме нагрева).
2. Упрощенный пульт управления (опция).
3. Выносной датчик температуры UTY-XSZX (опция).

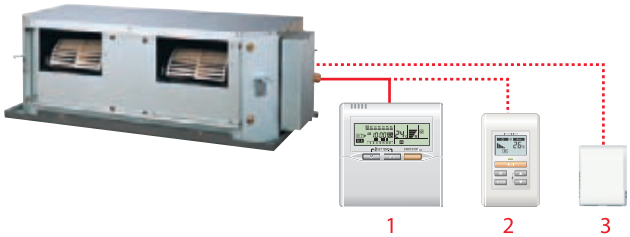

Все каталоги и инструкции здесь: http://splitoff.ru/tehn-doc.html

Функции, применяемые в сплит-системах с внутренним блоком универсального и подпотолочного типа

ДВОЙНЫЕ АВТОМАТИЧЕСКИЕ ЖАЛЮЗИ

Автоматическое четырехстороннее воздухораспределение (вправо-влево и вверх-вниз) обеспечивает комфорт в любой части помещения.

Вправо-влево

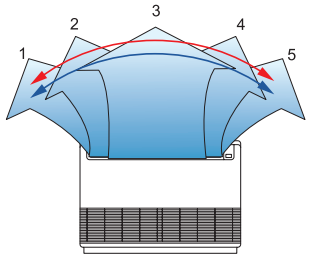

Выбор из 5 положений

Вверх-вниз

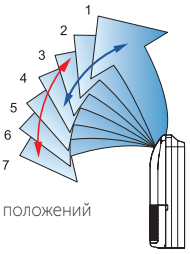

Выбор из 7 положений

Позиционирование жалюзи
В режимах охлаждения, осушения и вентиляции
В режимах нагрева и вентиляции

Вправо-влево

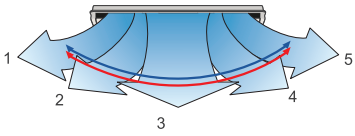

Выбор из 5 положений

Вверх-вниз

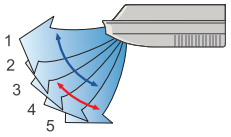

Выбор из 5 положений

Позиционирование жалюзи
В режимах охлаждения, осушения и вентиляции
В режимах нагрева и вентиляции

ВАРИАНТЫ МОНТАЖА

При подпотолочной установке блока возможны различные варианты монтажа. В зависимости от места расположения блока, вы можете выбрать оптимальный для вас вариант.

Подвесной потолочный

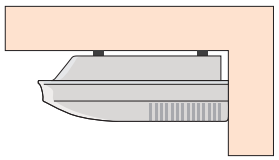

Частично скрытый

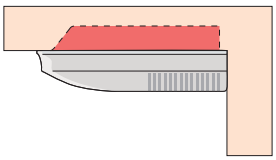

Настенный

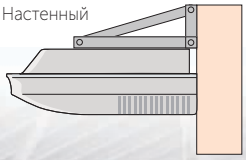

МОЩНЫЙ ПОТОК ВОЗДУХА

Эффективное воздухораспределение даже в больших помещениях.

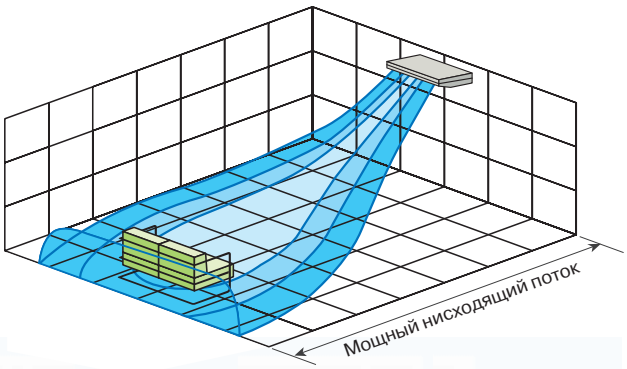

Все каталоги и инструкции здесь: http://splitoff.ru/tehn-doc.html

Дополнительная информация GENERAL

Все каталоги и инструкции здесь: http://splitoff.ru/tehn-doc.html

Пиктограммы

ЗДОРОВЬЕ

Ионный деодорирующий фильтр
Фильтр эффективно устраняет запахи с помощью ионов, вырабатываемых тонкодисперсными частицами керамики.

Фотокаталитический деодорирующий фильтр
Фотокаталитический фильтр окисляет и способствует разложению органических соединений. Фильтр обладает сильным деодорирующим эффектом, устраняет большинство неприятных запахов.

Яблочно-катехиновый фильтр
Фильтр эффективно притягивает мелкие частицы пыли, невидимые споры плесени и вредные микроорганизмы, препятствуя их дальнейшему росту и распространению благодаря содержащемуся в нем полифенолу (вещество, получаемое из экстракта яблок).

Воздушный фильтр тонкой очистки
Фильтр, идущий в комплекте с внутренним блоком, имеет мелкоячеистую структуру и фунгицидное покрытие, что обеспечивает качественную очистку воздуха.

Автоматическое осушение теплообменника
Внутренний блок автоматически выключается по достижении заданного времени выключения. Также может быть задан интервал времени, когда функция активна.

Антибактериальный электростатический фильтр с экстрактом васаби
Благодаря статическому электричеству фильтр притягивает мелкие частицы пыли, невидимые споры плесени и вредные микроорганизмы, обезвреживая их действием аллилового горчичного масла, содержащегося в васаби, что предотвращает их распространение.

Индикатор загрязнения фильтра
При загрязнении фильтра загорается индикация, сигнализируя о необходимости его очистки.

Подключение внешнего вентилятора
Подача свежего воздуха может осуществляться дополнительным вентилятором, подключенным к плате управления внутреннего блока.

Моющаяся панель
Декоративная пенель внутреннего блока легко снимается и моется.

Подмес свежего воздуха
При подсоединении воздуховода возможна подача свежего воздуха в помещение.

УПРАВЛЕНИЕ

Таймер сна
Система управления по специальному алгоритму по-степенно изменяет заданную температуру, обеспечивая комфортный микроклимат в ночное время.

Таймер однократного Вкл./Выкл.
Позволяет задавать одну точку включения-выключения кондиционера.

Программируемый таймер
Позволяет выбрать одну из 4 возможных программ: ON (включение), OFF (выключение), ON➞OFF (включение➞выключение) или OFF➞ON (выклю-чение➞включение).

Недельный таймер
Позволяет назначать различное время включения и выключения по дням недели.

Недельный таймер + таймер экономии
Предусматривает возможность задания до двух точек включения и выключения кондиционера и до двух временных интервалов в принудительном температурном режиме в течение суток для каждого дня недели.

Таймер автоматического отключения
Внутренний блок автоматически выключается по достижении заданного времени выключения. Также может быть задан интервал времени, когда функция активна.

Групповой пульт управления
Предназначен для дистанционного контроля и управления группой кондиционеров.

Проводной пульт управления
Кондиционер может управляться с помощью проводного пульта управления.

Инфракрасный пульт управления
Кондиционер может управляться с помощью инфракрасного пульта управления.

Индивидуальное кодирование блоков
Селектор кода сигнала позволяет использовать несколько беспроводных пультов (максимум 4 блока) для управления блоками, находящимися в одном помещении.

Настройка дополнительных функций
С помощью стандартного пульта управления вы можете настроить дополнительные функции внутренних блоков.

Внешнее управление
Стандартный разъем на плате внутреннего блока позволяет принудительно включать или выключать кондиционер, что бывает удобно при использовании карты включения/выключения в гостиницах.

Интеграция в систему управления зданием
Возможно подключение к сигнальной линии центрального управления мультизональных систем Airstage и интеграция в единую систему управления зданием.

КОМФОРТ

Объемное воздухораспределение
Согласованное качание горизонтальных и вертикальных жалюзи обеспечивает объемный воздушный поток, исключающий сквозняки.

Распределение воздуха через воздуховоды
Возможно упрощенное подключение воздуховодов для распределения кондиционированного воздуха по помещениям.

Режим поддержания +10 °C в режиме обогрева
Функция позволяет поддерживать температуру в комнате на уровне +10 °C для предотвращения слишком сильного снижения температуры в комнате в зимнее время.

Автоматическое качание жалюзи в вертикальной плоскости
Горизонтальные жалюзи автоматически работают в режиме волнообразного распределения воздуха.

Комфортное осушение
При включении режима осушения кондиционер непрерывно и плавно осушает воздух в помещении, не допуская при этом резкого изменения температуры.

Бесшумная работа
При выборе бесшумного режима работы SUPER QUIET поток воздуха из внутреннего блока будет ослаблен, что приведет к существенному снижению уровня шума.

Бесшумная работа наружного блока
При активации функции происходит снижение уровня шума наружного блока на 3 дБ(А).

Автоматическое регулирование воздушного потока
Воздушный поток регулируется микропроцессором в соответствии с изменением температуры в помещении.

Все каталоги и инструкции здесь: http://splitoff.ru/tehn-doc.html

Автоматическое определение положения жалюзи

Положение жалюзи определяется автоматически в соответствии с выбранным режимом работы.

Режим повышенной производительности

В этом режиме внутренний блок до выхода на заданную температуру будет работать на максимальной мощности.

ЭНЕРГОСБЕРЕЖЕНИЕ

Инверторная технология V-PAM

Инверторная система управления на основе векторной амплитудно-импульсной модуляции (технология I-PAM + векторное управление) позволила повысить эффективность компрессоров и снизить их габариты.

Режим снижения энергопотребления

При эксплуатации в режиме ECONOMY настройка термостата автоматически изменяется в соответствии с температурой наружного воздуха во избежание ненужного охлаждения или нагрева, что обеспечивает наиболее экономное функционирование, а также ограничивается максимальная производительность кондиционера.

Полное DC-инверторное управление

Технология инверторного управления применяется не только для компрессора, но и для электродвигателей вентиляторов наружного и внутреннего блоков, что позволило снизить потребление электроэнергии и шумовые характеристики.

Принудительное ограничение диапазона уставок температуры

Для экономии электроэнергии можно задать ограничение верхнего и нижнего порога настройки температуры. Могут быть заданы ограничения по температуре для каждого режима работы (охлаждение, обогрев, авто).

Инверторная технология i-PAM

Благодаря применению усовершенствованной инверторной технологии управления компрессором i-PAM (интеллектуальный силовой модуль + амплитудно-импульсная модуляция) стало возможным более быстрое достижение требуемых параметров микроклимата, например, заданная температура в режиме обогрева достигается почти в три раза быстрее, чем при работе стандартной инверторной модели.

Режим энергосбережения

Режим энергосбережения (ENERGY SAVE) немного повышает заданную температуру в режиме охлаждения и понижает заданную температуру в режиме обогрева для обеспечения экономичной работы кондиционера.

Датчик движения

После активации этой функции кондиционер регистрирует движение в помещении, и в случае отсутствия движения переходит в режим пониженной производительности, а при регистрации движения вновь начинает работать в прежнем режиме.

Ограничение потребляемой мощности

В случае необходимости, возможно принудительно ограничить потребляемую мощность системы. Доступно несколько уровней настройки, ограничивающих потребляемую мощность в разном диапазлне.

ЭКСПЛУАТАЦИЯ

Подключение внутренних блоков к мультисплит-системам

Внутренние блоки могут использоваться не только в комбинации с парным наружным блоком, но и подключаться к мультисплит-системам.

Автоматический перезапуск

Эта функция обеспечивает автоматический перезапуск кондиционера при возобновлении подачи электропитания после временного сбоя. Управление работой осуществляется исходя из параметров, установленных до отключения блока. Обращаем ваше внимание на то, что в некоторых моделях эта функция требует активации.

Автоматический выбор режима

В зависимости от значений заданной и фактической температуры в помещении микропроцессор автоматически переключит кондиционер в режиме обогрева, осушения или охлаждения.

Антикоррозийная защита

Специальное трехслойное антикоррозийное покрытие теплообменнника наружного блока с применением синего кобальта.

Работа в режиме охлаждения до -10 °C / -15 °C

Кондиционер работает в широком диапазоне температур, что позволяет эффективно охлаждаться при температуре наружного воздуха -10 °C / -15 °C.

Работа в режиме обогрева до -15 °C / -20 °C / -25 °C

Кондиционер работает в широком диапазоне температур, что позволяет эффективно обогреваться при температуре наружного воздуха -15 °C / -20 °C / -25 °C.

Защита от предельных температур

В режиме охлаждения воздуха кондиционер отслеживает уличную температуру и отключает кондиционер при температуре существенно выходящей за допустистимый рабочий диапазон. Это предотвращает преждевременный износ и выход из строя кондиционера.

Дренажный насос

Отвод конденсата осуществляется принудительно с помощью дренажного насоса установленного внутри кондиционера.

Самодиагностика

Функция самодиагностики предназначенна для быстрого нахождения возможных неисправностей кондиционера, а также сокращения времени и расходов на их устранение.

Режим для высоких потолков

Для помещений с высокими потолками расход воздуха и скорость потока на выходе из внутреннего блока могут быть увеличенны для достижения комфортных параметров в нижней части помещения.

Внешняя индикация работы

Стандартный разъем на плате внутреннего блока позволяет выводить индикацию работы кондиционера.

Режим откачки хладагента

Сбор хладагента в наружный блок может осуществляться автоматически после нажатия специальной кнопки на плате управления. Это бывает удобно при сервисном обслуживании, а также при демонтаже или перемещении системы.

Низкотемпературный комплект

Низкотемпературный комплект предназначен для обеспечения работоспособности систем кондиционирования воздуха в режиме охлаждения при температуре окружающей среды до -30 °C.

3 года гарантии

Качество оборудования General подтверждено всеми регламинтирующими документами международных климатических организаций. Все оборудование General, импортируемое в Россию по официальным каналам, прошло сертификацию РОСТЕСТа и Минздрава РФ.

ТЕХНИЧЕСКИЕ ДАННЫЕ

Чертежи наружного блока

Чертежи внутреннего блока

Схемы электрического соединения

Все каталоги и инструкции здесь: http://splitoff.ru/tehn-doc.html

Аксессуары

Название	Внешний вид	Модель	Назначение и комплектация	С какими блоками совместимы
Проводной пульт управления		UTY-RNNGM	Управление блоком или группой (до 16 внутренних блоков, работающих в одном режиме).	Инверторные сплит-системы (исключая Eco² Inverter)
		UTY-RVNGM	Полнофункциональное индивидуальное управление блоком или группой (до 16 внутренних блоков, работающих в одном режиме).	Инверторные сплит-системы (исключая Eco² Inverter)
Упрощенный проводной пульт		UTY-RSNGM	Упрощенный проводной пульт с возможностью управления режимами, но ограниченной функциональностью.	Инверторные сплит-системы (исключая Eco² Inverter)
		UTB-GPB		Неинверторные кассетные и канальные сплит-системы
Инфракрасный пульт управления + приемник сигнала		UTY-LRHGA2	Управление кассетными блоками с помощью инфракрасного пульта. Комплект состоит из инфракрасного пульта управления и приемника сигнала, устанавливаемого в декоративную панель.	AUHG30-54L
Инфракрасный пульт управления + приемник сигнала		UTY-LRHGM	Управление канальными блоками с помощью инфракрасного пульта. Комплект состоит из инфракрасного пульта управления и приемника сигнала, устанавливаемого на стене. Стандартная длина соединительного кабеля 5 м, дополнительно можно приобрести кабель длиной 10 м (код для заказа 9707598025).	ARHG07-54L
		UTY-LRJG1		ARG18U
Центральный пульт управления (для AOHG45LBT8)		UTY-DMMGM	Полнофункциональный проводной пульт для центрального и индивидуального управления блоками. К одной системе допускается подключение только одного центрального пульта.	Со всеми внутренними блоками серии Flexible Multi в комбинации с AOHG45LBT8
Адаптер для подключения проводного пульта или внешнего управления		UTY-XCBXE	Необходим при подключении проводного пульта или внешнего управления.	ASHG07-12LECA
		UTY-XCBXZ1		ASHG14LECA
		UTY-TWBXF		ASHG-LTCB, ASHG-LTCA, ASHG-LUCA
		UTY-XCBXZ2		ASHG-LMCA, ASHG-LMCB
Сетевой конвертор для подключения к сети системы VRF Airstage V II	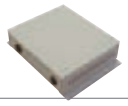	UTY-VGGXZ1	Используется для интеграции внутренних блоков в сеть управления VRF V II.	Совместим со всеми внутренними блоками, допускающими подключение проводного пульта управления. При интеграции необходим для каждого внутреннего блока.
Сетевой конвертор для подключения к KNX		FJ-RC-KNX-1i	Используется для интеграции внутренних блоков в сеть управления KNX.	
Сетевой конвертор для подключения к Modbus		FJ-RC-MBS-1	Используется для интеграции внутренних блоков в сеть управления Modbus.	
Адаптер для управления через Wi-Fi		FJ-RC-WIFI-1	Используется для управления через Интернет.	
Программа для расширенной сервисной диагностики		UTY-ASSX	Используется для сервисной диагностики с помощью ПК.	Совместим не со всеми моделями, подробнее см. тех. документацию.
Выносной датчик температуры		UTD-RS100 / UTY-XSZX	Дистанционный температурный датчик внутреннего блока. В основном применяется с канальными блоками, но может использоваться и с внутренними блоками других типов. Помимо самого датчика в комплект входит соединительный кабель длиной 10 м.	
Комплект соединительных кабелей для подключения внешнего управления к внутренним блокам		UTY-XWZX	Используется для принудительного включения и выключения кондиционера, а также для вывода внешней индикации работы системы. В комплекте 2 кабеля.	ASHG-LFCA, AGHG-L, AUHG-L, ABHG-L

Все каталоги и инструкции здесь: http://splitoff.ru/tehn-doc.html

Название	Внешний вид	Модель	Назначение и комплектация	С какими блоками совместимы
Соединительный кабель для подключения внешнего управления к наружным блокам		UTY-XWZXZ2	Используется для активации специальных режимов работы наружного блока, таких, как откачка хладагента, снижение потребляемой мощности, снижение уровня шума и др.	AOHG36-54LATT
		UTY-XWZXZ3	Используется для выбора приоритетного режима работы (охлаждение или обогрев), а также для индикации режимов работы-остановки наружного блока и аварии-нормальной работы.	AOHG45LBT8
Соединительный кабель для подключения нагревателя дренажного поддона		UTY-XWZXZ4	Используется для подключения нагревателя дренажного поддона наружного блока.	AOHG45LBT8
Комплект соединительных кабелей для подключения внешнего управления к внутренним блокам		UTY-XWZXZ5	Используется для принудительного включения и выключения кондиционера, а также для вывода внешней индикации работы системы. В комплекте 2 кабеля.	ASHG-LTCB, ASHG-LTCA, ASHG-LUCA, ASHG-LMCA, ASHG-LMCB
Комплект соединительных кабелей для управления дополнительными устройствами		UTD-ECS5A	Используется для управления внешними устройствами, такими, как электрический нагреватель или вентилятор, для принудительного включения и выключения кондиционера, а также для вывода внешней индикации работы системы. Подключается к внутренним блокам. В комплекте 5 кабелей.	Совместим не со всеми моделями, подробнее смотри тех. документацию.
Яблочно-катехиновый + ионный деодорирующий фильтры (комплект 1+1 шт.)		UTR-FA16	Сменные секции воздушного фильтра.	ASHG07-14L
		UTR-FA13		ASHG18-30L
		9312152018		ASH14U
Яблочно-катехиновый фильтр (комплект из 2 шт.)		UTR-FC03-2		AGHG09-14L
		UTR-FA04-1		ASH07-12U
		UTR-FA03-2		ASH14U
Ионный деодорирующий фильтр (комплект из 2 шт.)		UTR-FC03-3		AGHG09-14L
		UTR-FA04-2		ASH07-12U
		UTR-FA03-3		ASH14U
Фотокаталитический деодорирующий фильтр (комплект из 2 шт.)		UTR-FA05-2		ASH07-12U
Фотокаталитический деодорирующий + антибактериальный электростатический с экстрактом васаби фильтры (комплект 1+1 шт.)		UTR-FA09		ASG18-30U
Антибактериальный электростатический фильтр с экстрактом васаби (комплект из 2 шт.)		UTR-FA05-1		ASH07-12U
Фильтр с длительным сроком службы		UTD-LF25NA	Фильтрация всасываемого воздуха. В комплекте 2 фильтра, полностью закрывающих всасываемое отверстие.	ARHG24-54L, ARG25-45U
	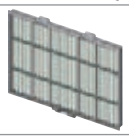	UTD-LF60KA		ARHG45-54L, ARG60U

Все каталоги и инструкции здесь: http://splitoff.ru/tehn-doc.html

Аксессуары

Название	Внешний вид	Модель	Назначение и комплектация	С какими блоками совместимы
Дополнительные боковые панели для декоративной панели	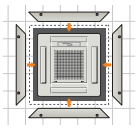	UTG-AGDA-W	Используется для увеличения размеров основной декоративной панели внутренних блоков кассетного типа.	AUG18U
Дополнительные боковые панели для декоративной панели	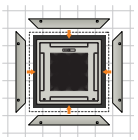	UTG-AGEA-W	Используется для увеличения размеров основной декоративной панели внутренних блоков кассетного типа.	AUG25-54U
Широкая декоративная панель	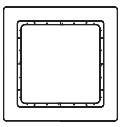	UTG-AGYA-W		AUHG30-54L
Декоративная прокладка между панелью и потолком	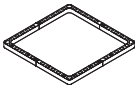	UTG-BGYA-W	Используется в случаях, когда высота запотолочного пространства не позволяет полностью скрыть внутренний блок кассетного типа.	AUHG30-54L
Заглушка	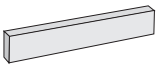	UTR-STA	Используется при частичном монтаже блока в стену.	AGHG09-14L
Заглушка воздуховыпускного отверстия		UTR-YDZB	Используется с внутренними блоками кассетного типа для глушения одного из направлений потока воздуха. Комплект включает в себя заглушки и дополнительную теплоизоляцию.	AUHG07-24L
		UTR-YDZC		AUHG36-54L
Регулируемые жалюзи		UTD-GHSA-W	Регулирование воздушного потока для внутренних блоков канального типа. Жалюзи регулируются с пульта управления.	ARHG07-14L
		UTD-GHSB-W		ARHG18L
Комплект для подмеса свежего воздуха		UTZ-VXAA	Используется с внутренними блоками кассетного типа для подмеса свежего воздуха в объёме до 10% от максимального расхода воздуха. Комплект включает в себя дополнительный кабель для управления внешним вентилятором.	AUHG07-24L
		UTZ-VXGA		AUHG30-54L
Комплект изоляции для работы в условиях высокой влажности	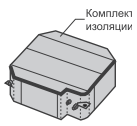	UTZ-KXGC	Используется с внутренними блоками кассетного типа при работе в условиях высокой влажности.	AUHG07-24L
		UTZ-KXGA		AUHG30-54L
Круглый фланец		UTD-RF204	Используется для подключения круглых воздуховодов к внутренним блокам канального типа и для подмеса свежего воздуха во внутренние блоки подпотолочного типа.	ARHG24-54L, ARG25-45U, ABHG30-54L, ABG30-54U
Прямоугольный фланец		UTD-SF045T	Используется для подключения прямоугольных воздуховодов к внутренним блокам канального типа.	ARHG24-45L, ARG25-45U

Все каталоги и инструкции здесь: http://splitoff.ru/tehn-doc.html

Название	Внешний вид	Модель	Назначение и комплектация	С какими блоками совместимы
Дренажный насос		UTZ-PX1BBA	Используется для отвода дренажа от внутренних блоков канального типа. Высота подъема дренажной воды до 1000 мм.	ARG18U
		UTZ-PX1NBA		ARHG36-45L, ARG25-45U
Дренажный насос		UTR-DPB24T	Используется для отвода дренажа от внутренних блоков подпотолочного типа. Высота подъема дренажной воды до 500 мм.	ABHG30-54L, ABG30-54U
Комплект разветвителей	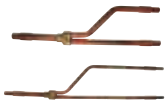	UTP-SX236A	Используется для распределения хладагента при подключении двух внутренних блоков к AOHG36LATT.	AOHG36LATT
		UTP-SX254A	Используется для распределения хладагента при подключении двух внутренних блоков к AOHG45-54LATT.	AOHG45-54LATT
		UTP-SX354A	Используется для распределения хладагента.	AOHG54LATT
		UTP-SX248A	Используется для распределения хладагента.	При использовании двух и более блоков-распределителей (в комбинации с AOHG45LBT8)
Выносной ресивер		UTR-RTLA	Используется при подключении только двух внутренних блоков.	AOHG30LAT4
Блок-распределитель на 2 внутренних блока (обязательная опция)		UTP-PY02A	Регулирование расхода хладагента.	Со всеми внутренними блоками серии Flexible Multi в комбинации с AOHG45LBT8
Блок-распределитель на 3 внутренних блока (обязательная опция)		UTP-PY03A		Со всеми внутренними блоками серии Flexible Multi в комбинации с AOHG45LBT8
Бокс для наружной установки		UTP-PX-A	Специальный бокс предназначенный для наружной установки блоков-распределителей.	С блоками-распределителями UTP-PY02A и UTP-PY03A
Низкотемпературный комплект		Wset	Адаптация сплит-систем для работы в режиме охлаждения при температурах наружного воздуха ниже допустимых производителем. Состоит из регулятора давления конденсации и нагревателя картера компрессора.	Неинверторные сплит-системы и ASHG-LLCA

Все каталоги и инструкции здесь: http://splitoff.ru/tehn-doc.html

Сравнительная таблица функций систем управления

Параметры		Инфракрасный пульт управления		Проводной пульт управления	Проводной пульт управления	Упрощенный пульт управления	Центральный пульт управления (только для AOHG454LBT8)
Внешний вид							
Наименование модели		AR-REA2E	AR-RAH2E AR-RAH1E	UTY-RNNGM	UTY-RVNGM	UTY-RSNGM	UTY-DMMGM
Макс. количество управляемых внутренних блоков		1	1	1	1	1	8
Функции управления	Включение / выключение	●	●	●	●	●	●
	Установка режима работы	●	●	●	●	●	●
	Установка скорости вентилятора	●	●	●	●	●	●
	Установка температуры в помещении	●	●	●	●	●	●
	Режим тестирования	–	●	●	●	●	–
	Управление горизонтальными жалюзи	●	●	●	●	–	–
	Управление вертикальными жалюзи	–	●/-*	●	●	–	–
	Блокировка пультов управления	–	–	–	–	–	●
	Режим поддержания +10 °C в режиме обогрева	●	●	–	–	–	●
	Режим снижения энергопотребления	●	●	●	●	–	●
	Снижение уровня шума наружного блока	–	–	–	–	–	●
Индикация на дисплее	Неисправность системы	–	–	●	●	●	●
	Режим оттаивания	–	–	●	●	●	–
	Текущее время	●	●	●	●	–	●
	День недели	●	–	●	●	–	●
	Блокировка пультов управления	–	–	●	●	●	●
	Адрес внутреннего блока	–	–	●	●	●	–
	Недельный таймер	●	–	●	●	–	●
Таймер	Макс. кол-во точек ВКЛ/ВЫКЛ в течение суток	4	–	2	8 x 2	–	4 x 2
	Макс. кол-во точек ВКЛ/ВЫКЛ в течение недели	28	–	14	56 x 2	–	28 x 2
	Таймер включения / выключения	●	●	●	●	–	–
	Таймер сна	●	●	–	–	–	–
	Программируемый таймер	●	●	–	–	–	–
	Исключение одних суток из программы таймера	–	–	●	●	–	●
Контроль	Мониторинг системы	–	–	–	–	–	●
	Журнал ошибок	–	–	●	●	●	–
	Ограничение доступа (пароли)	–	–	–	●	–	–

* Данная функция не поддерживается AR-RAH1E.

Все каталоги и инструкции здесь: http://splitoff.ru/tehn-doc.html

Схема подключения к системам управления

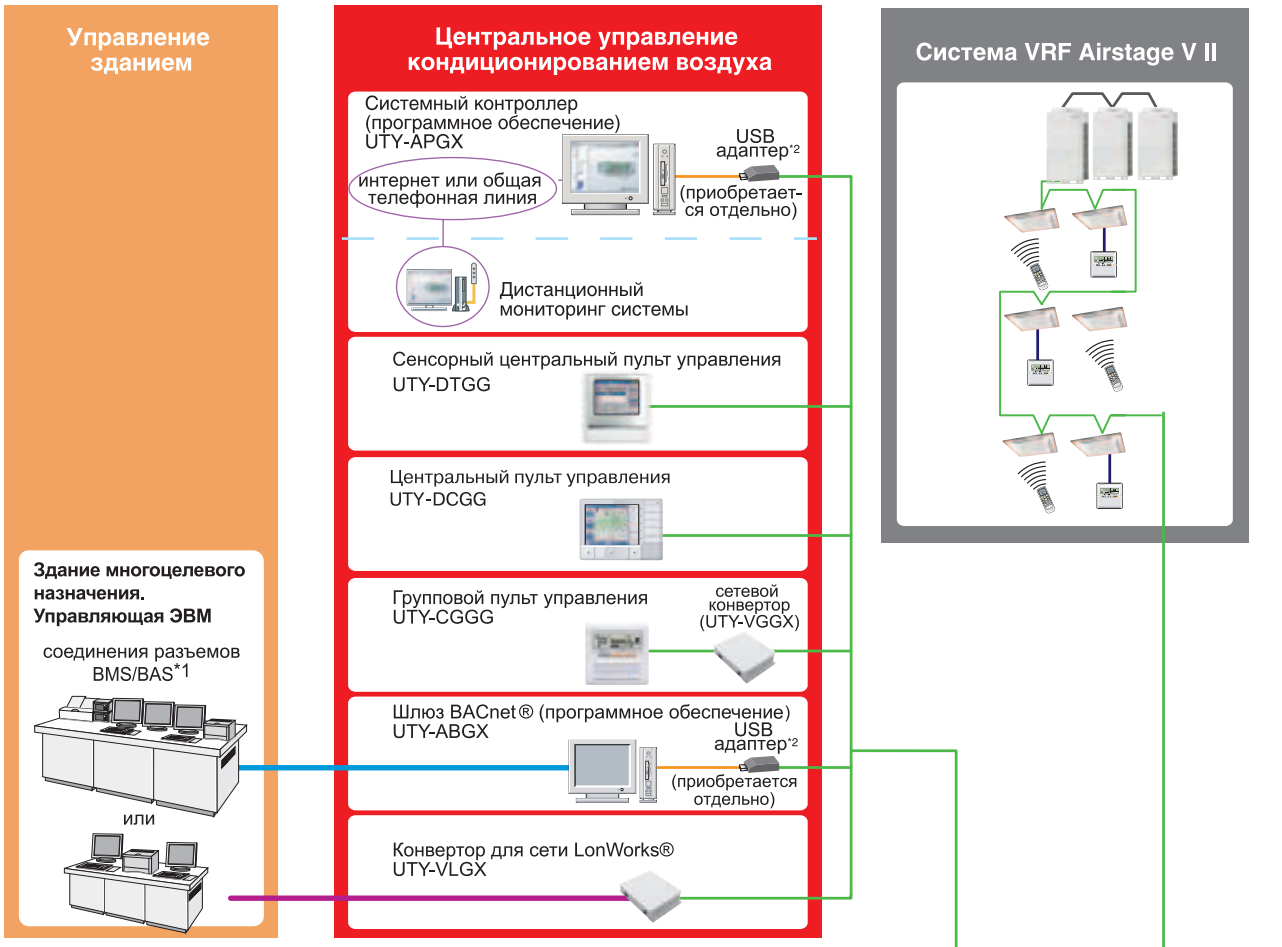

*1. Система диспетчеризации инженерного оборудования здания/Система управления зданием.
*2. USB Адаптер U10 USB сетевой интерфейс Echelon® Corporation.

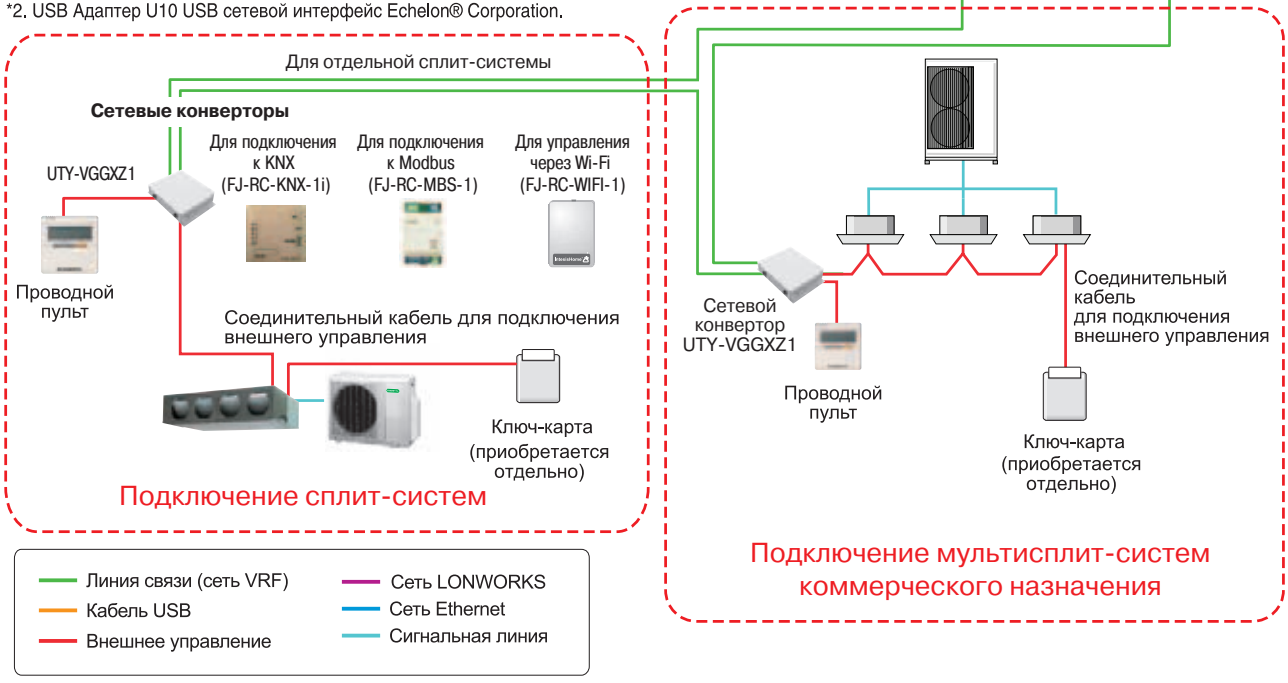

Приведена принципиальная схема.
Подробную схему для возможных подключений вы можете найти в технической информации.
Внимание! Не все сплит-системы можно интегрировать в единую систему управления.

Все каталоги и инструкции здесь: http://splitoff.ru/tehn-doc.html

Чертежи

НАРУЖНЫЕ БЛОКИ

AOHG07LUC, AOHG09LUC, AOHG07LEC, AOHG09LEC, AOHG12LEC, AOHG07LLC, AOHG09LLC, AOHG12LLC, AOHG07LMCA, AOHG09LMCA, AOHG12LMCA

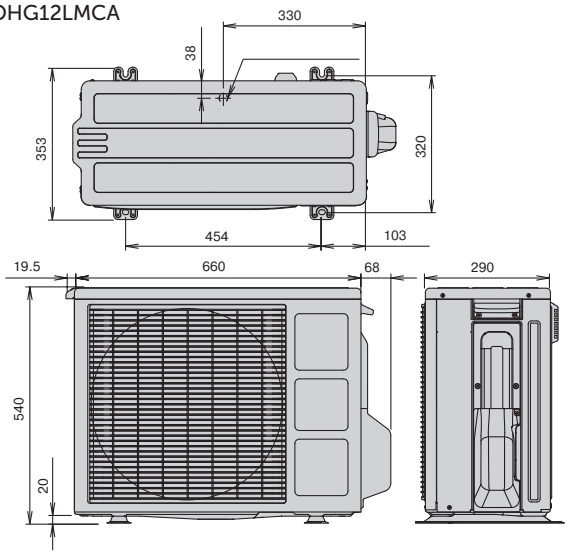

AOHG09LVCA, AOHG12LVCA, AOHG09LTC, AOHG09LTCN, AOHG12LUC, AOHG14LUC, AOHG09LMCBN, AOHG12LMCBN, AOHG14LMCA

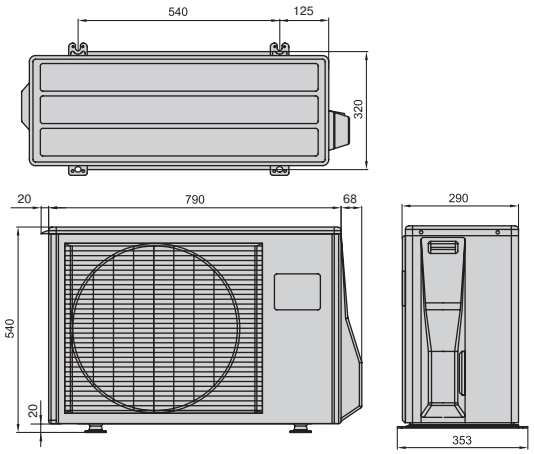

AOHG12LTC, AOHG12LTCN, AOHG14LTCN, AOHG09LVCN, AOHG12LVCN, AOHG14LVCN, AOHG14LMCBN, AOHG18LFC, AOHG24LFCC

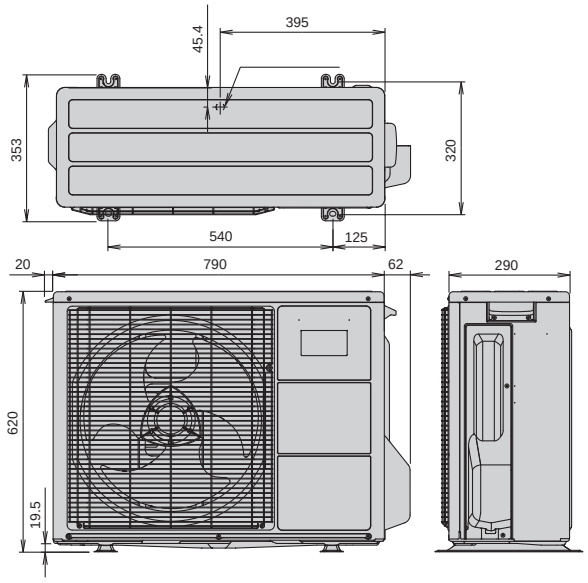

AOHG14LVCA, AOHG12LALL, AOHG14LALL, AOHG18LALL

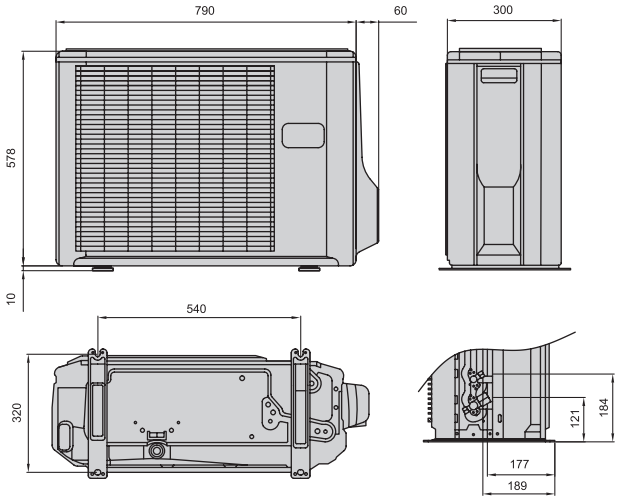

AOHG24LALA, AOG18UNDNL

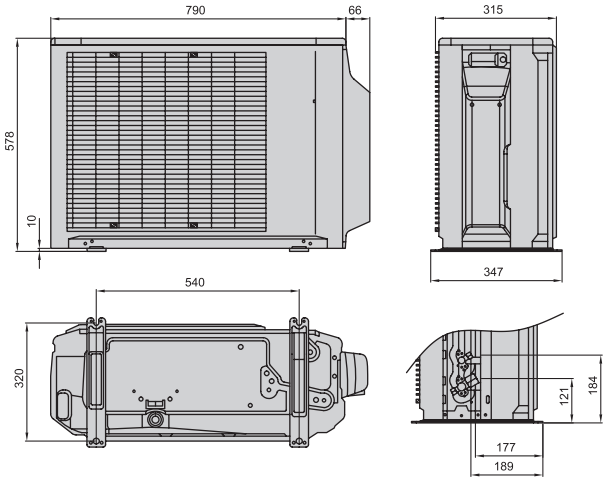

AOHG30LFT, AOHG30LETL, AOHG36LETL, AOG30UNBWL

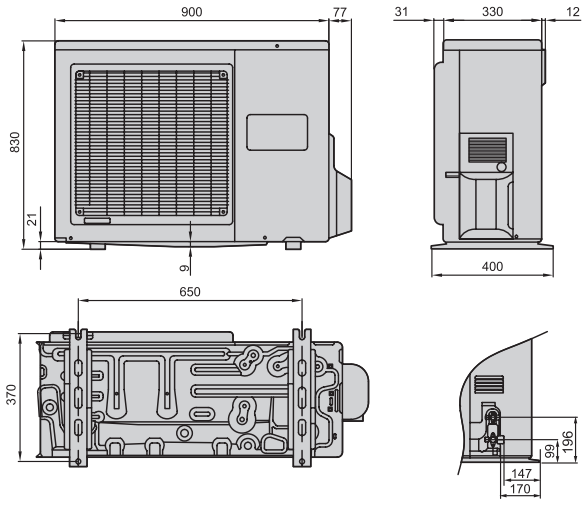

Все каталоги и инструкции здесь: http://splitoff.ru/tehn-doc.html

AOH7USNC, AOH9UFCC

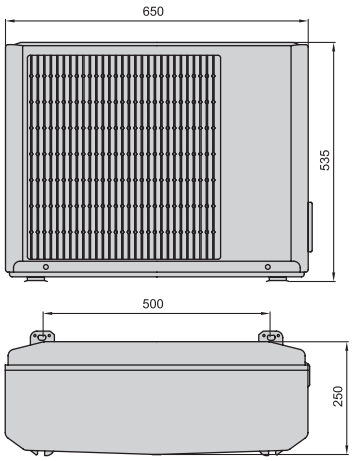

AOH12USCC

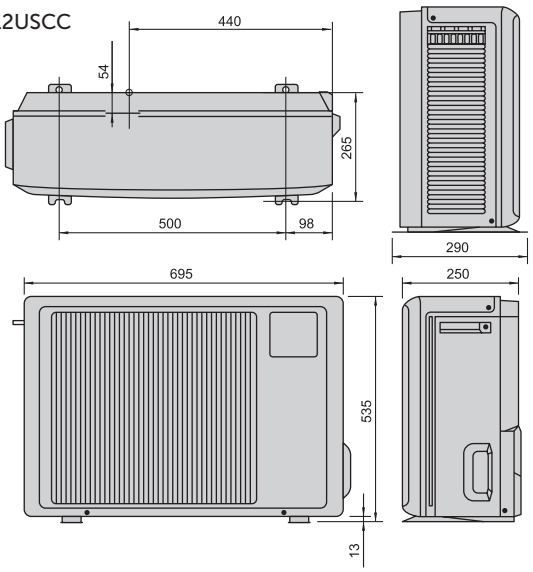

AOH14USBC

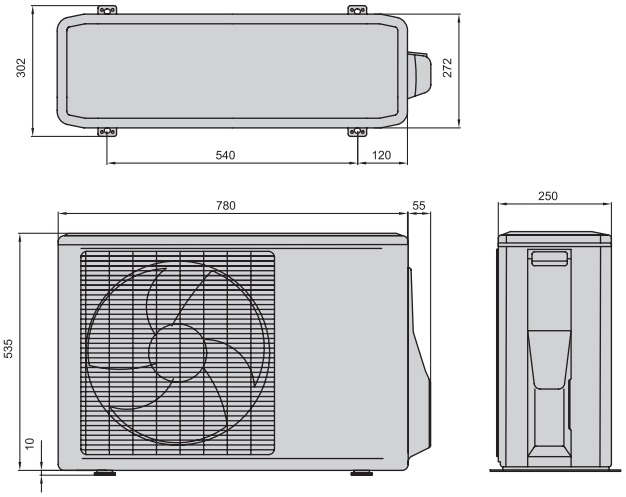

AOG24UNBNL AOG18UNCNL, AOG18UNBNL, AOG25UNANL, AOG25UNBNL

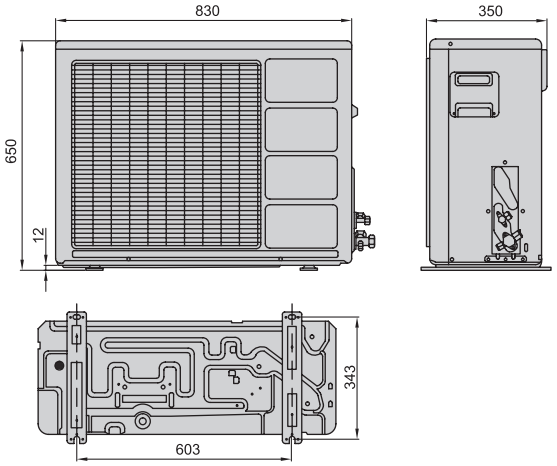

AOG30UNBDL

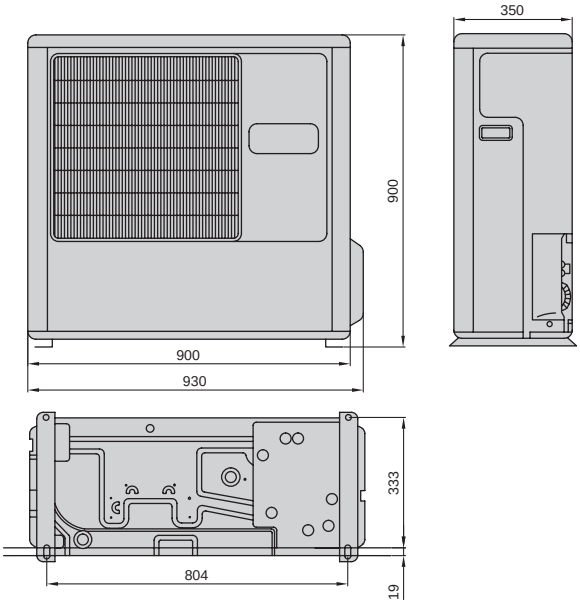

AOHG36LATT, AOHG45LATT, AOHG54LATT, AOHG60LATT, AOHG45LETL, AOHG54LETL

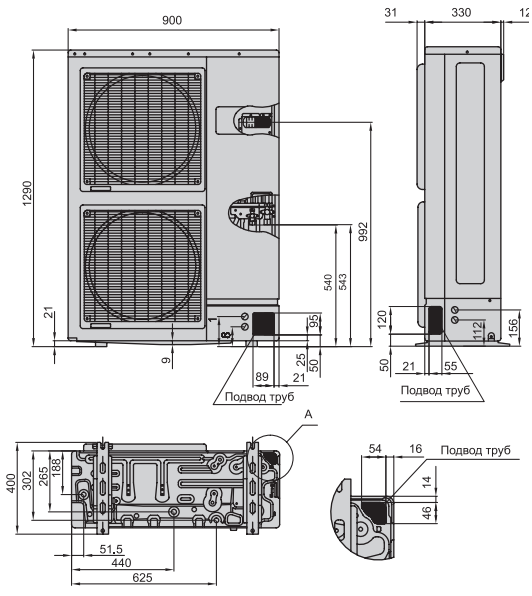

Все каталоги и инструкции здесь: http://splitoff.ru/tehn-doc.html

Чертежи

AOG36UNAXT, AOG45UMAXT

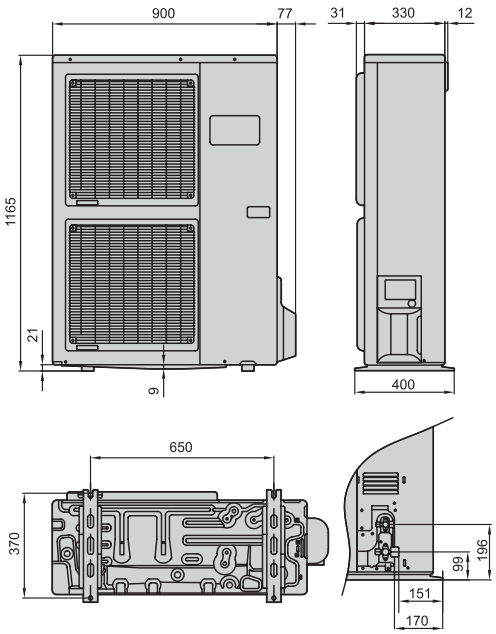

AOG54UMAYT, AOG60UMAYT

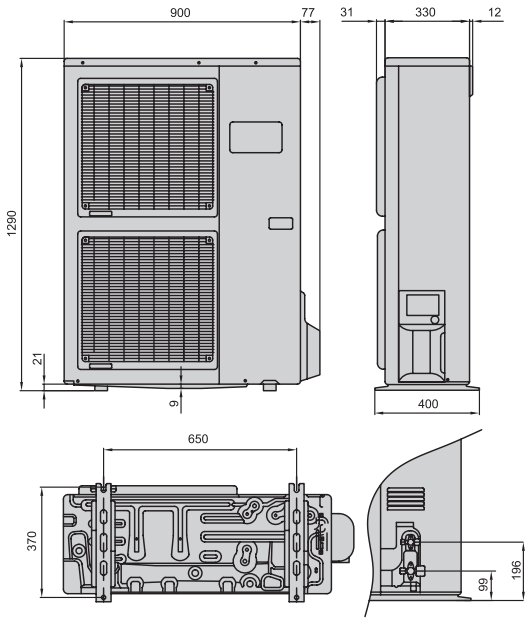

AOHA72LALT, AOHA90LALT

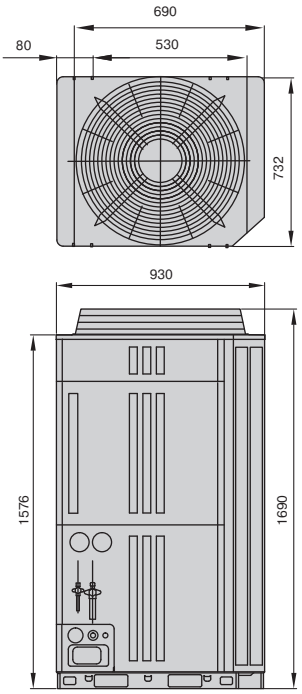

AOG90TPC3L

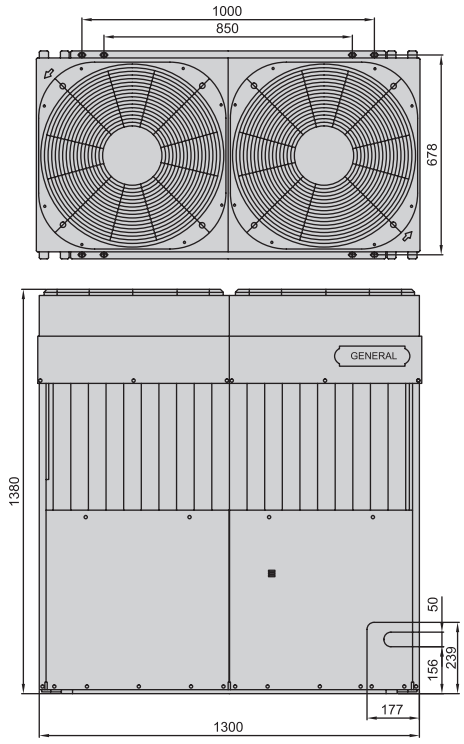

AOHG14LAC2, AOHG18LAC2

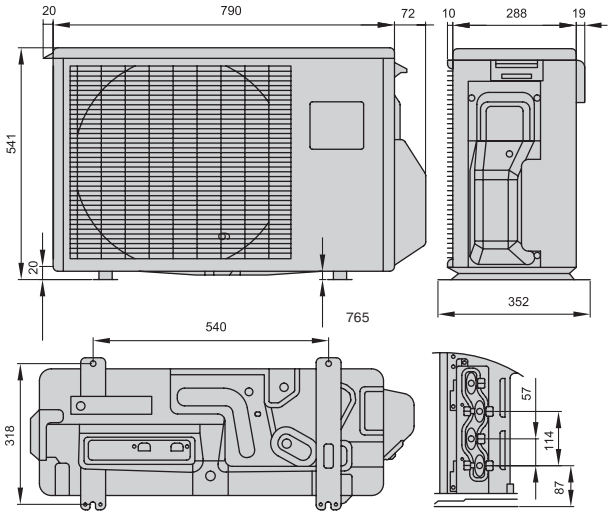

Все каталоги и инструкции здесь: http://splitoff.ru/tehn-doc.html

AOHG18LAT3, AOHG24LAT3

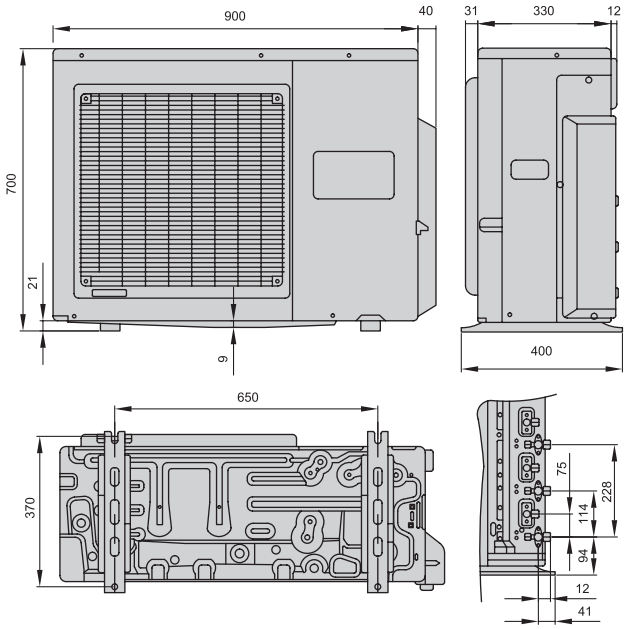

AOHG30LAT4

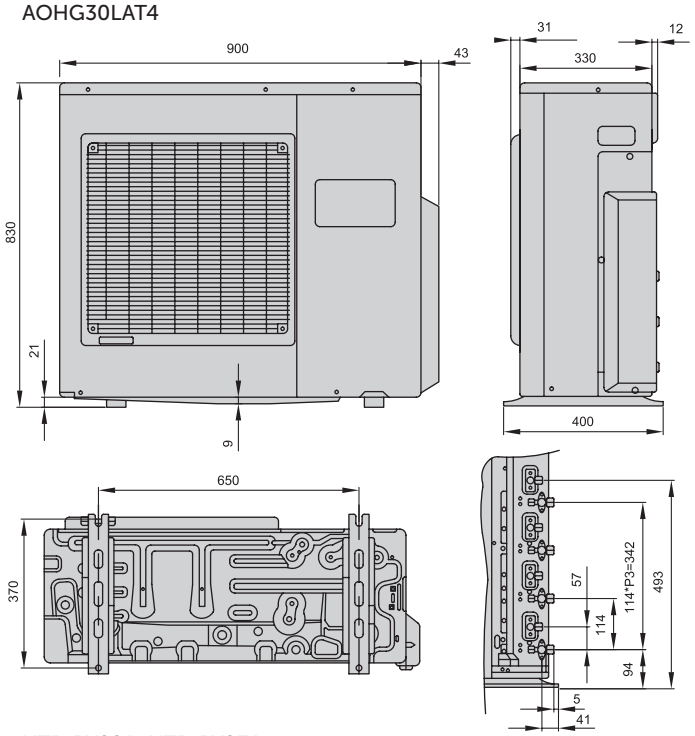

AOHG45LBT8

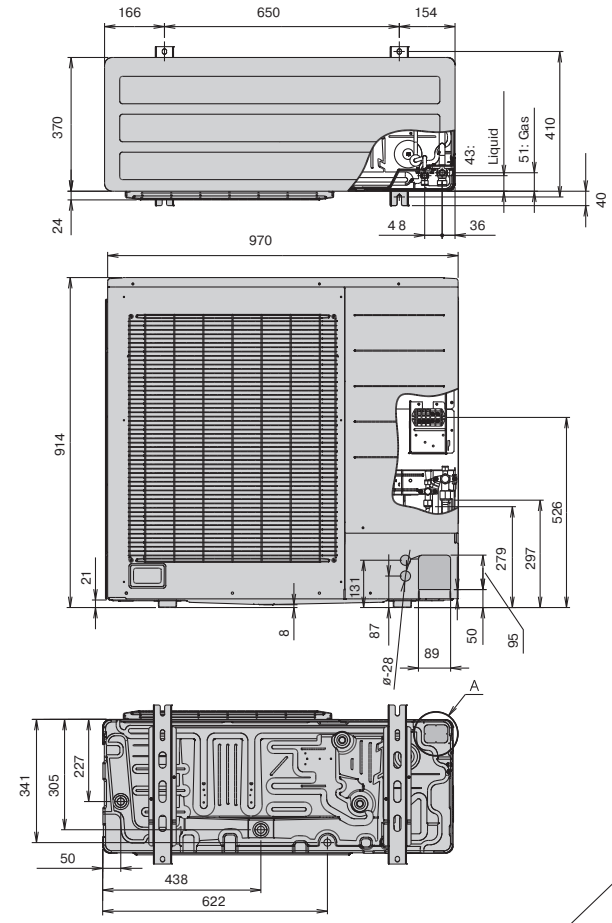

UTP-PY02A, UTP-PY03A

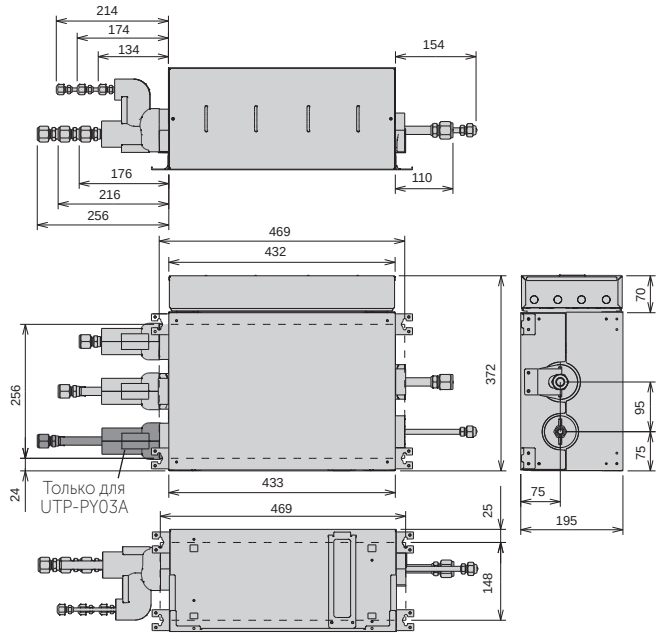

UTP-SX248A

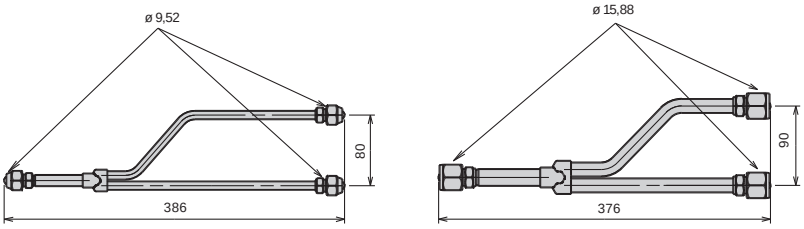

Все каталоги и инструкции здесь: http://splitoff.ru/tehn-doc.html

Чертежи

ВНУТРЕННИЕ БЛОКИ

ASHG09LTCA, ASHG12LTCA, ASHG07LUCA, ASHG09LUCA, ASHG12LUCA, ASHG14LUCA, ASHG09LTCB, ASHG12LTCB, ASHG14LTCB

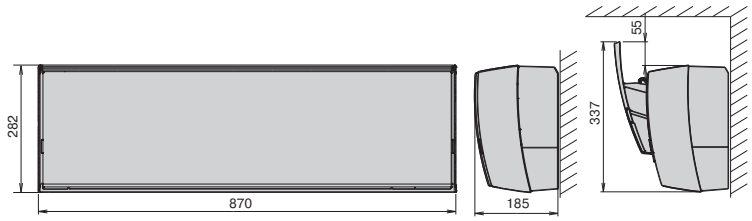

ASHG09LMCB, ASHG12LMCB, ASHG14LMCB, ASHG07LMCA, ASHG09LMCA, ASHG12LMCA, ASHG14LMCA

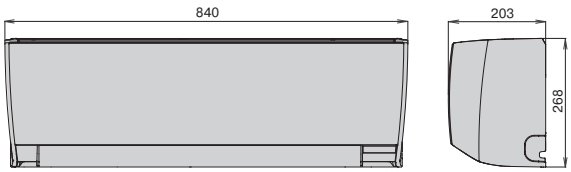

ASHG07LECA, ASHG09LECA, ASHG12LECA

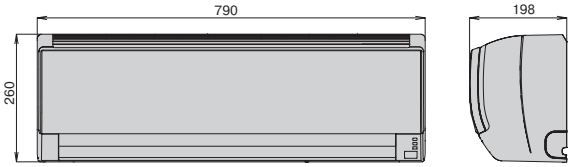

ASHG18LFCA, ASHG24LFCC, ASHG30LFCA

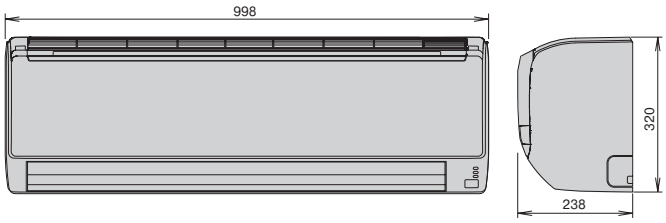

ASHG07LLCA, ASHG09LLCA, ASHG12LLCA

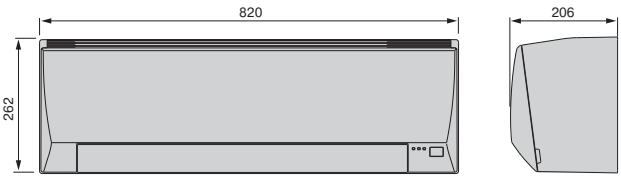

ASH7USBCW, ASH9USCCW, ASH12USCCW

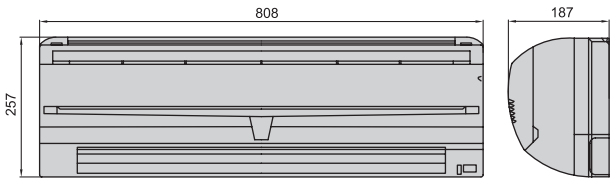

ASH14USBCW

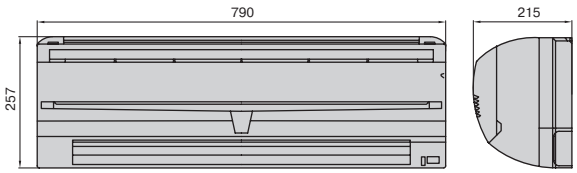

ASG18UBBN, ASG24UBBN, ASG30UBBJ

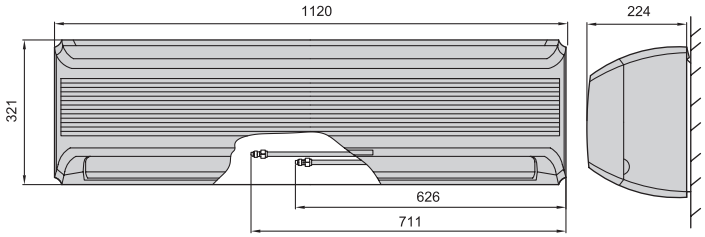

AGHG09L, AGHG12L, AGHG14L

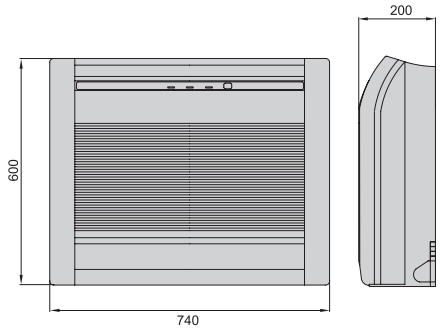

Все каталоги и инструкции здесь: http://splitoff.ru/tehn-doc.html

AUHG07LVLA, AUHG09LVLA, AUHG12LVLB, AUHG14LVLB, AUHG18LVLB, AUHG24LVLA

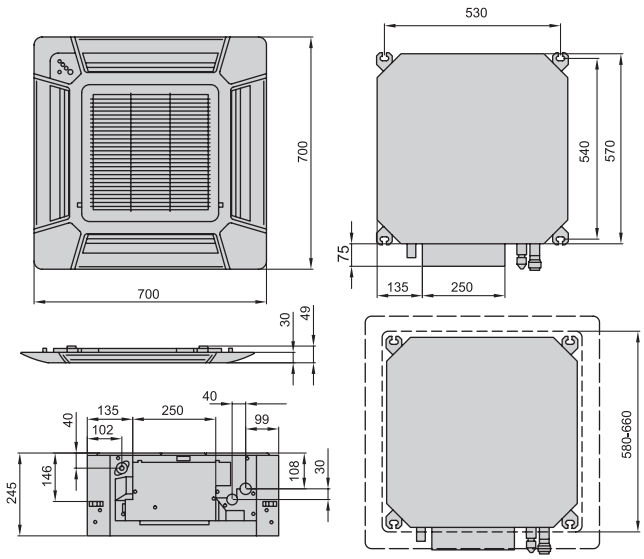

AUHG30LRLE, AUHG36LRLE, AUHG45LRLE, AUHG36LRLA, AUHG45LRLA, AUHG54LRLA

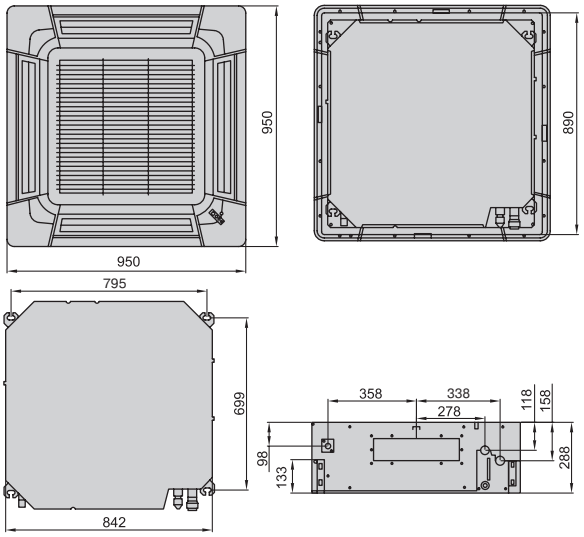

AUG18UBAB

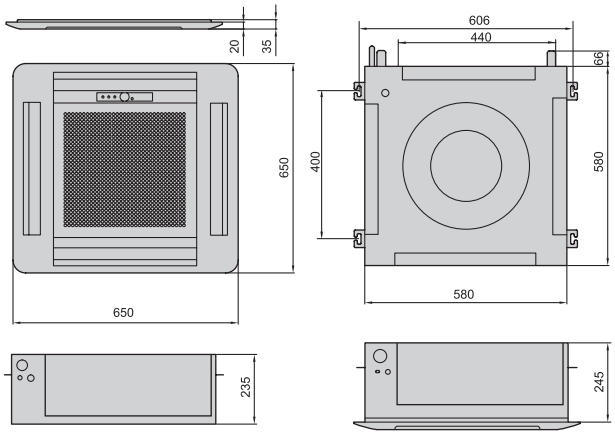

AUG25UUAR

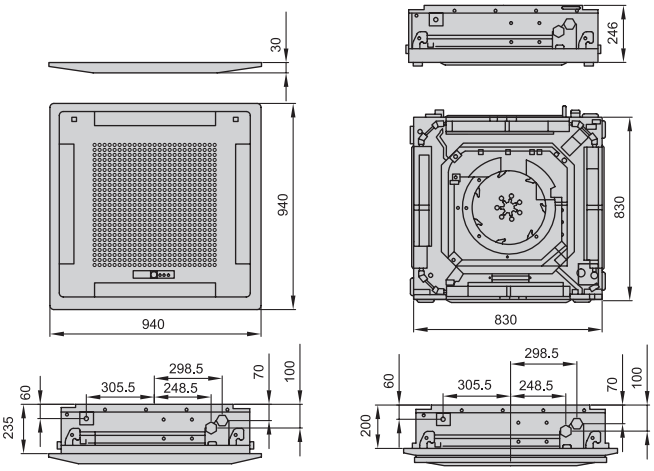

AUG45UUAS, AUG54UUAS

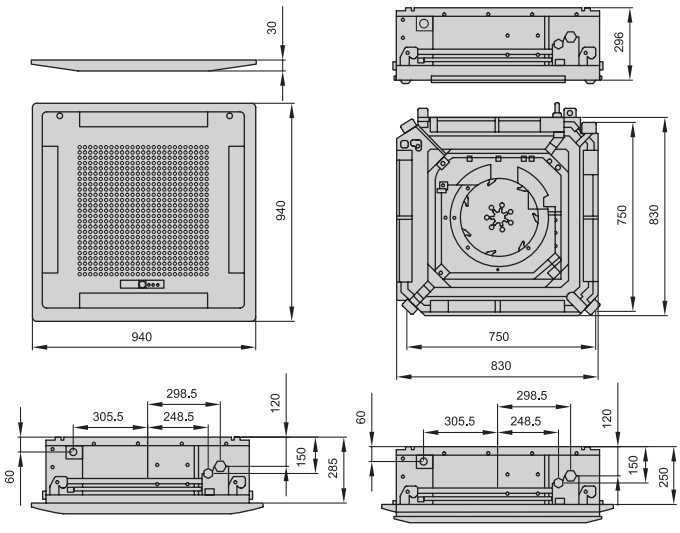

ARG18UUAL

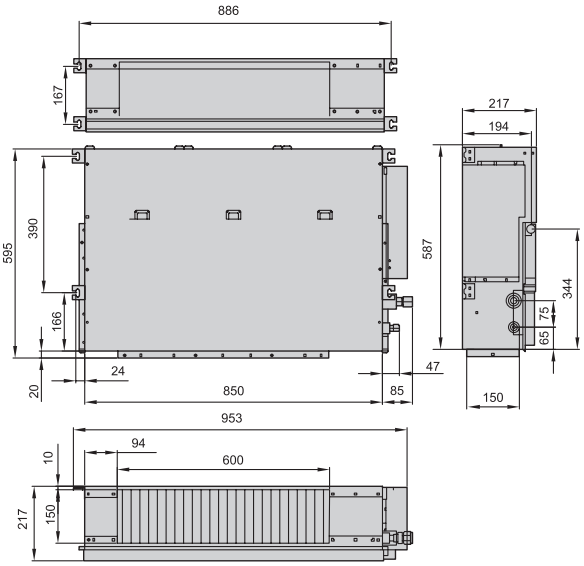

Все каталоги и инструкции здесь: http://splitoff.ru/tehn-doc.html

Чертежи

ARHG07LLTA, ARHG09LLTA, ARHG12LLTB, ARHG14LLTB, ARHG18LLTB

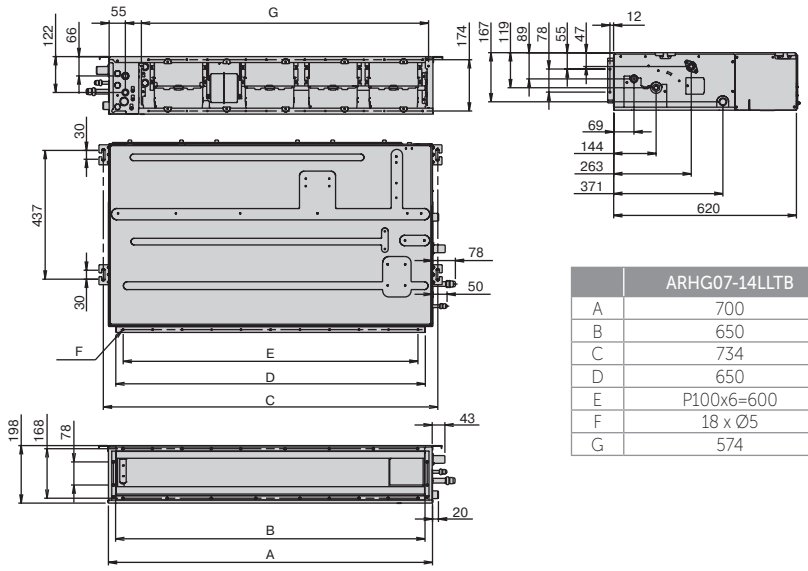

	ARHG07-14LLTB	ARHG18LLTB
A	700	900
B	650	850
C	734	934
D	650	850
E	P100x6=600	P100x8=800
F	18 x Ø5	22 x Ø5
G	574	774

ARHG24LMLA, ARHG30LMLE, ARHG36LMLA, ARHG36LMLE, ARHG45LMLA, ARG25UUAN, ARG30UUAN, ARG36UUAN, ARG45UUAN

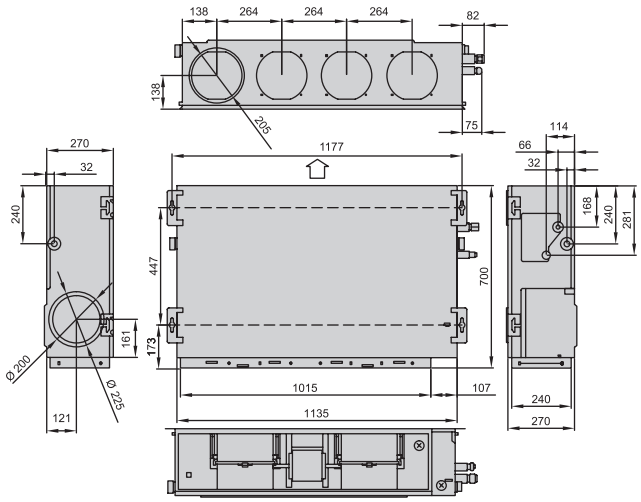

ARHG45LHTA, ARHG54LHTA, ARG60UUAK

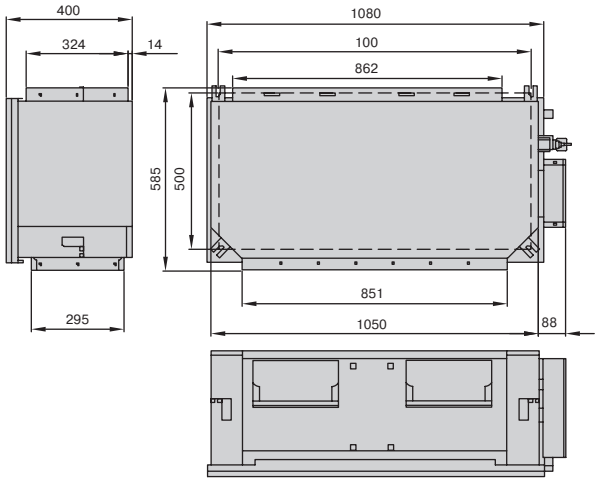

ARHG60LHTA

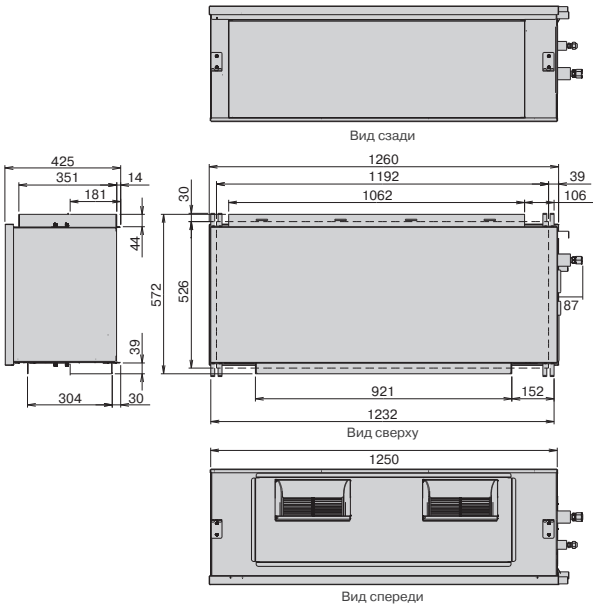

ARG90TLC3

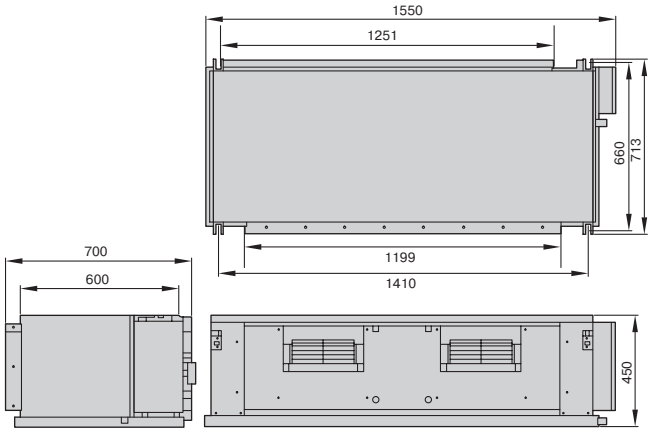

Все каталоги и инструкции здесь: http://splitoff.ru/tehn-doc.html

ARHC72LHTA

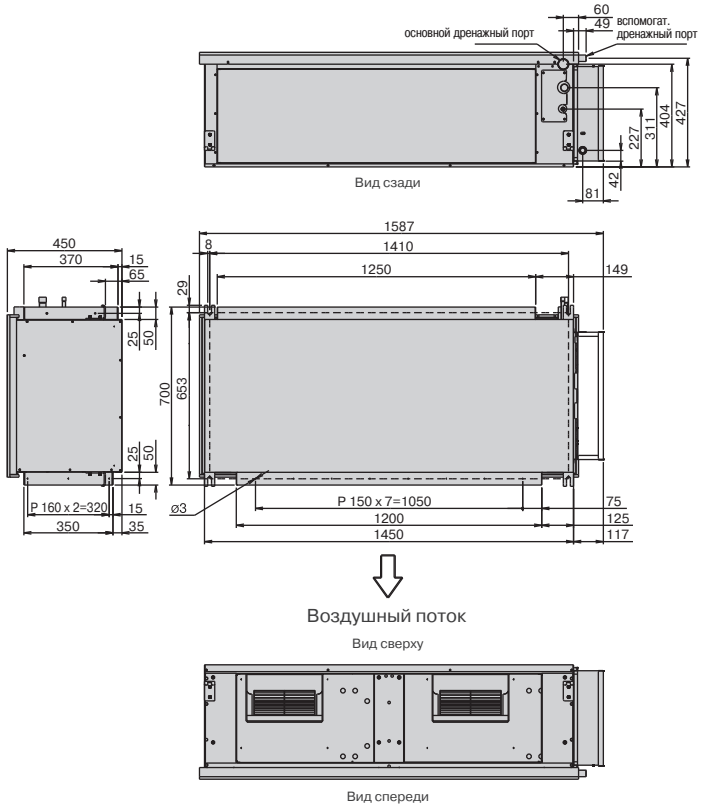

ABHG14LVTA, ABHG18LVTB, ABHG24LBTA, ABG18UBBJ, ABG24UBBJ

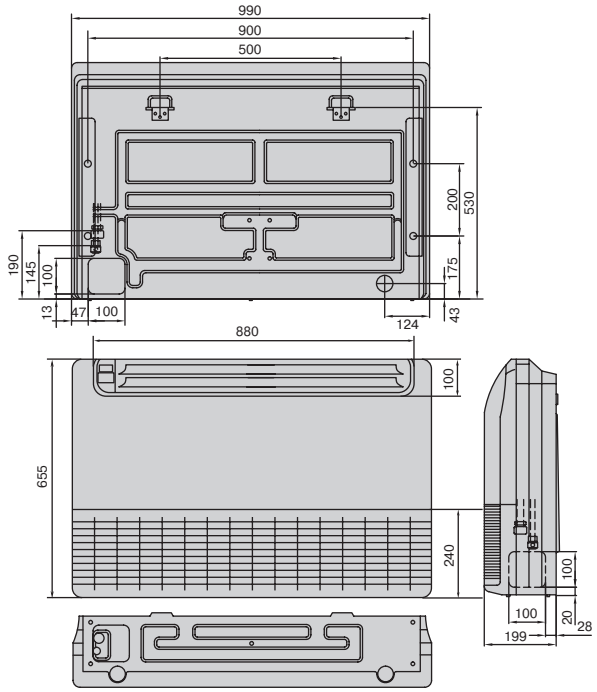

ARHC90LHTA

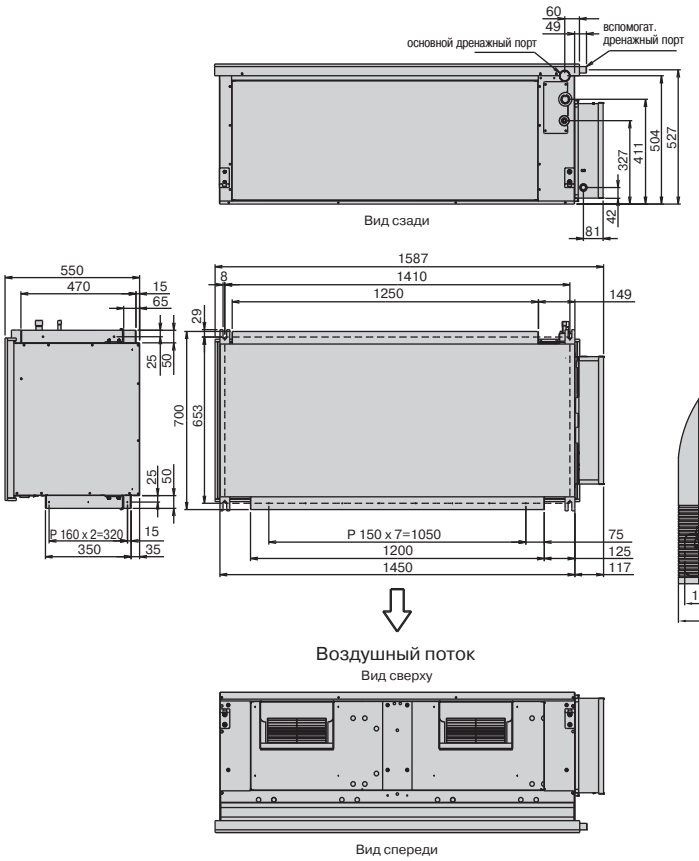

ABHG30LRTE, ABHG36LRTE, ABHG36LRTA, ABHA45LRTA, ABHA54LRTA, ABG30UBAG, ABG36UBAG, ABG45UBAG, ABG54UBAG

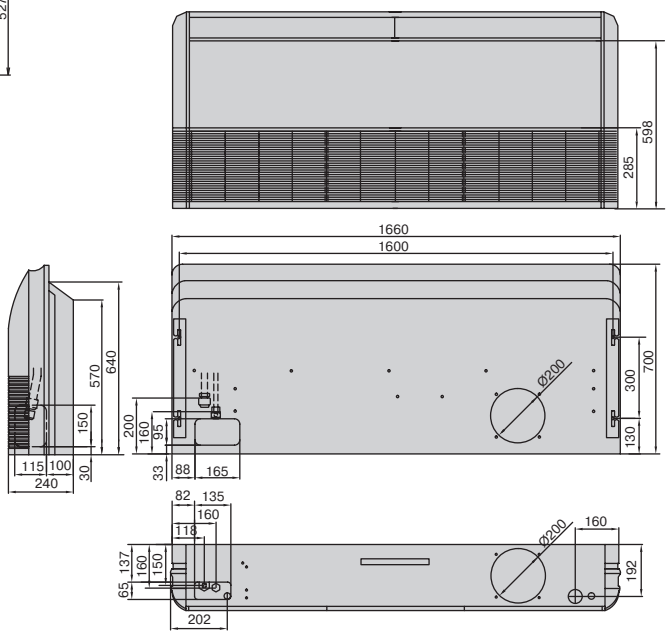

Все каталоги и инструкции здесь: http://splitoff.ru/tehn-doc.html

Схемы электрических соединений

ASHG09LTCB, ASHG12LTCB, ASHG14LTCB, ASHG09LTCA, ASHG12LTCA, ASHG07LUCA, ASHG09LUCA, ASHG12LUCA, ASHG14LUCA

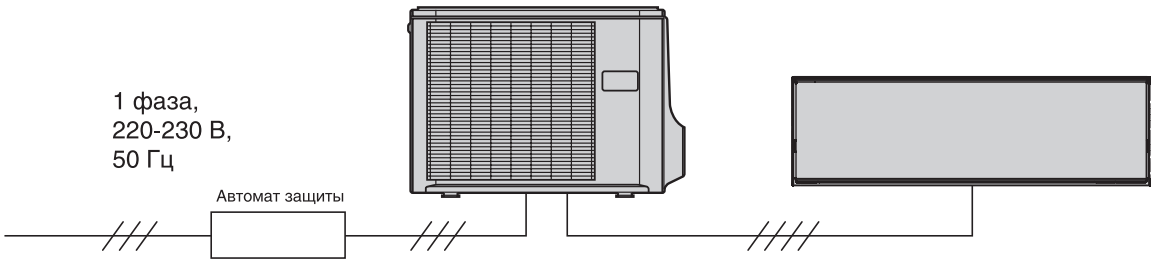

Автомат защиты для:

ASHG09LTCB, ASHG12LTCB, ASHG09LTCA, ASHG12LTCA, ASHG07LUCA, ASHG09LUCA, ASHG12LUCA, ASHG14LUCA - 16 А
ASHG14LTCB - 20 А

Кабель силового питания для:

ASHG09LTCB, ASHG12LTCB, ASHG09LTCA, ASHG12LTCA, ASHG07LUCA, ASHG09LUCA, ASHG12LUCA, ASHG14LUCA - 3 x 1,5 мм²
ASHG14LTCB - 3 x 2,5 мм²

ASHG07LLCA, ASHG09LLCA, ASHG12LLCA, ASHG07LECA, ASHG09LECA, ASHG12LECA, ASHG14LECA, ASHG09LMCB, ASHG12LMCB, ASHG14LMCB, ASHG07LMCA, ASHG09LMCA, ASHG12LMCA, ASHG14LMCA

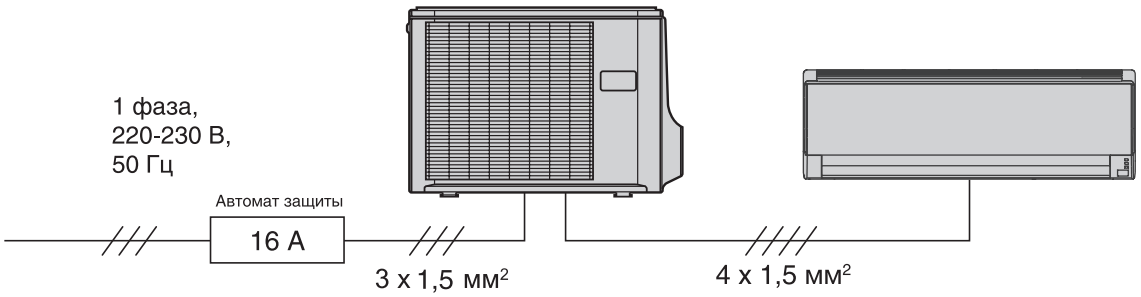

ASHG18LFCA, ASHG24LFCC, ASHG30LFCA

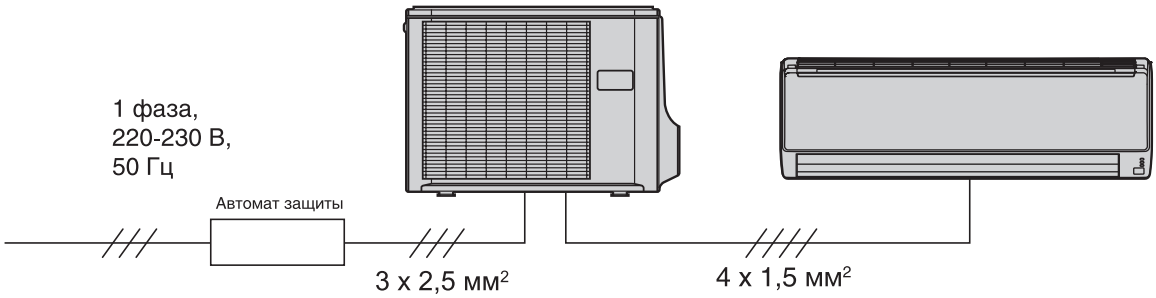

Кабель силового питания для:

ASHG18L - 20 А
ASHG24L, ASHG30L - 25 А

ASH7U, ASH9U, ASH12U, ASH14U

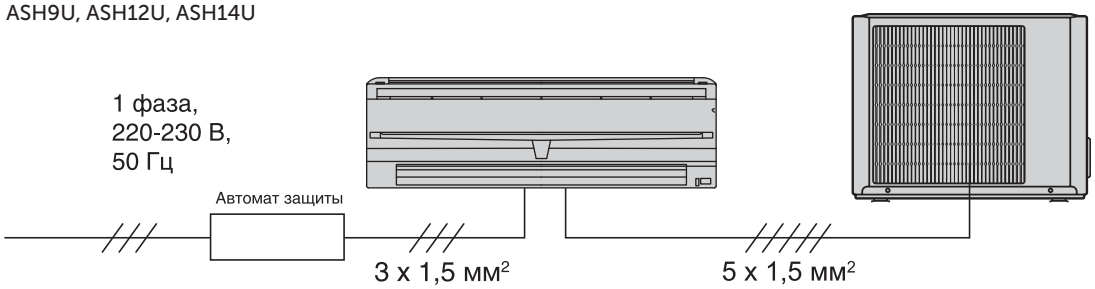

Кабель силового питания для:

ASH7U - 6 А
ASH9U, ASH12U, ASH14U - 10 А

Все каталоги и инструкции здесь: http://splitoff.ru/tehn-doc.html

ASG18U, ASG24U, ASG30U

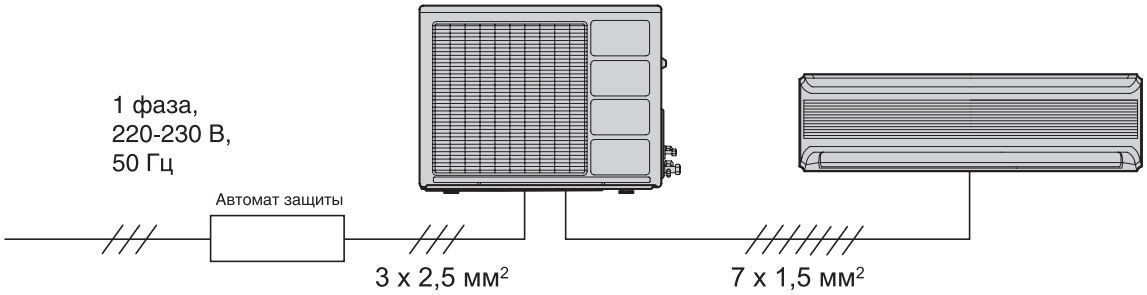

Кабель силового питания для:

ASG18U - 16 A
ASG24U, ASG30U - 25 A

AGHG09L, AGHG12L, AGHG14L

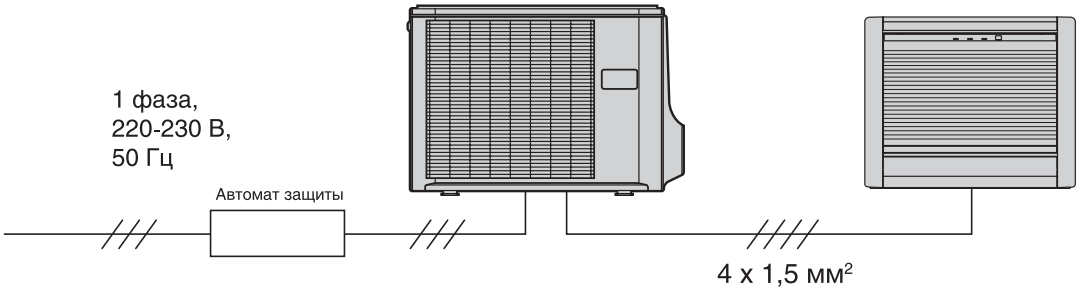

Автомат защиты для:

AGHG09L, AGHG12L - 16 A
AGHG14L - 20 A

Кабель силового питания для:

AGHG09L, AGHG12L - 3 x 1,5 мм²
AGHG14L - 3 x 2,5 мм²

AUHG12L, AUHG14L, AUHG18L, AUHG24L, AUHG30L, AUHG36L, AUHG45L, AUHG54L (1 фаза)

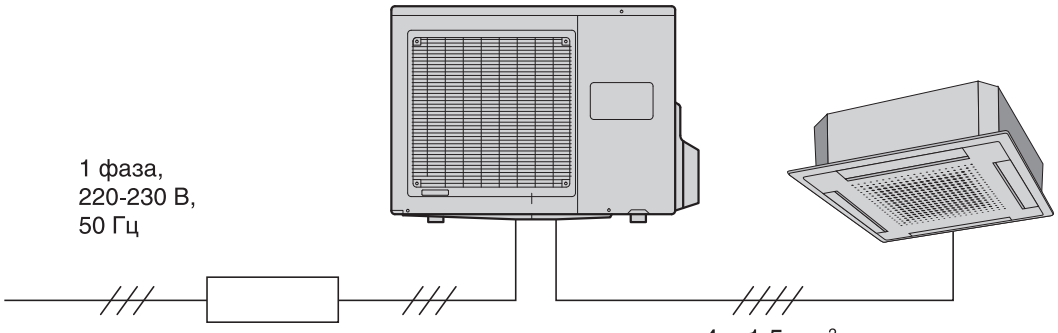

Автомат защиты для:

AUHG12L, AUHG14L - 16 A
AUHG18L, AUHG24 L - 20 A
AUHG30L, AUHG36L,
AUHG45L, AUHG54L (1 фаза) - 32 A

Кабель силового питания для:

AUHG12L, AUHG14L - 3 x 1,5 мм²
AUHG18L, AUHG24 L - 3 x 2,5 мм²
AUHG30L, AUHG36L,
AUHG45L, AUHG54L - 3 x 4,0 мм²

AUHG36L, AUHG45L, AUHG54L (3 фазы)

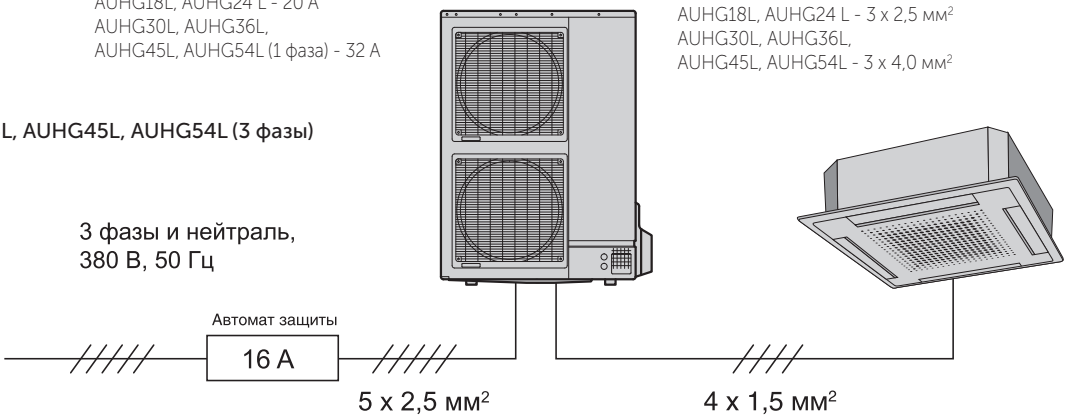

Примечание: схемы электрических соединений демонстрируют только структуру системы. Внешний вид наружных и внутренних блоков может отличаться.

Все каталоги и инструкции здесь: http://splitoff.ru/tehn-doc.html

Схемы электрических соединений

AUG18U

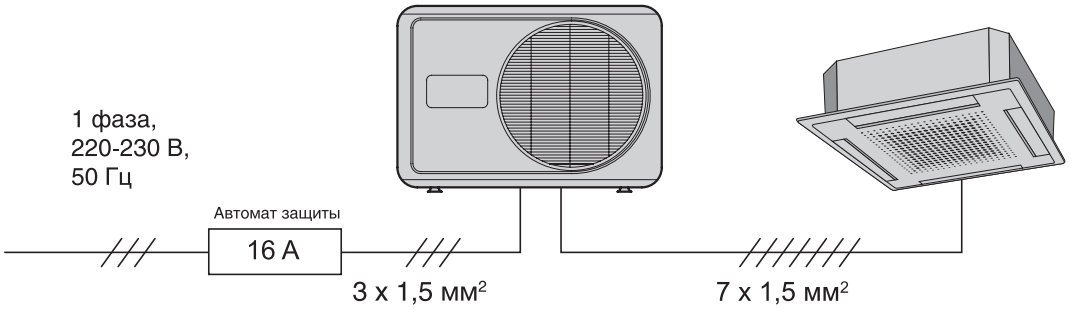

AUG25U, AUG30U

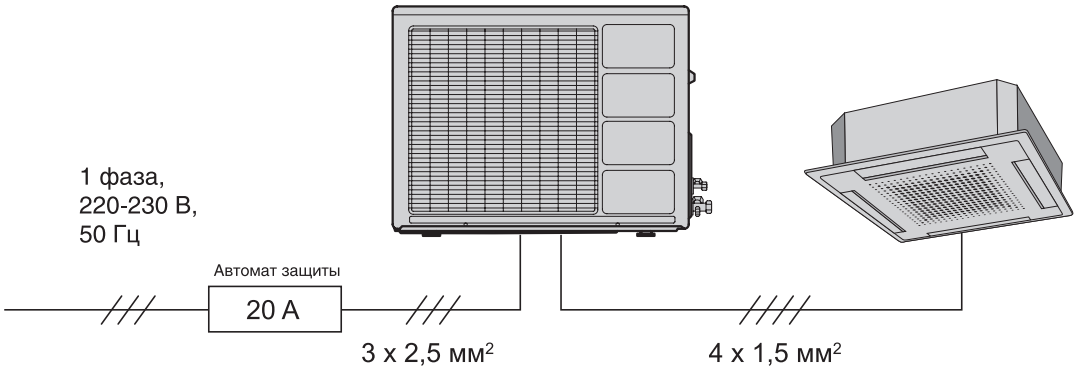

AUG36U, AUG45U, AUG54U

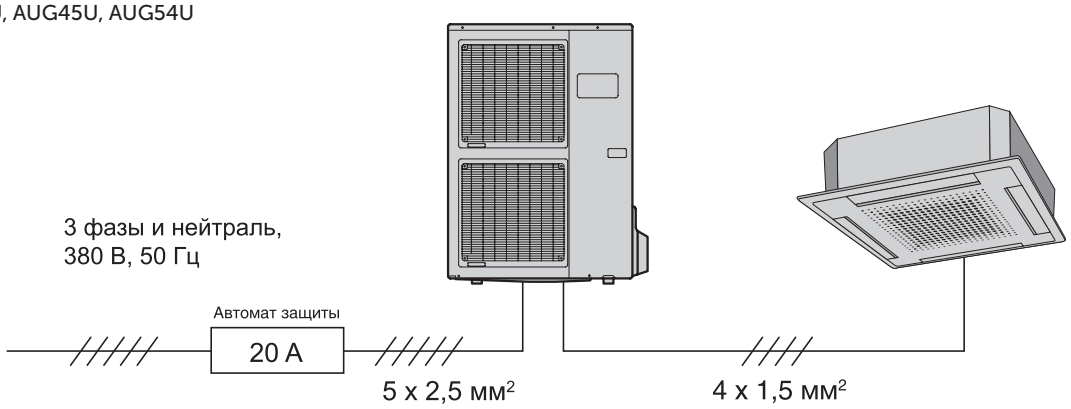

ARHG12L, ARHG14L, ARHG18L, ARHG24LM, ARHG30LM, ARHG36LM, ARHG45LM, ARG18U, ARG25U, ARG30U (1 фаза)

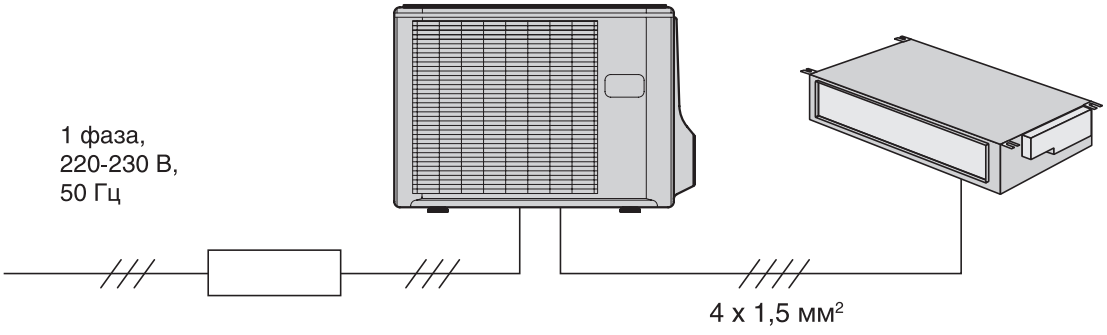

Автомат защиты для:

ARHG12L, ARHG14L - 16 А
ARHG18L, ARHG24LM,
ARG18U, ARG25U, ARG30U - 20 А
ARHG30LM, ARHG36LM,
ARHG45LM (1 фаза) - 32 А

Кабель силового питания для:

ARHG12L, ARHG14L - 3 х 1,5 мм²
ARHG18L, ARHG24L,
ARG18U, ARG25U, ARG30U - 3 х 2,5 мм²
ARHG30LM, ARHG36LM, ARHG45LM (1 фаза) - 3 х 4,0 мм²

Все каталоги и инструкции здесь: http://splitoff.ru/tehn-doc.html

ARHG36LM, ARHG45LM (3 фазы)

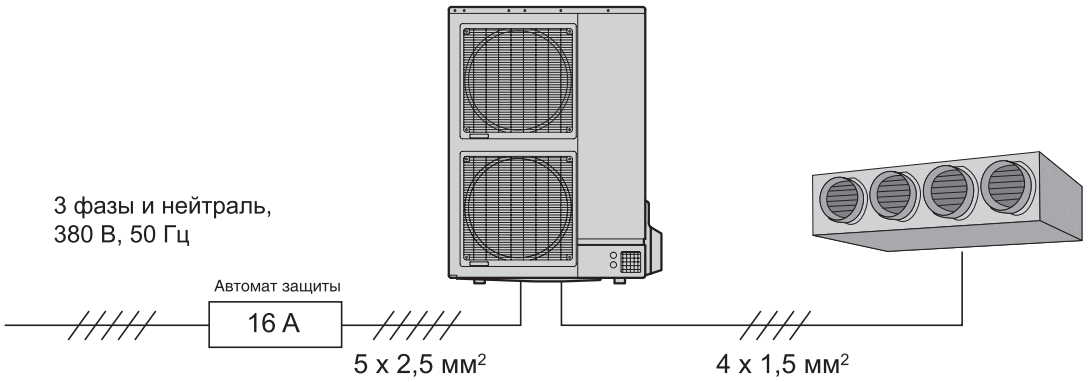

ARHG45LH, ARHG54LH (1 фаза)

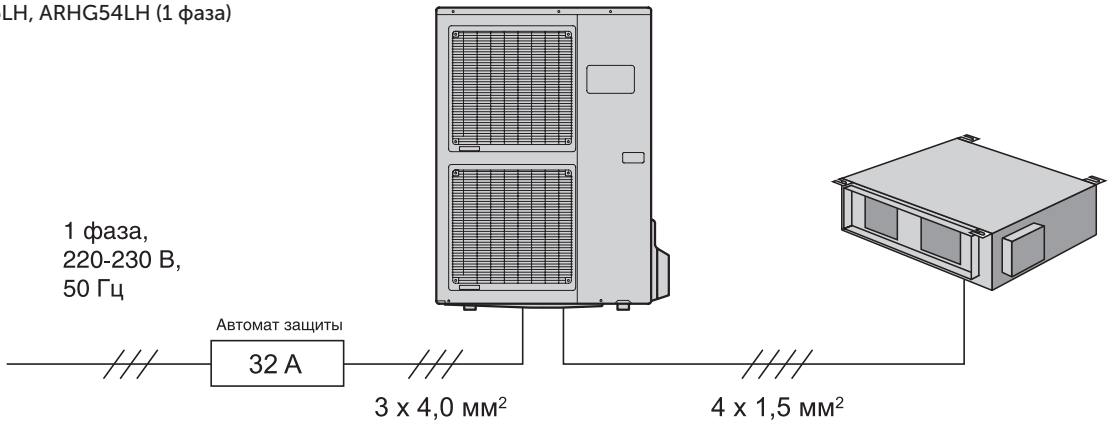

ARHG45LH, ARHG54LH , ARHG60LH (3 фазы)

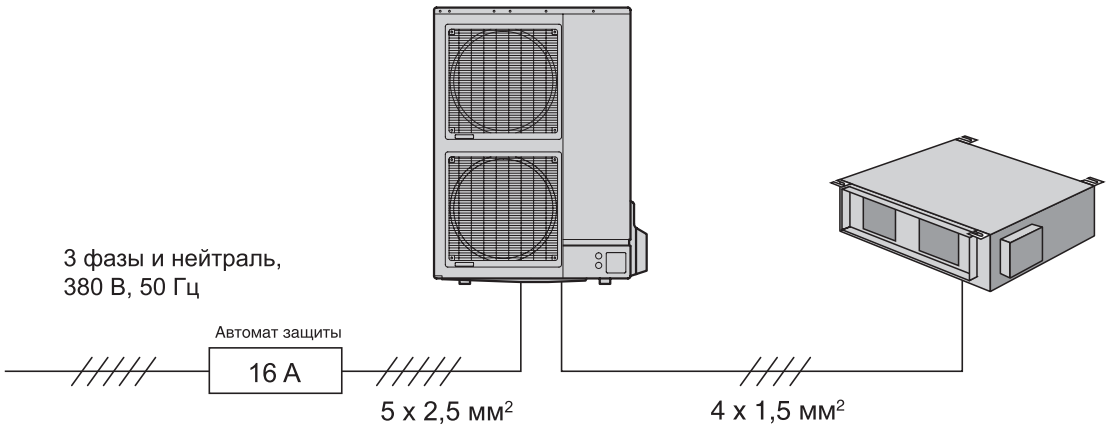

ARHC72LH, ARHC90LH

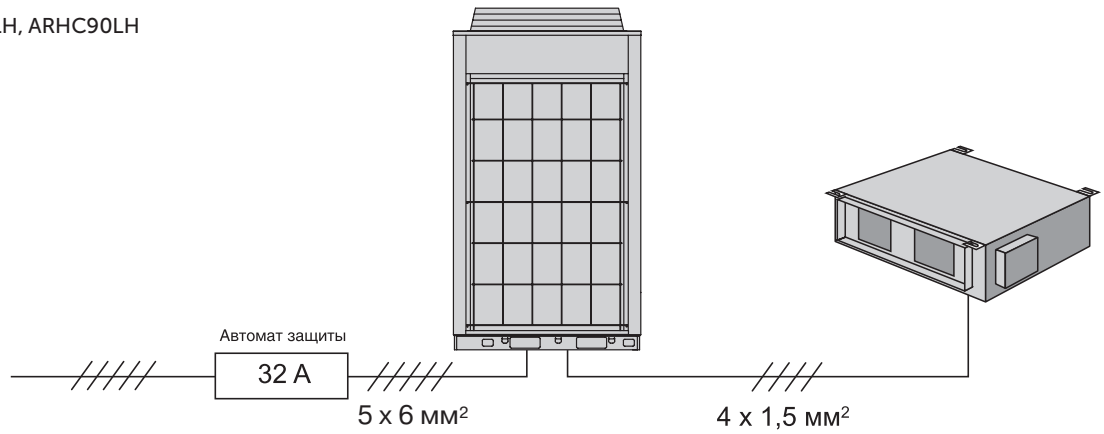

Примечание: схемы электрических соединений демонстрируют только структуру системы. Внешний вид наружных и внутренних блоков может отличаться.

Все каталоги и инструкции здесь: http://splitoff.ru/tehn-doc.html

Схемы электрических соединений

ARG36U, ARG45U, ARG60U

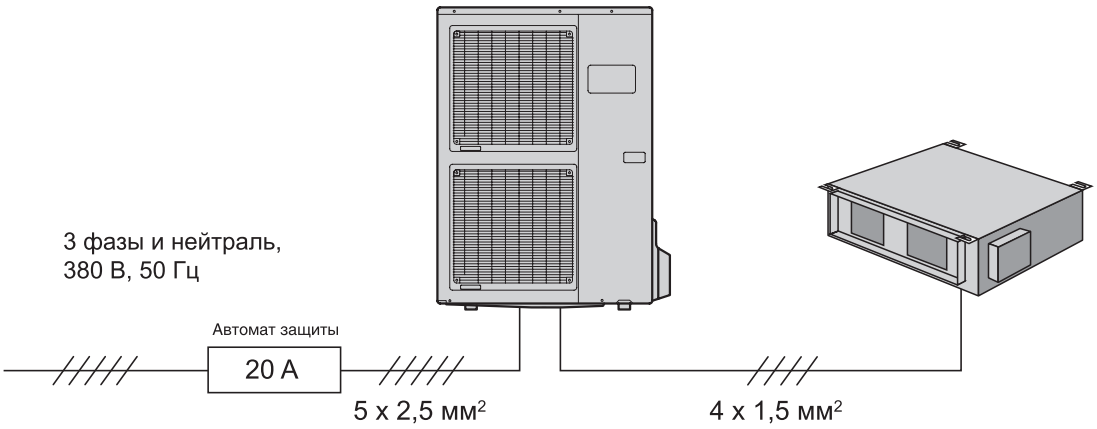

ARG90T

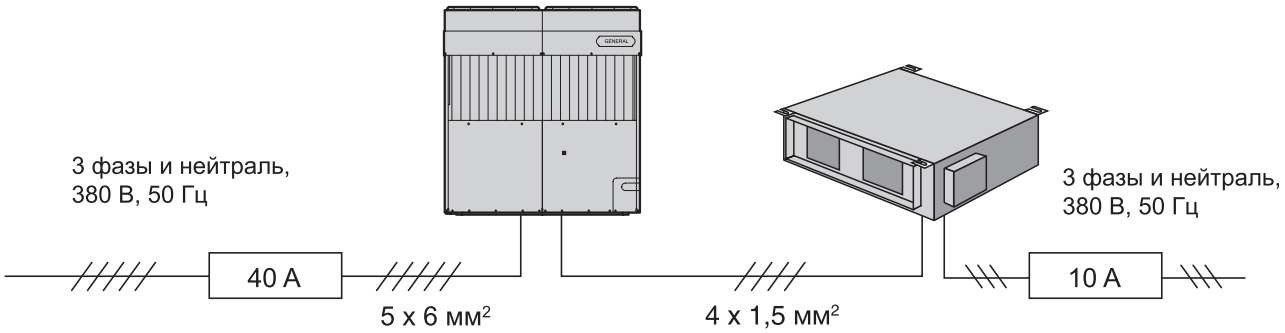

ABHG18L, ABHG24L, ABG30U, ABHG30L, ABHG36L, ABHG45L (1 фаза)

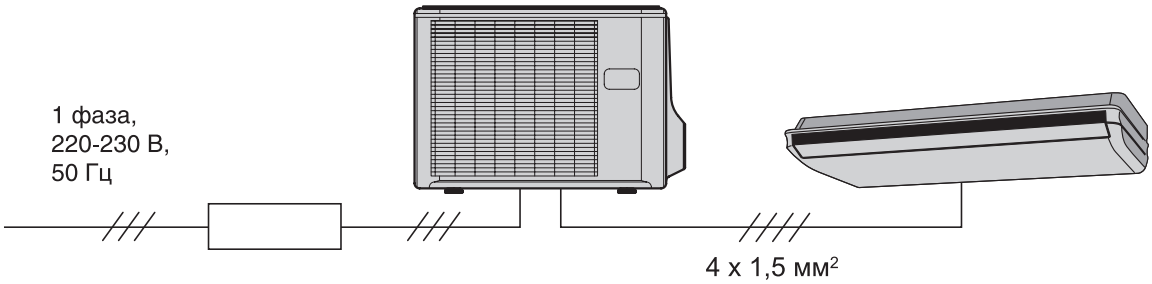

Автомат защиты для:

ABHG18L, ABHG24L – 20 A
ABG30U, ABHG30L, ABHG36L,
ABHG45L (1 фаза) – 32 A

Кабель силового питания для:

ABHG18L, ABHG24L – 3 x 2,5 мм²
ABG30U, ABHG30L, ABHG36L, ABHG45L – 3 x 4,0 мм²

Все каталоги и инструкции здесь: http://splitoff.ru/tehn-doc.html

ABHG36LR, ABHG45LR, ABHG54LR, ABG36U, ABG45U, ABG54U (3 фазы)

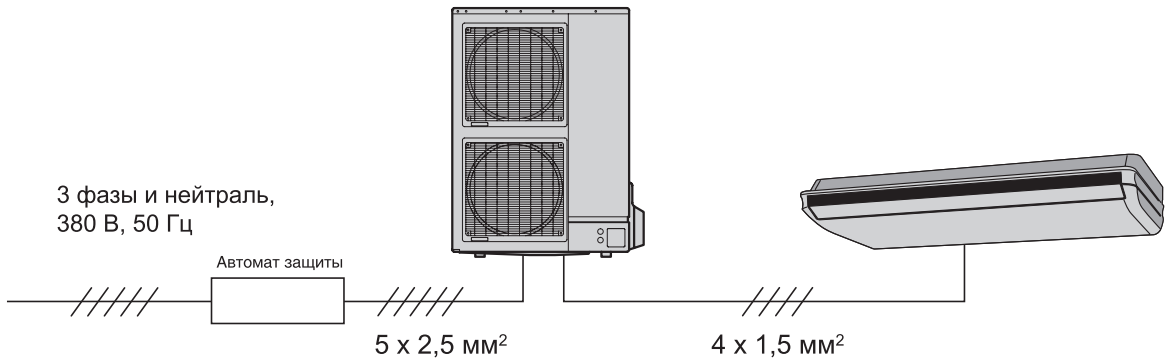

Автомат защиты для:

ABHG36LR, ABHG45LR, ABHG54LR – 16 А
ABG36U, ABG45U, ABG54U– 20 А

ABG18U, ABG24U

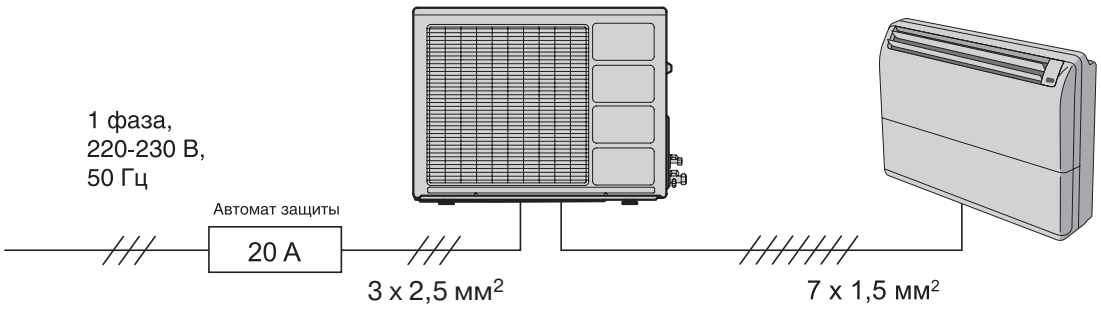

AOHG36LATT, AOHG45LATT, AOHG54LATT

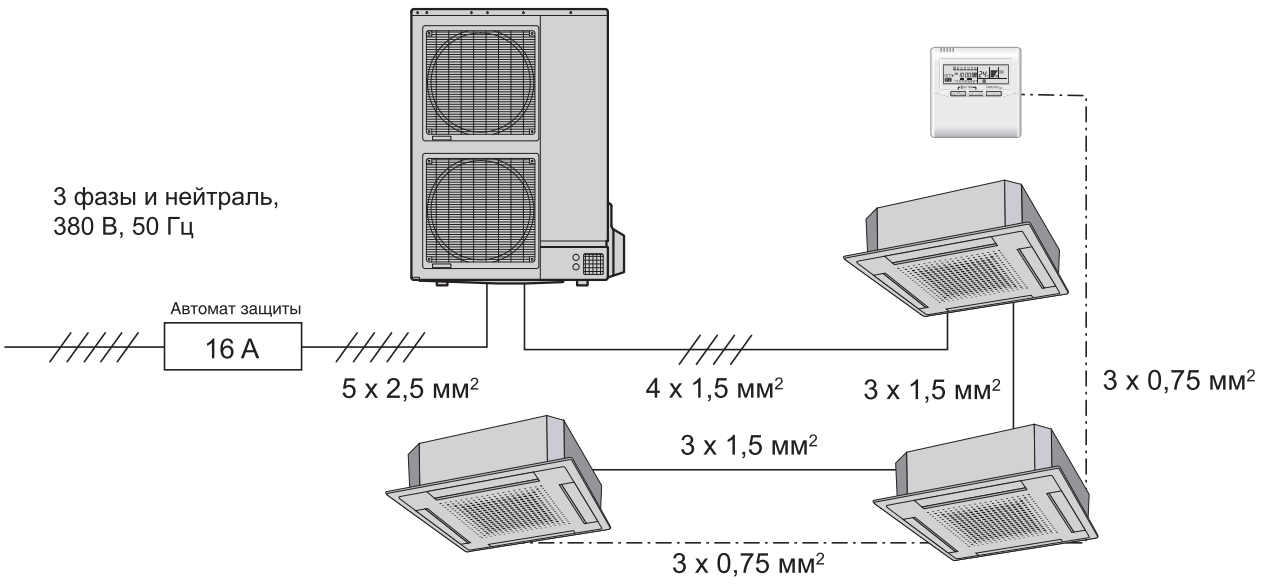

Примечание: схемы электрических соединений демонстрируют только структуру системы. Внешний вид наружных и внутренних блоков может отличаться.

Все каталоги и инструкции здесь: http://splitoff.ru/tehn-doc.html

Схемы электрических соединений

AOHG14LAC2, AOHG18LAC2

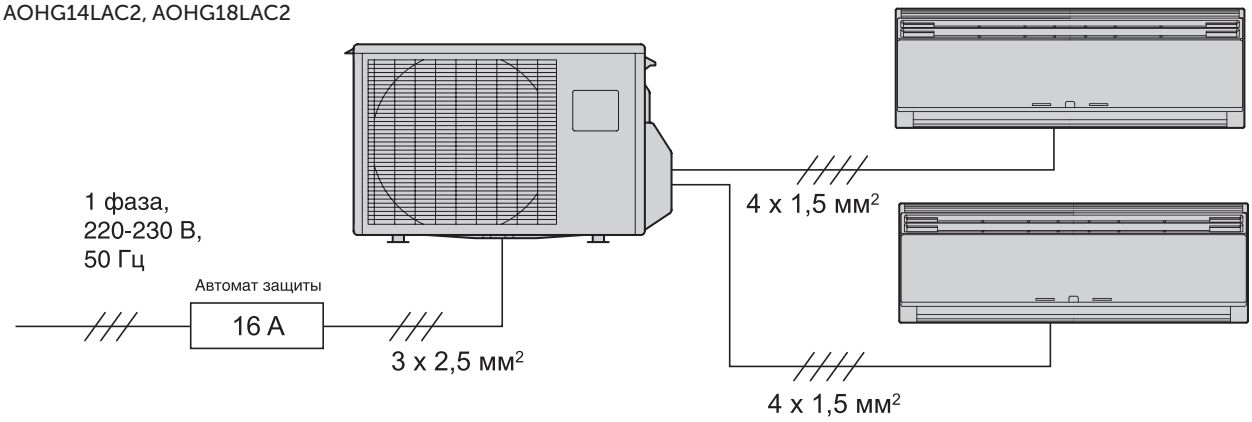

AOHG18LAT3, AOHG24LAT3

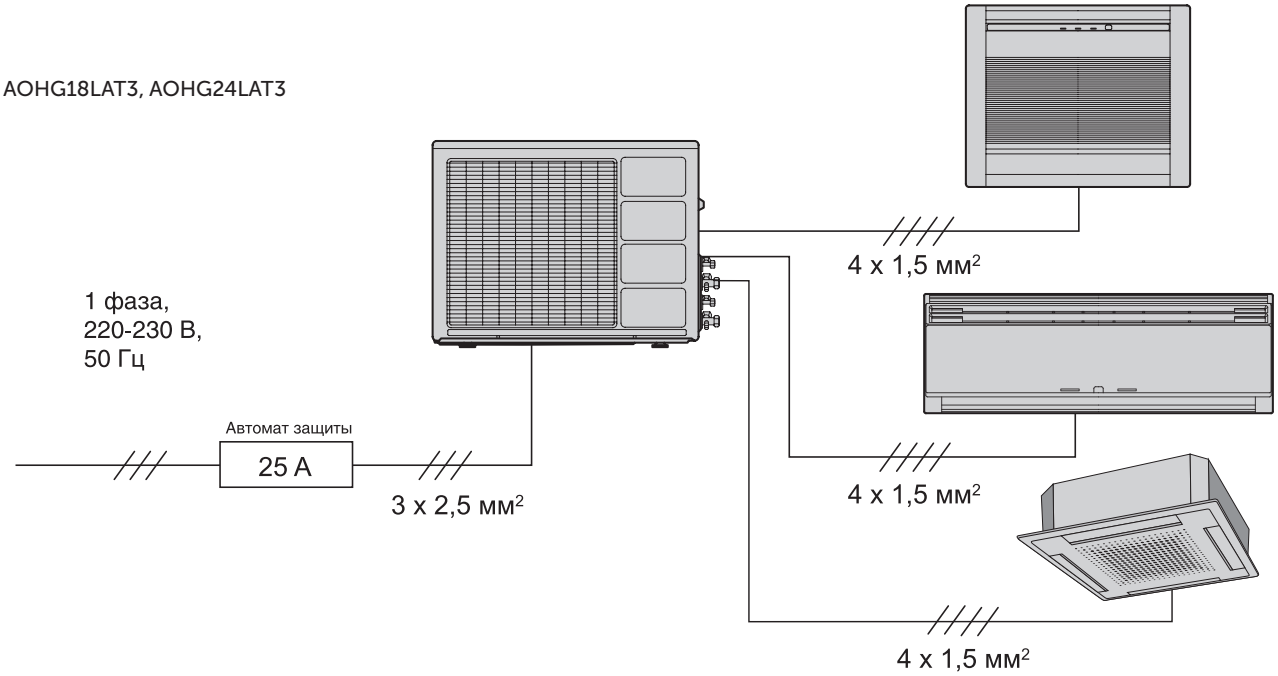

AOHG30LAT4

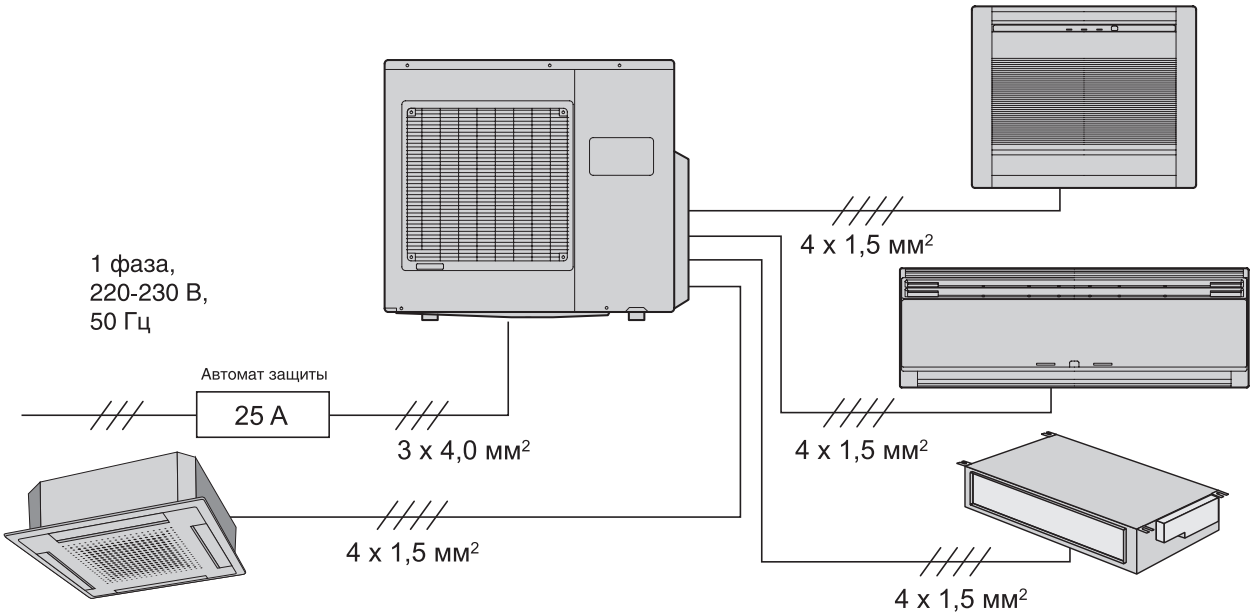

Примечание: схемы электрических соединений демонстрируют только структуру системы. Внешний вид наружных и внутренних блоков может отличаться.

Все каталоги и инструкции здесь: http://splitoff.ru/tehn-doc.html

AOHG45LBT8

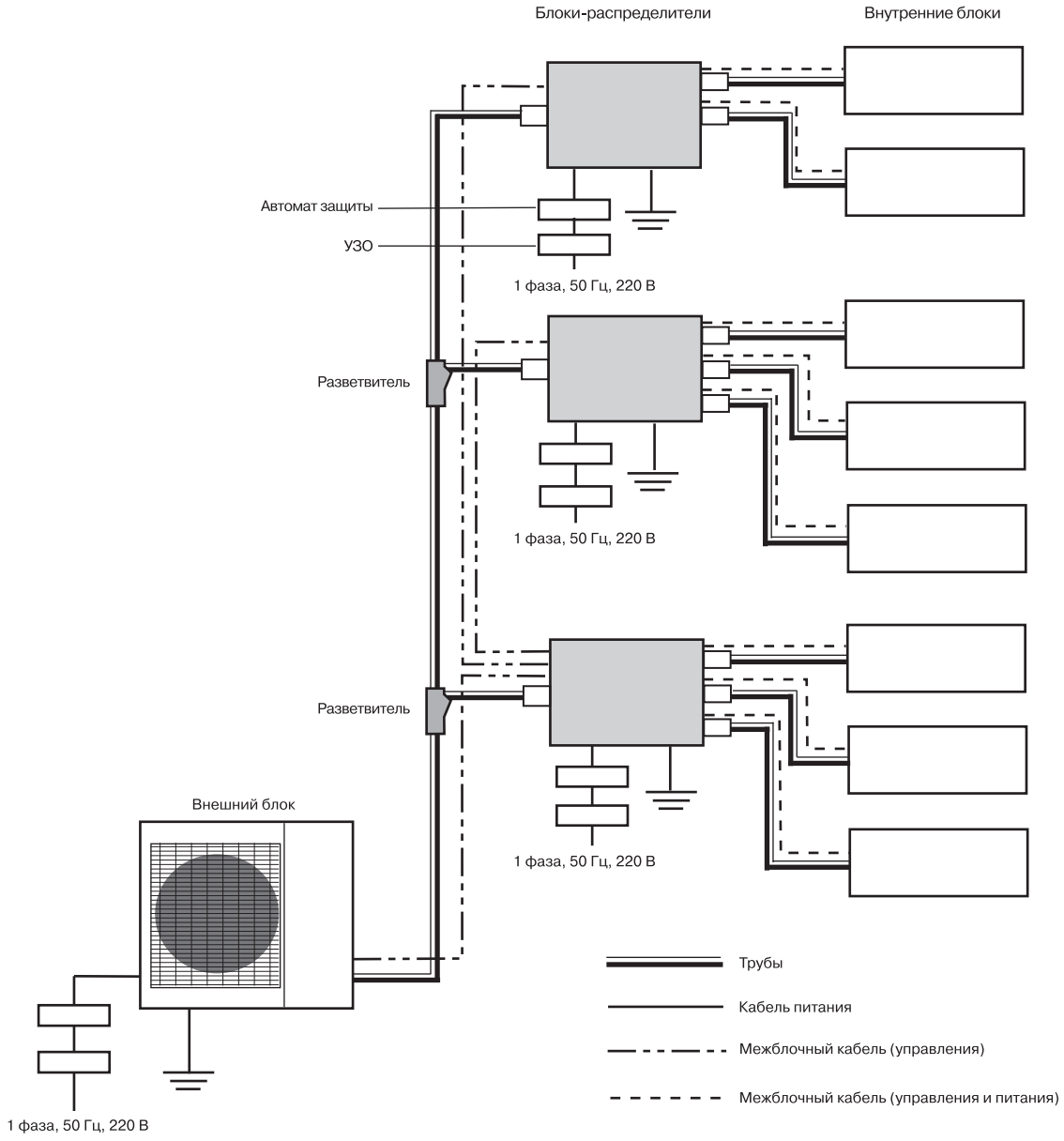

Назначение		Поперечное сечение кабеля, мм^2	Примечание
Кабель питания	Внешний блок	6,0	H07RN-F или аналог, 3х-жильный
	Блок-распределитель	1,5	H07RN-F или аналог, 3х-жильный
Межблочный кабель	Блок-распределитель и внутренние блоки	> 1,5 (если общая длина < 50 м)	H07RN-F или аналог, 4х-жильный
		> 2,5 (если общая длина > 50 м)	H07RN-F или аналог, 4х-жильный

При подключении кондиционера необходимо установить специальный автоматический выключатель с УЗО (устройство защитного отключения). Номинальный отключающий ток утечки автоматического выключателя с УЗО должен быть 30 мА 0,1 сек или больше.
Автомат защиты наружного блока - 32 А.
Автомат защиты блоков-распределителей - 16 А.

Все каталоги и инструкции здесь: http://splitoff.ru/tehn-doc.html

Номенклатура блоков

AS	Тип блока	AS: настенный AW: настенно-подпотолочный AG: напольный AU: кассетный AB: подпотолочный, универсальный AR: канальный AO: наружный AJ: наружный, серии VRF Airstage
H	Электропитание	G: 220-240 В / 380-415 В, 50 Гц H: 230 В / 400 В, 50 Гц
G	Функциональные особенности	A, B, C...
12	Холодопроизво-дительность при стандартных условиях в тысячах БТЕ/ч	Например, 12 = 12000 БТЕ/ч 1000 БТЕ/ч = 293 Вт 1 Вт = 3,41 БТЕ/ч
L	Режим работы и тип хладагента	L: инверторный тепловой насос, R410A G: инверторный тепловой насос/рекуперация тепла, R410A U: тепловой насос, R410A
E	Серия	A, B, C...
C	Завод	C: Fujitsu General Co., LTD (Шанхай) L: Fujitsu General Central Air Conditioner Wuxi Co., LTD T: Fujitsu General Co., LTD (Таиланд)
A	Конструкционные особенности	Для наружных блоков сплит и мультисплит-систем: 2, 3, 4, 8: максимальное количество подключаемых внутренних блоков

Все каталоги и инструкции здесь: http://splitoff.ru/tehn-doc.html