TTK06.V2

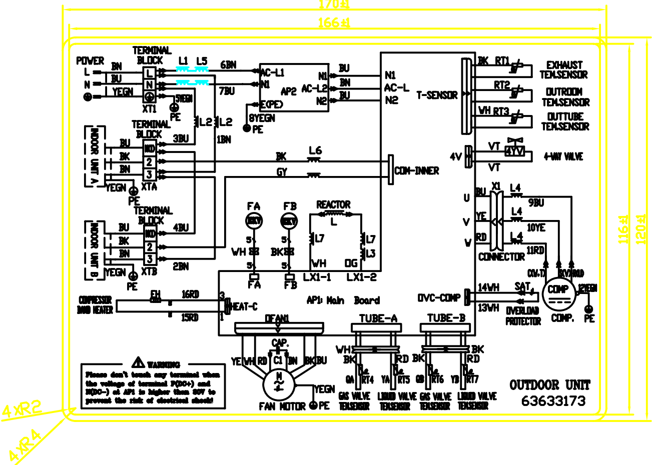
170±1
166±1
116±1
120±1
4xR2
4xR4
POWER
TERMINAL BLOCK
XT1
XTA
XTB
INDOOR UNIT A
INDOOR UNIT B
L1 L5 6BN 7BU
AC-L1 N1 AP2 AC-L2 N2
E(PE)
8YEGN
COM-INNER
T-SENSOR
N1 AC-L N2
EXHAUST TEM.SENSOR
OUTROOM TEM.SENSOR
OUTTUBE TEM.SENSOR
4-WAY VALVE
REACTOR
FA FB
LX1-1 LX1-2
AP1 Main Board
HEAT-C
COMPRESSOR BAND HEATER
OFAN
CAP.
FAN MOTOR
TUBE-A
TUBE-B
GAS VALVE TEMSENSOR
LIQUID VALVE TEMSENSOR
DVC-COMP
CONNECTOR
OVERLOAD PROTECTOR
COMP.
WARNING
Please don't touch any terminal when the voltage of terminal P(DC+) and N(DC-) at AP1 is higher than 60V to prevent the risk of electrical shock!
OUTDOOR UNIT
63633173

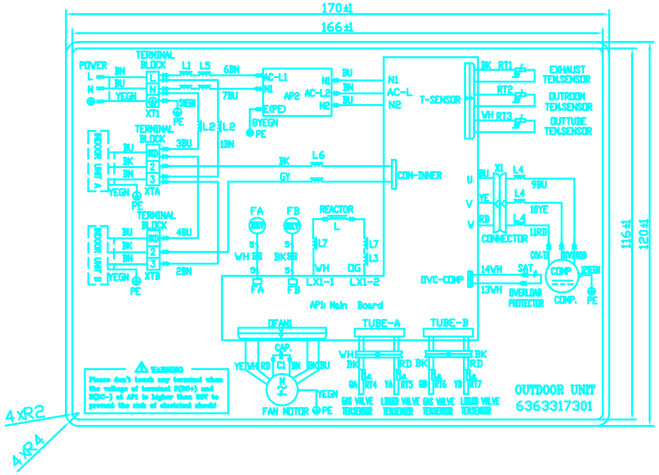
170±1
166±1
116±1
120±1
4xR2
4xR4
POWER
TERMINAL BLOCK
XT1
XTA
XTB
INDOOR UNIT A
INDOOR UNIT B
AC-L1 N1 AP2 AC-L2 N2
COM-INNER
T-SENSOR
EXHAUST TEM.SENSOR
OUTROOM TEM.SENSOR
OUTTUBE TEM.SENSOR
REACTOR
AP1 Main Board
OFAN
FAN MOTOR
TUBE-A
TUBE-B
DVC-COMP
CONNECTOR
OVERLOAD PROTECTOR
COMP.
WARNING
OUTDOOR UNIT
6363317301

序号	物料编码	图号	备注
00	63633173	GWHD(14)NK3BD.XL	冷暖、有压缩机电加热带
01	6363317301	GWHD(14)NK3BD.XL(01)	单冷、无压缩机电加热带

印刷图的技术要求

1.严格按图幅比例,图文正确,线条清晰，图幅为白底黑字;

2.材料为符合RoHS的0.05mm光白PET，背面涂不干胶;

3.颜色旁的数字及线号要印刷出来.

4.按QJ/GD 41.12.001检验.

发放单位			
	13	标管	
	201	家工	
	22	质控	✓
	24	采购	✓
	29	出口	
	361	商工	
	43	钣金	
	44	喷塑	
	46	两器	
	47	管一	
	48	模具	
	49	管造	✓
	50	控制	
	51	空调	
	55	管二	
	58	试制	
	61	巴西	
	62	重庆	
	63	合肥	

是否属于客户化物料	
是	
否	✓
使用范围	
通用	
出口	✓
内销	

地点		状态	
管一		是否需再加工	
管二		是否需再加工	
借通用登记			

物料状态		
	钣金	
	喷塑	
	两器	
	管路	
	机加件	
	采购	✓
	注塑	
	喷涂	
	丝印	
	控制	
	现装	
	下料	
	发泡	
	壳管	

图幅: A2

标记	处数	分区	更改文件号	签名	年月日
G	换版			袁振开	110826
I	换版			袁振开	110809
H	换版			李星明	101021

设计			标准化	
审核			数据审核	
工艺			审定	
会签			批准	

材料:PET

GREE

产品型号: GWHD(14)NK3BD

线路图

图样标记	重量	比例
		1:1

物料编码:见附表

共 1 张 第 1 张

GWHD(14)NK3BD.XL

Все каталоги и инструкции здесь: http://splitoff.ru/tehn-doc.html