TTK06.V2

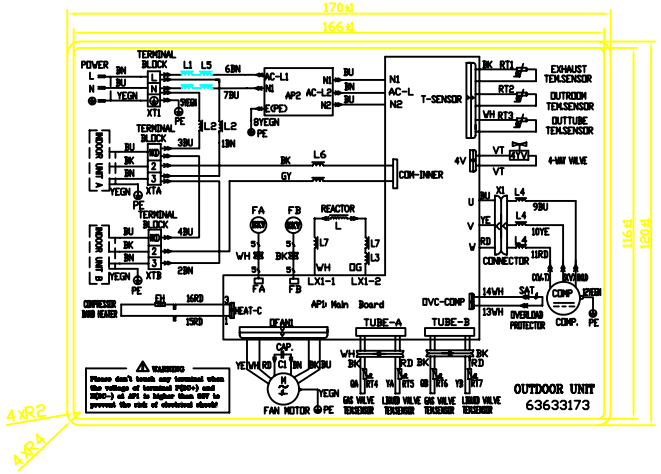

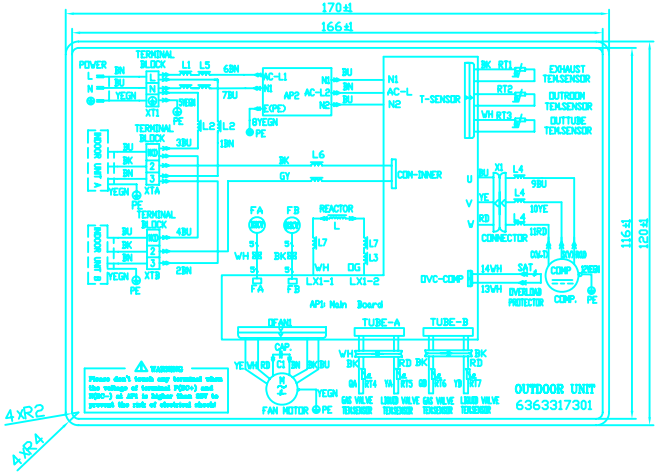

序号	物料编码	图号	备注
00	63633173	GWHD(14)NK3BD.XL	冷暖、有压缩机电加热带
01	6363317301	GWHD(14)NK3BD.XL(01)	单冷、无压缩机电加热带

印刷图的技术要求

1.严格按图幅比例,图文正确,线条清晰，图幅为白底黑字;

2.材料为符合RoHS的0.05mm光白PET，背面涂不干胶;

3.颜色旁的数字及线号要印刷出来.

4.按QJ/GD 41.12.001检验.

G	新版				张振开	110826	材料PET	GREE
I	新版				张振开	110809		
H	新版				李振明	101021		
标记	处数	分区	更改文件号		签名	年月日	产品型号：GWHD(14)NK3BD	线路图
设计			标准化				图样标记 / 重量 / 比例	
审核			数据审核				1:1	物料编码:见清单
工艺			审定				共 1 张 第 1 张	GWHD(14)NK3BD.XL
会签			批准					

A2

Все каталоги и инструкции здесь: http://splitoff.ru/tehn-doc.html